SCHALTPLÄNE

BAND II

FIESTA '86

SIERRA '87

SCORPIO '87

FORD-WERKE
AKTIENGESELLSCHAFT
KUNDENDIENST
2/87

Schaltpläne/Lampentabelle 36

Inhalt Seite

Allgemeines 2

Lampentabelle 3

Aufbau und Anwendung der Wirkschaltpläne 4

Lage des Hauptkabelstranges 7

Lage von Relais, Modulen und Zusatzsicherungen 9

Wirkschaltpläne Plan Nr.

Erklärungen 1
Erklärungen (Linkslenker) 1A
Erklärungen (Rechtslenker) 1B

Einspeise-System 2

Lade- und Anlaßsystem 3
Lade- und Anlaßsystem (Diesel) 3A

Motor-Regelung (1,8 Ltr. OHC - Motor mit Hybrid-Zündmodul) 4
Motor-Regelung (2,0 Ltr. OHC - Motor) 4A

Benzineinspritzung (2,0 Ltr. OHC - Motor) 5
Benzineinspritzung/Abgasentgiftung
(2,0 Ltr. OHC - Motor) - Schweden/Schweiz 5A
Benzineinspritzung (2,0 Ltr. OHC - Motor) - Südafrika 5B
Benzineinspritzung/Abgasentgiftung (2,8 Ltr. V6 - Motor) 5C
Benzineinspritzung/Abgasentgiftung
(2,8 Ltr. V6 - Motor) - Südafrika 5D
Benzineinspritzung (2,0 Ltr. OHC - Motor) - Deutschland 5E
Benzineinspritzung (2,4-/2,9 Ltr. V6 - Motor) 5F
Benzineinspritzung/Abgasentgiftung
(2,9 Ltr. V6 - Motor) - Deutschland 5G

Diesel 6

Außenbeleuchtung (Linkslenker) 7
Außenbeleuchtung (Rechtslenker) 7A
Außenbeleuchtung (Norwegen/Schweden/Finnland) 7B

Nebelscheinwerfer und Nebelschlußleuchte
für (D),(DK),(F),(GR),(A),(B),(E),(P),(I) 8
Nebelscheinwerfer und Nebelschlußleuchte für (GB) 8A
Nebelscheinwerfer und Nebelschlußleuchte für (S),(SF),(N) 8B
Nebelscheinwerfer und Nebelschlußleuchte für (CH) 8C
Nebelscheinwerfer und Nebelschlußleuchte für (NL) 8D

Signal- u. Warnanzeigen (Blinker, Horn, Warnblinkanl., Rückfahrleuchte, Schalter-Startsperre/Autom.-Getriebe, Warnleuchten für Handbremse, Bremsflüssigkeitsstand) 9

Innenbeleuchtung, Akustische Warnanzeige für Beleuchtung 10

Innenbeleuchtung, verzögerte Innenleuchten, akustische Warnanzeige für Beleuchtung 10A

Innenbeleuchtung, Koffer-, Motorraum- und Instrumentenbeleuchtung, Leselampen, Beleuchtung-Kombiinstrument, Such- und Spiegelbeleuchtung 10B

Wirkschaltpläne (Fortsetzung) — Plan Nr.

Lüftung, Heizung, verstärkte Heizung - Diesel 11

Scheibenwisch/Waschanlage (vorn und hinten),
Scheinwerfer-Waschanlage 12

Scheibenwisch/Waschanlage (vorn und hinten),
Scheinwerfer-Waschanlage - Schweden 12A

Klimaanlage (2,0 Ltr. OHC / 2,8 Ltr. V6-Motor) 13
Klimaanlage (2,0 Ltr. OHC / 2.9 Ltr. V6-Motor) - Deutschland 13A
Klimaanlage (2,4 - / 2,9 Ltr. V6 - Motor) 13B

Tür-Zentralverriegelung, Kofferraum-Entriegelung 14

Tür-Zentralverriegelung, Kofferraum-Entrie-
gelung - Basis- u. CL-Modell 14A

Fensterheber (vorne und hinten)..... 15
Fensterheber (vorne) - Basis- / CL-Modell 15A

Schiebedach 16

Sitzverstellung vorne 17
Sitzverstellung hinten 17A

Außenspiegelverstellung, beh. Heckscheibe - Linkslenker 18
Außenspiegelverstellung u. -beheizung,
beh. Heckscheibe - Rechtslenker 18A

Beheizte Windschutzscheibe 19

Niveauregulierung 20

Leuchtweiten-Regelung (Frankreich) 21

ABS-Bremsanlage - Scorpio 4x4 (bis Juli '86) 21A

ABS-Bremsanlage (Antiblockier-System) 22

ABS-Bremsanlage - Scorpio 4x4 (ab September '86) 22A

Beheizbare Sitze Basis-/CL-/GL-/Ghia-Modell 23

Zusätzliche Warnleuchten für Waschanlage, Kühlwasser,
Glatteis und Bremsbeläge 24

Kraftstoff-Computer 25

Graphische Warnanzeige für Türschließfunktion,
elektisch betätigtes Heckklappenschloß 26
Graphische Warnanzeigen für Glühlampenüberwachung 27
Graphische Warnanzeigen für Glühlampenüber-
wachung - Rechtslenker 27A
Graphische Warnanzeigen für Glühlampenüberwachung - Schweden 27B

Diebstahl-Warnanlage 28

Geschwindigkeits-Regelsystem 29

Radio- und Lautsprecher-Regelung für Mono-Radio und
Mono-Radio mit Senderspeicher 30

Radio- und Lautsprecher-Regelung für Stereo-Radio mit
4-Wege-Balance und Stereo-Radio mit 4-Wege-Balance
Senderspeicher 30A

Radio- und Lautsprecher-Regelung für Stereo-Radio mit
Senderspeicher, Equalizer-Graphik und Verstärker 30B

Radio- und Lautsprecher-Regelung für Stereo-Radio mit
Equalizer-Graphik und Fernbetätigung im Fond 30C

Taxi-Ausrüstung 31

ALLGEMEINES

Diese Gruppe enthält den kompletten Schaltplan der FORD SCORPIO '87 Modellreihe mit Angaben über Sicherungen, Module und Relais sowie eine Glühlampentabelle.
Der Schaltplan wurde maschinell, über einen Computer gesteuert, erstellt. Um die elektrische Anlage detailliert und übersichtlich darzustellen, enthält der Schaltplan ein Einspeise-System (Plan 2) und Wirkschaltpläne für verschiedene Schaltsysteme (siehe Inhalt - Seite 1).
Wirkschaltpäne ohne Ausstattungsvariantenangabe sind für alle FORD SCORPIO '87 Modelle gültig.
Abweichende Schaltungen, bedingt durch länderabhängige gesetzliche Bestimmungen, sind mit dem Nationalitäten-Kennzeichen bzw. dem jeweiligen Ländernamen versehen.
Ausführliche Erläuterungen zu den Schaltplänen siehe unter AUFBAU UND ANWENDUNG DER WIRKSCHALTPLÄNE.

Sicherungen und Relais

Die Zentral-Elektrikbox, in Fahrtrichtung auf der Fahrerseite unter der Motorhaube (in der hinteren Ecke des Motorraumes, Abb.1), hat eine maximale Aufnahmekapazität von 24 Sicherungen und 20 Relais (siehe Schaltpläne 1A/B). Die jeweils abgesicherten Stromkreise sind durch Symbole auf der Unterseite der Kunststoffabdeckung gekennzeichnet.

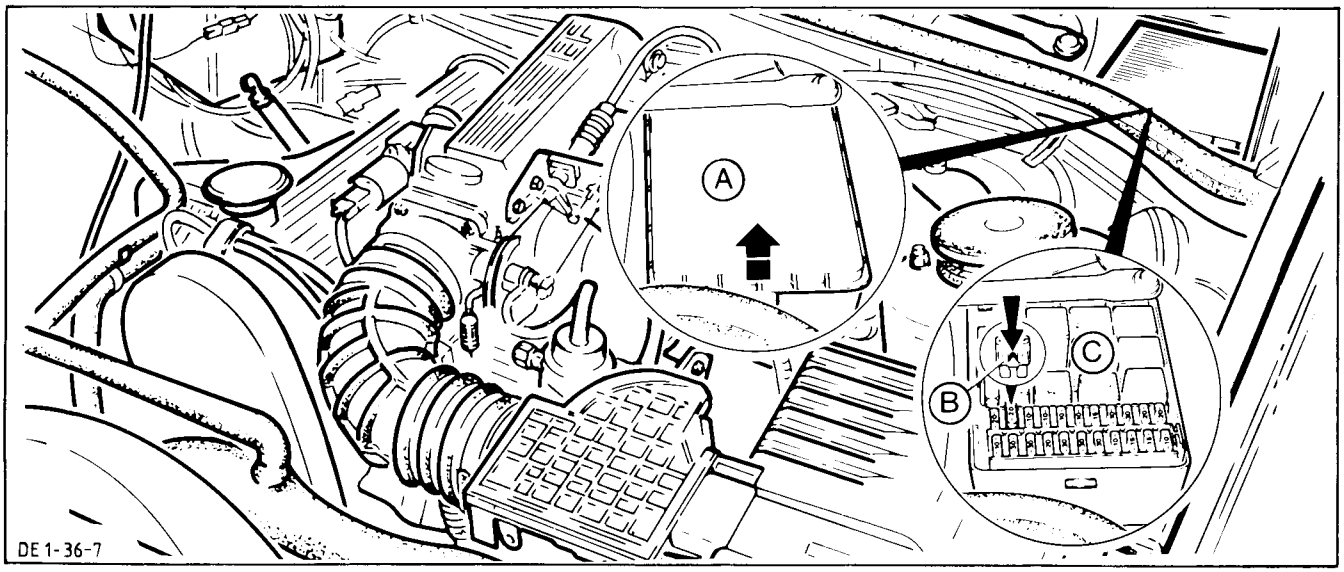

Abb.1 Lage der Zentral-Elektrikbox
A = Kunststoffdeckel anheben
B/C = Lage der Sicherungen/Relais

Zusätzliche Sicherungen befinden sich in einem separaten Fach hinter dem Handschuhkasten, Abb.2.

Anhand eines schematisch dargestellten Fahrzeuginnenraumes ist die Lage von zusätzlichen Relais, Sicherungen, Modulen und des Hauptkabelstranges aufgezeigt. Siehe hierzu Faltblätter auf Seiten 7, 8 und 9.

Die Lage und Benennung der Relais und Module sowie die Amperezahl der Sicherungen sind anhand eines schematisch dargestellten Fahrzeuginnenraumes im Plan 1A (für Linkslenker-Fahrzeuge) bzw. Plan 1B (für Rechtslenker-Fahrzeuge) tabellarisch dargestellt. In der Tabelle (Sicherungen hinter dem Handschuhkasten) ist zur Identifikation der Sicherungen (Nr. 30-38) die entsprechende Sockelfarbe angegeben.

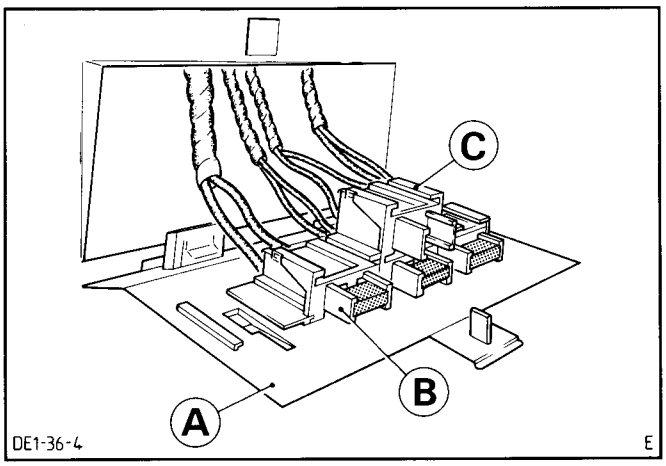

Abb.2 Zusatzsicherungen (hinterm Handschuhkasten)
A = Deckel B/C = Sicherungshalter

Farbkennzeichnung der Sicherungen in der Zentral-Elektrikbox:

10 A = rot 15 A =blau 20 A = gelb 30 A = grün

Beachte: Die Sicherungen C20, z.B. für die verstellbaren Vordersitze (siehe Plan 1A unter Sicherungsnummer 23/24/36), besitzen einen Überlastschutz. D.h. die Sicherung ist nach einer Überlastung wieder automatisch funktionsfähig (nach entsprechender Abkühlungszeit).

Weitere Kennzeichnungen: RH = Rechte Seite RHD = Rechtslenker-Fahrzeuge
LH = Linke Seite LHD = Linkslenker-Fahrzeuge

ALLGEMEINES (Fortsetzung)

Sicherungen für Radios: befinden sich unter dem Armaturenbrett links neben der Heizung (s. Plan 1A/B, Sicherungsnummern 50-51).

Mono-Radios: Leitungssicherung im Stromzuführungskabel (2 Ampere).
Mono-Radios mit Sendervorprogrammierung: Leitungssicherung im Stromzuführungskabel (0,5 Ampere).
Stereo-Radios und Fernbetätigung im Fond: Eigene Sicherung hinten im Gehäuse (0,5 Ampere).

LAMPENTABELLE

Beleuchtung	Fassung	Watt
Halogen-Scheinwerfer	H4	60/55
Halogen-Zusatzscheinwerfer	H3	55
Halogen-Nebellampen	H3	55
Begrenzungsleuchten	Glassockel	5
Parklicht, seitliche Begrenzungsleuchten	Glassockel	5
Blinkleuchte vorn	Bajonett	21
Blinkleuchte hinten	Bajonett	21
Bremsleuchten	Bajonett	21
Schlußleuchten	Bajonett	10
Rückfahrleuchte(n)	Bajonett	21
Nebelschlußleuchte(n)	Bajonett	21
Kennzeichenleuchten	Glassockel	5
Türeinstiegleuchten (ab Ghia)	Bajonett	5
Türsicherungsleuchten (ab Ghia)	Bajonett	5
Motorraumleuchte	Bajonett	10
Kofferraumleuchte	Bajonett	10
Innenleuchte(n)	Soffitte	10
Leseleuchten	Glassockel	5
Kartenleseleuchte (ab GL)	Halogen	5
Fußraumleuchte (ab Ghia)	Glassockel	5
Beleuchtung, Make-up Spiegel	Soffitte	3
Handschuhkastenleuchte	Glassockel	4
Aschenbecherbeleuchtung	Glassockel	1,2
Kontroll- und Warnleuchten	Glassockel	1,2 oder 2,5
Instrumentenbeleuchtung	Glassockel	1,2 oder 2,5
Beleuchtung, Bedienungsschalter-Heizung	Glassockel	1
Beleuchtung, Schaltkulisse-Autom.Getriebe	Bajonett	2
Beleuchtung-Uhr	Glassockel	1,4
Beleuchtung-Zigarettenanzünder	Glassockel	1,2

Beachte: Die Kontrolleuchten bzw. Beleuchtungen in den Schaltern der Instrumententafel sind eingeschweißt und können nicht ausgetauscht werden.

AUFBAU UND ANWENDUNG DER WIRKSCHALTPLÄNE

Die Darstellung erfolgt als Wirkschaltplan und zeigt pro Blatt die zusammengehörigen Schaltkreise einschließlich der symbolhaft dargestellten Verbraucher, deren Schaltglieder sowie der Klemm- und Steckverbindungen, Löt- und Massestellen. In den Schaltplänen (Scorpio 4x4, Pläne 21A/22A) sind Bauteile mit einem Großbuchstabe gekennzeichnet und im zusätzlichen Informationsteil beschrieben.

Die Pläne 1, 1A und 1B dienen der allgemeinen Erklärung und Übersicht.

Plan 1

bietet neben einer kurzen Einführung in den Schaltplan allgemeine Informationen über die Kombi- Instrumente, die für alle nachfolgenden Systeme zutreffen. Des weiteren befindet sich eine grobe Übersicht über alle folgenden Schaltpläne in diesem Plan (siehe auch Seite 1).

Plan 1A / 1B beinhaltet die Lage der Sicherungen und Relais in der Zentralelektrikbox, bzw. Lage der Relais und Module im Fahrzeuginnenraum.

Plan 2

Um Wiederholungen in jedem einzelnen Wirkschaltplan zu vermeiden, enthält Plan 2 ein sog. Einspeise-System für alle Wirkschaltpläne. Gemeint ist damit die Einspeisung von Batterie-Plus bis zur Sicherung oder einem anderen markanten Verteilerpunkt. Neben den symbolhaft dargestellten Sicherungen (mit C-Nummer Angabe) befindet sich eine Tabelle, die die jeweiligen Wirkschaltplan-Nummern angibt.

Beispiel: Leitung 15-4 SW-GE (Zündschloßrelais bzw. -schalter) mündet in Sicherung 20 mit der C-Nummer C-1120. Den weiteren Verlauf von der Sicherung bis zur Verbrauchermasse findet man in den Plänen 3, 3A, 9, 12, 12A, 25 und 29.

Beachte: Mit den in den Schaltplänen dargestellten Symbolen, Abb.3, wird eine Leiterbahnunterbrechung dargestellt, die keinen weiteren Einfluß auf die jeweilige Funktion hat.

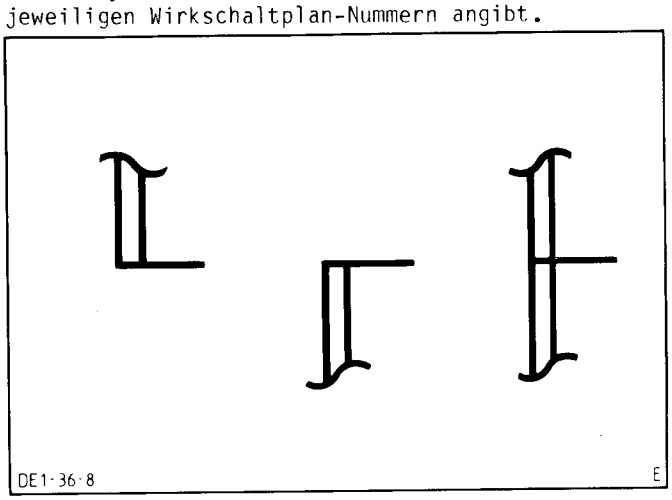

Abb.3 Symboldarstellung im Schaltplan

Pläne 3 bis 31

Die Einspeisung von Plan 2 wird im Wirkschaltplan durch Wiederholen der im Einspeise-System gezeigten Sicherung und C-Nummer dargestellt. Verbindungen zwischen den einzelnen Plänen werden mit dem gleichen Symbol und der entsprechenden Plannummer dargestellt.

Beispiel (Abb.4): Plan 12, Suchfeld A1. 2 ▶ bedeutet: Einspeisung von Plan 2.

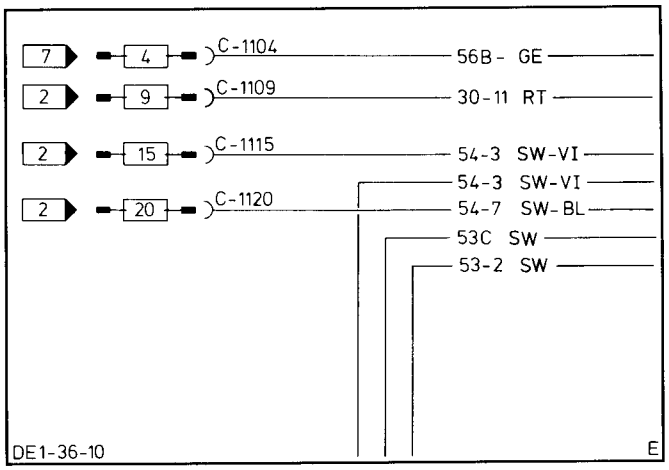

Abb.4 Einspeisung von Plan 2

Die Wirkschaltpläne sind mit einem zusätzlichen Informationsteil der einzelnen Steckverbindungen, Löt- und Massestellen umgeben.

Mit C-Nummern sind Steck- und Klemmverbindungen gekennzeichnet. Sie sind im zusätzlichen Informationsteil mit einem wirklichkeitsnahen Symbol dargestellt und zeigen die lagerichtigen Drahtanschlüsse mit Stromkreisnummer und Leitungsfarben, Abb.5.

In den Wirkschaltplänen sind nur die Drahtanschlüsse des CL-, GL- und Ghia-Kombiinstruments (Limousine) unter C-900 / C-901 aufgeführt (siehe Plan 1).

AUFBAU UND ANWENDUNG DER WIRKSCHALTPLÄNE (Fortsetzung)

Außerdem befinden sich in Abb.5:
- die Lage der Steckverbindungen im Fahrzeug,
- die Basisnummer des Leitungsstranges, in welchem die Steckverbindung zu finden ist
- die Bezeichnung des aufzusteckenden Teils.

Beispiel - Hauptscheinwerfer links

Die Lage der Steckverbindung (C - 1205) für den linken Hauptscheinwerfer ist im Plan 7 (Suchfeld A 12) dargestellt. Unter dieser Bezeichnung (C - 1205) sind im zusätzlichen Informationsteil die Leitungsanschlüsse für diesen Stecker genau erklärt.

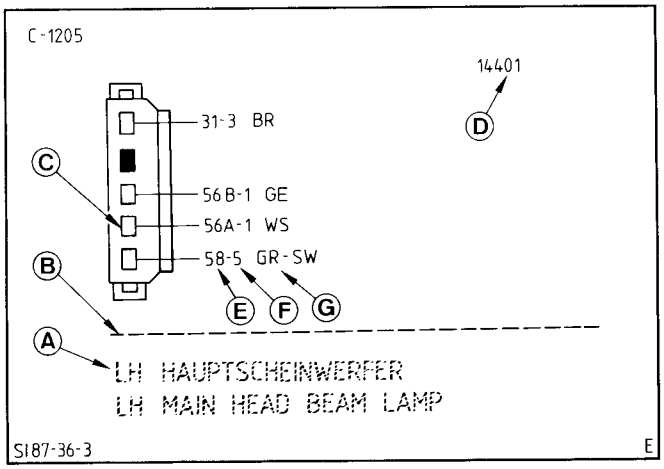

Abb. 5 Steckverbindung C-1205 im zusätzlichen Informationsteil

Abb.5 Steckverbindung C-1205 im zusätlichen Informationsteil
A = Aufzusteckendes Teil bzw. Lage im Fahrzeug (LH = linke Seite)
B = Trennlinie zwischen Steckern oder Stecker und Gerät
C = Lagerichtige Drahtanschlüsse
D = Basisnummer des Leitungsstranges
E = Stromkreisnummer nach DIN
F = Von FORD festgelegte Bezeichnung
G = Leitungsfarbe

Mit S-Nummern sind die Lötstellen und mit G-Nummern die Massestellen gekennzeichnet.Im zusätzlichen Informationsteil ist die örtliche Lage der Löt- oder Masssestelle im Fahrzeug beschrieben.

Beispiel-Plan 7: Die Lage der Lötstelle S-1027 (Suchfeld F13/14) ist im Informationsteil unter "Lötstellen Codes" und die Lage der Massestelle G-1009 (Suchfeld F13/14) unter "Masse Codes" beschrieben, Abb.6.

Gleiche Steckverbindungen, Löt- und Massestellen, die in verschiedenen Schaltplänen erscheinen, behalten grundsätzlich die gleiche Nummernbezeichnung.

Sicherungen und Relais sind in den Schaltplänen numeriert und entsprechen den Positionszahlen für Sicherungen und Relais im Plan 1A/B.

Wie schon eingangs erwähnt, sind Wirkschaltpläne ohne Ausstattungsvariantenangabe für alle FORD SCORPIO'87-Modelle gültig. Abweichungen zwischen den einzelnen Varianten werden durch Klammer - Symbole dargestellt, um mehrere Anschlußmöglichkeiten bzw. Wirkungsweisen des Stromkreises zu zeigen.

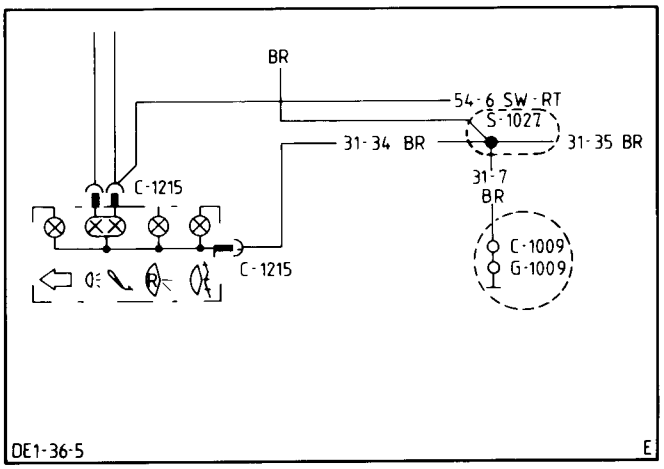

Abb.6 Lage der Lötstelle S-1027 bzw. Massestelle G-1009

LAGE DES
HAUPTKABEL-
STRANGES
(FAHRZEUG-
VORDER-
ANSICHT)

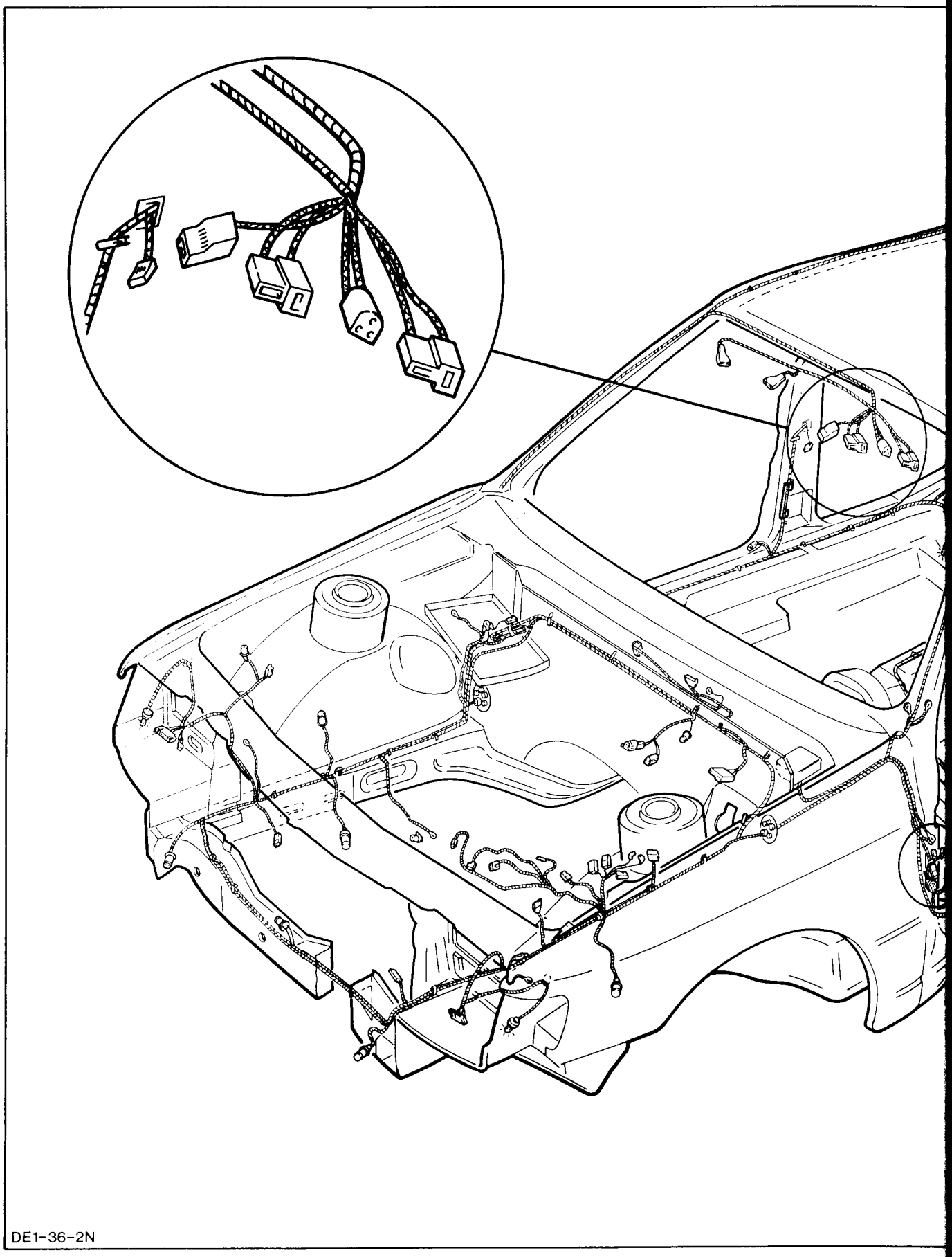

Lage des Hauptkabelstranges (Fahrzeug-Vorderansicht)

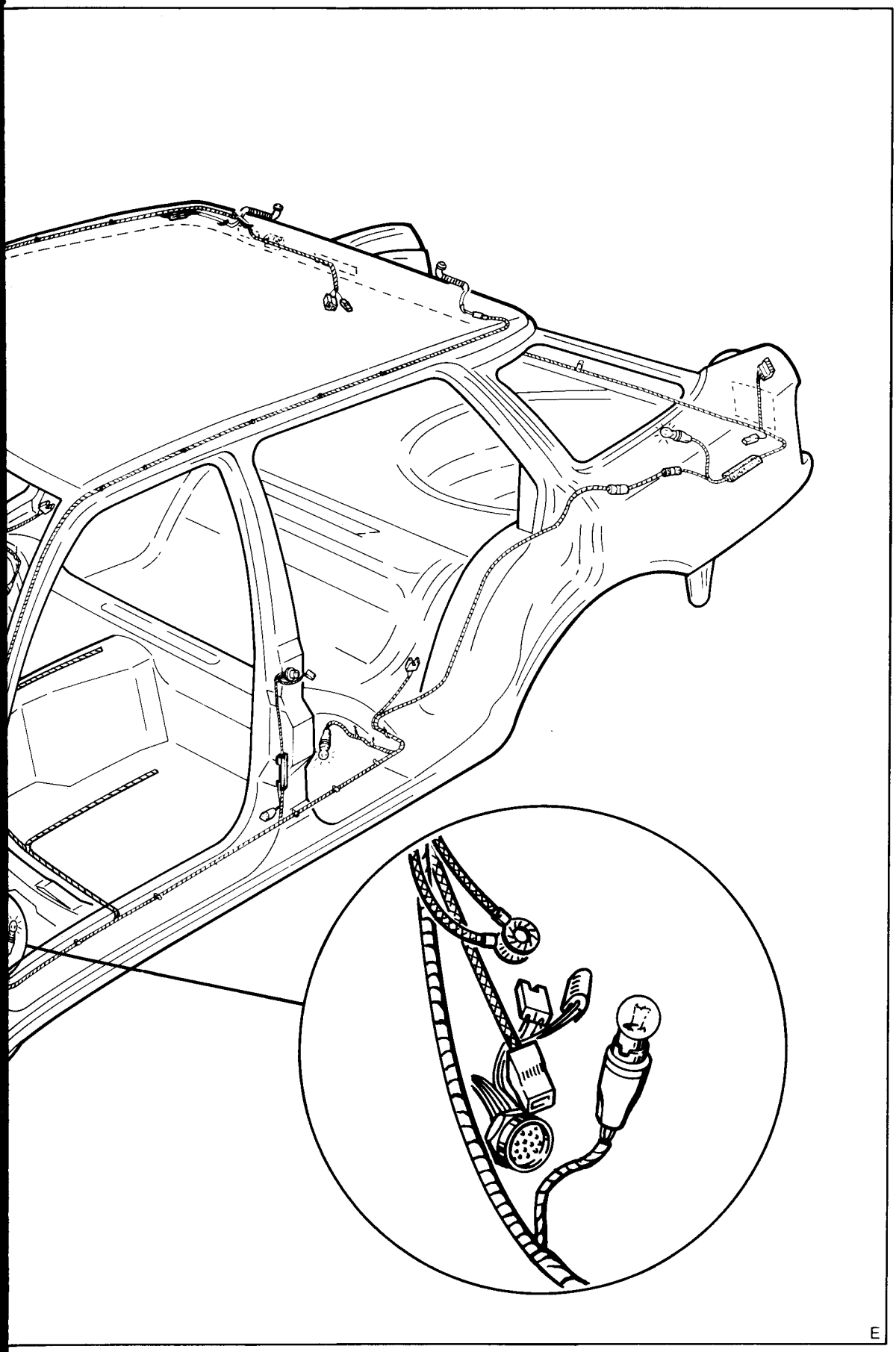
E

LAGE DES
HAUPTKABEL-
STRANGES
(FAHRZEUG-
HECKANSICHT)

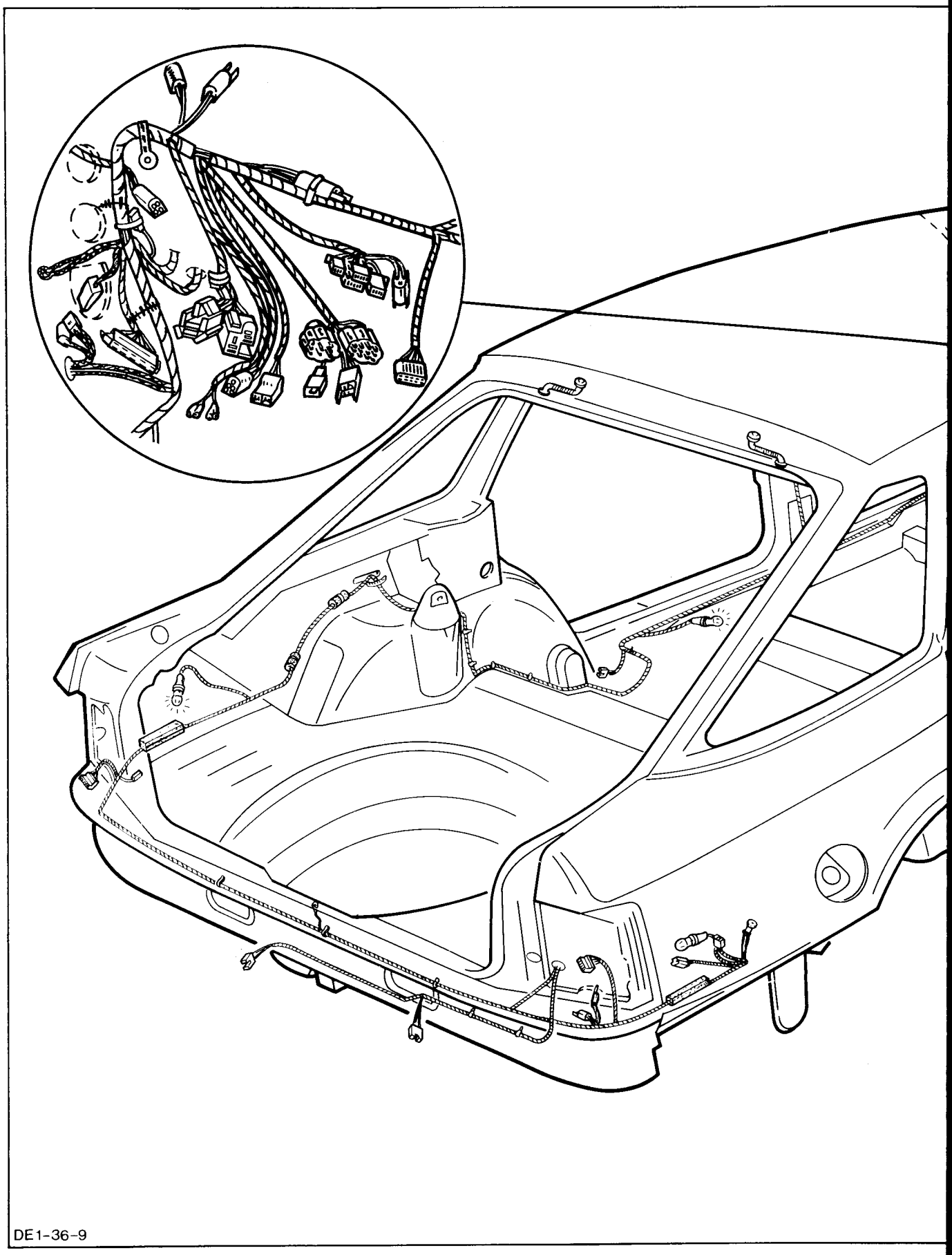

Lage des Hauptkabelstranges (Fahrzeug-Heckansicht)

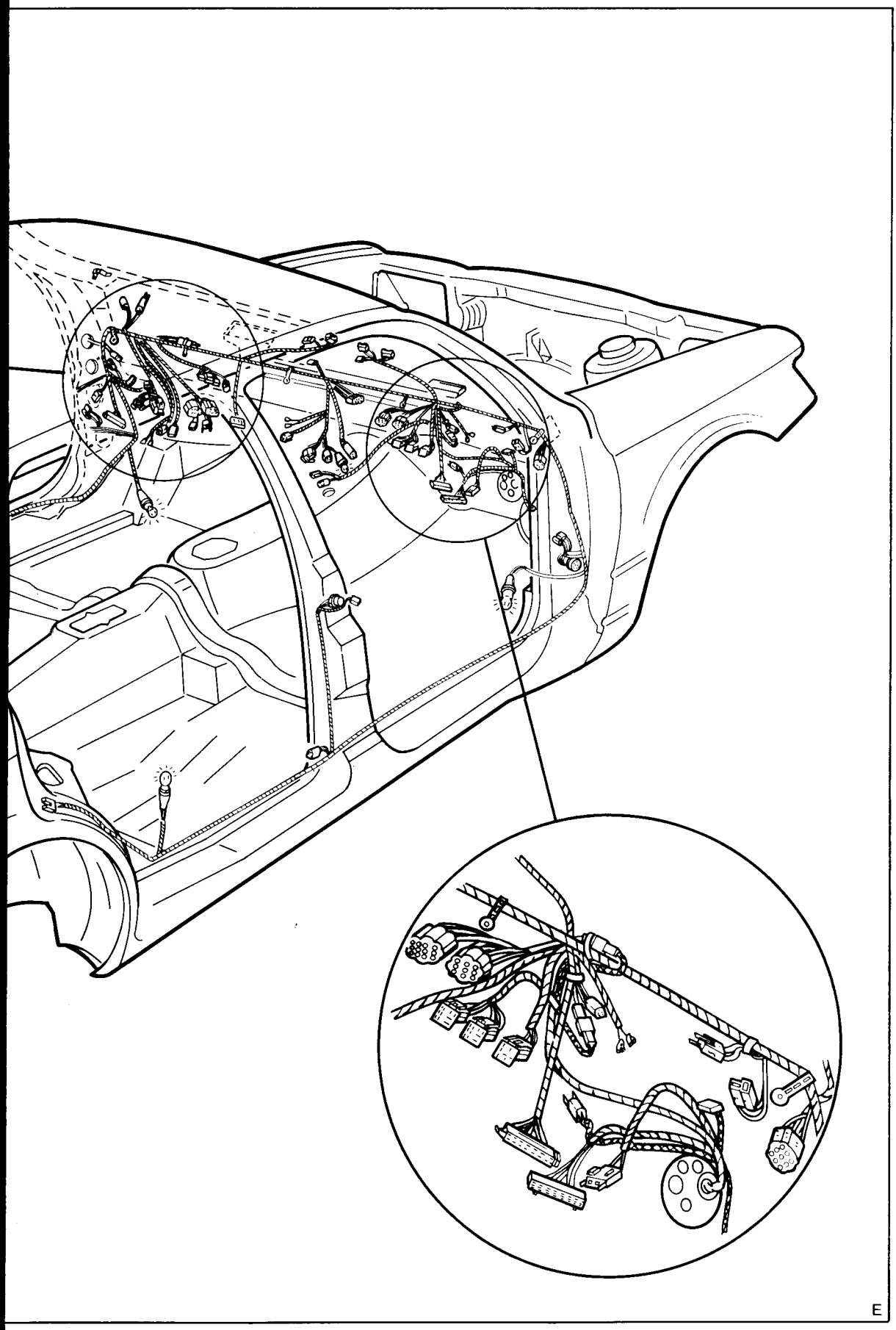
E

LAGE DER RELAIS UND MODULE

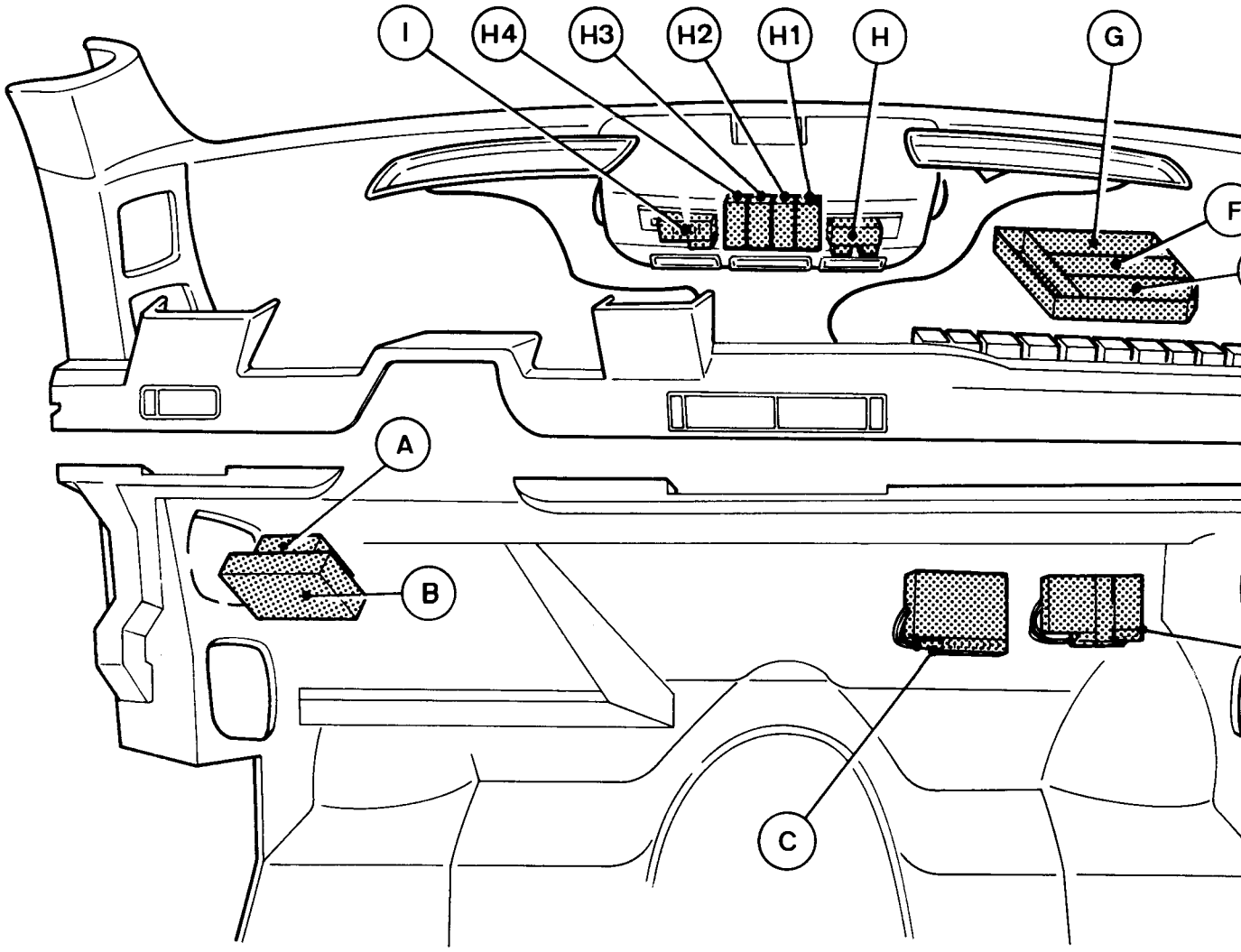

DE-36-1N

Lage der Relais und Module unter der Instrumentenfafel

A = Taxi-Alarm
B = Glühlampen-Überwachung
C = EEC-IV - Modul
D = ABS-Bremsanlage
E = Relais-Kopfhörer
F = Zusatz-Warnsystem
G = Autom. Geschwindigkeits-Regelsystem
H = Diebstahl-Warnanzeige
H1 = Hydraul. Motor ABS-Relais
H2 = Benzinpumpen-Relais (Klimanalage)
H3 = Übergas-Relais
H4 = Relais-Nebelschlußleuchte für (S),(N),(SF)
I = Warnanzeige-Beleuchtung

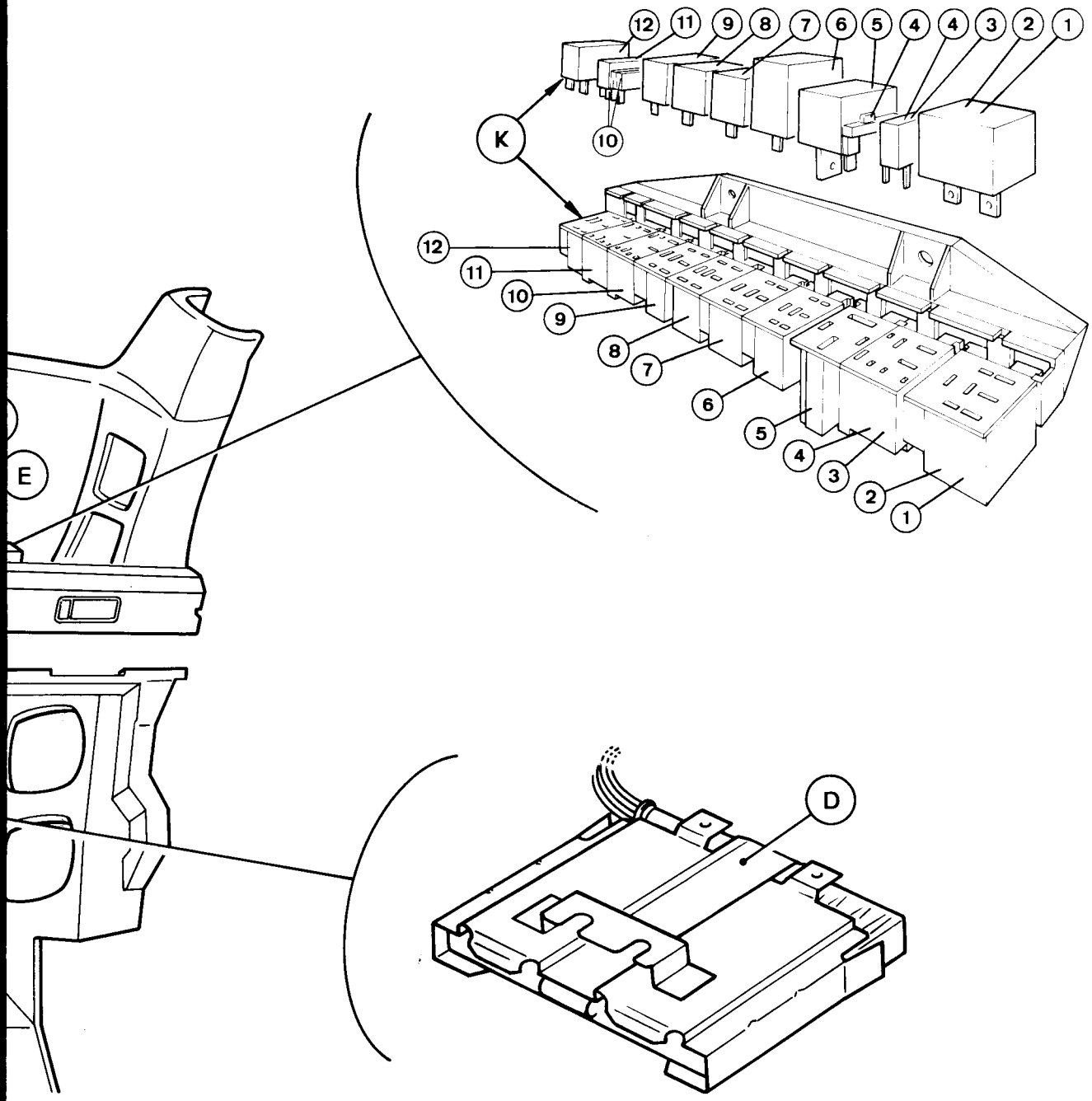

lgende Relais befinden sich in der Relaisbox "K"

/2 = Ansaugvorwärmung (Vergaser) oder Kraftstoffpumpe (Einspritzer)
/4 = Selbsthalteventil (Vergaser) oder Einspritzventil
= Beheitzte Windschutzscheibe
= Zeitrelais - beheizte Windschutzscheibe
= Kühlgebläse
= Pumpe-Bremsdruck
= ABS-Bremsanlage
= ABS - Hydr.-Motor (2 Dioden)
= Niveauregulierung
= Diodenblock (Klimaanlage/Diesel)

1 2 3 4 5 6

ALLGEM. BEMERKUNG

GENERAL NØTES

A

DER SCHALTPLAN IST IN VERSCHIEDENE ELEKTR.SYSTEME AUFGETEILT.DIE FUNKTIØN EINES ELEKTR.SYSTEMES WIRD VØN DER SICHERUNG BIS ZUR VERBRAUCHERMASSE DARGESTELLT.DIE EINSPEISUNG BIS ZUR SICHERUNG WIRD AUF PLAN 2 GEZEIGT.
TEILE DIE IN MEHREREN ELEKTR.SYSTEMEN FUNKTIØNSWIRKSAM SIND,WERDEN AUCH IN JEDEM DIESER SYSTEME WIEDER NEU DARGESTELLT.

THE WIRING DIAGRAM IS DEVIDED INTØ VARIØUS ELECTRICAL SYSTEMS.THE FUNCTIØN ØF EACH ELECTRICAL SYSTEM IS SHØWN FRØM FUSE TØ ELECTRICAL CØNSUMER GRØUND.
THE PØWER DISTRIBUTIØN TØ THE FUSE IS SHØWN ØN PAGE 2.
PARTS ØF THE ELECTRICAL SYSTEM WHICH HAVE MØRE THAN ØNE FUNCTIØN MAY APPEAR MØRE THAN ØNCE.

B

DER SCHALTPLAN BEINHALTET KEINE ANGABEN UEBER LEITUNGSQUERSCHNITT UND INDEX DER LEITUNGSNUMMERN.

THE WIRING DIAGRAMS CØNTAIN NØ DATA REGARDING WIRE SIZE AND INDEX ØF THE CIRCUIT NUMBERS.

ALLE STECKVERBINDUNGEN(C-),LØET-(S-) UND MASSESTELLEN(G-) SIND MIT EINEM ZUSAETZLICHEN INFØRMATIØNSTEIL DES SCHALTPLANES VERKNUEPFT,IN WELCHEM AUSSAGEN UEBER DIE PØSITIØNEN IM FAHRZEUG GEMACHT WERDEN.

THE CØNNECTIØNS(C-),SPLICES(S-) AND GRØUND PØINTS(G-) ARE HØØKED TØGETHER WITH THE ADDITIØNAL INFØRMATIØN CHART WITCH SHØWS THEIR PØSITIØNS IN THE VEHICLE.

C

ALLE STECKER SIND ZUSAETZLICH MIT IHREM SYMBØL DER AUFSTECKSEITE DARGESTELLT UND ZEIGEN DIE LAGERICHTIGEN DRAHTANSCHLAEGE MIT STRØMKREISNUMMER UND FARBE.

ALL CØNNECTØRS ARE SHØWN ADDITIØNALLY WITH THEIR SYMBØL ØN THE MATING FACE AND SHØW THE EXACT PØSITIØN ØF WIRE-CRIMPINGS WITH CIRCUIT-NØ AND CØLØR.

AUSNAHMEN BILDEN DIE C-NUMMERN DES KØMBIINSTRUMENTS,DEREN UNTERSCHIEDLICHE VARIANTEN AUF DIESEM PLAN GEZEIGT WERDEN. SIEHE

THE C-NUMBERS ØF THE INSTRUMENT CLUSTER AR EXCEPTIØNS.THE DIFFERENT VARIATIØNS ARE SHØWN ØN THIS PAGE. SEE

D

C-900 C-901

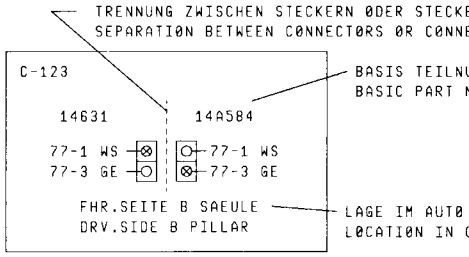

ZEICHEN-ERKLAERUNG:

2 EINSPEISUNG VØN ØDER FØRTSETZUNG AUF PLAN 2

E

D ZEIGT SPEZIFISCHE GESETZLICHE ANFØRDERUNG DIESES LANDES.

STECKVERBINDUNG IST NICHT IN JEDER VARIANTE VØRHANDEN.

ABSCHIRMUNGSANSCHLUSS

SYMBØL-EXPLANATIØN:

2 PØWER DISTRIBUTIØN FRØM ØR CØNTINUATIØN ØN PAGE 2

GB SHØWS SPECIFIC LEGAL REQUIREMENT ØF THIS CØUNTRY.

CØNNECTIØN DØES NØT EXIST IN EVERY VARIATIØN.

SCREEN CØNNECTIØN

FARBKENNZEICHNUNG:

F

BLAU....BL	RØSA....RS
BRAUN...BR	RØT.....RT
GELB....GE	SCHWARZ.SW
GRAU....GR	VIØLETT.VI
GRUEN...GN	WEISS...WS

CØLØR CØDE:

BLUE....BL	PINK....RS
BRØWN...BR	RED.....RT
YELLØW..GE	BLACK...SW
GREY....GR	VIØLET..VI
GREEN...GN	WHITE...WS

1 2 3 4 5 6

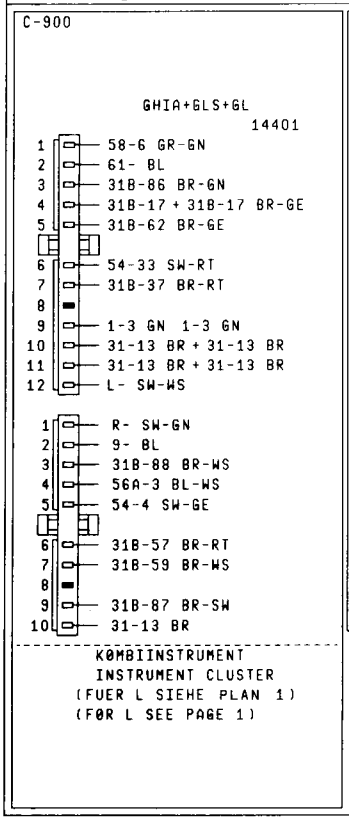

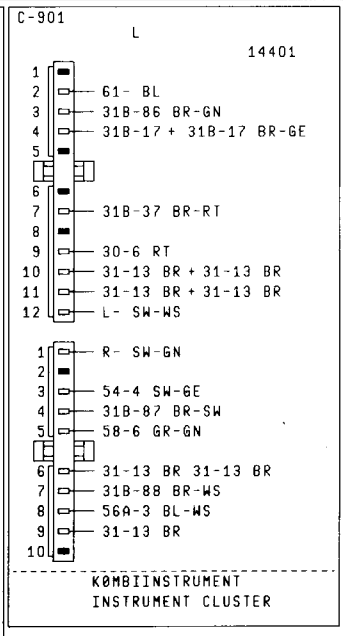

7	8	9 SYSTEM	10 PLAN PAGE	11 MØDEL	12 SYSTEM	13 SYSTEM
UND GERAET		ERKLAERUNG.....	1		EXPLANATIØN.....	SPIEGEL-VERST./HEIZUNG..
TØR AND CØMPØNENT		ERKLAERUNG.....	1A	LHD	EXPLANATIØN.....	BEH.HECKSCHEIBE.....
		ERKLAERUNG.....	1B	RHD	EXPLANATIØN.....	SPIEGEL-VERST./HEIZUNG..
MER DER LEITUNG		EINSPEISUNG.....	2		PØWER DISTRIBUTIØN.....	BEH.HECKSCHEIBE.....
MBER ØF THE WIRE		LADE,ANLASS,BETRIEB.....	3		CHARGE,START,RUN.....	BEH.WINDSCHUTZSCHEIBE...
		LADE,ANLASS,BETRIEB.....	3A		CHARGE,START,RUN.....	NIVEAUREGULIERUNG.....
		MØTØR REGELUNG.....	4	1,8L ØHC	ENGINE CØNTRØL.....	SCHEINWERFERREGELUNG....
		MØTØR REGELUNG.....	4A	2,0L ØHC	ENGINE CØNTRØL.....	ANTI BLØCKIER.....
		BENZINEINSPRITZUNG.....	5	2,0L ØHC	FUEL INJECTIØN.....	BEH.SITZE.....
		BENZINEINSPRITZUNG.....	5A	2,0L ØHC (S) (CH)	FUEL INJECTIØN.....	ZUSAETZLICHE WARNLEUCHTE
UER STECKVERBINDUNGEN		BENZINEINSPRITZUNG.....	5B	2,0L ØHC (ZA)	FUEL INJECTIØN.....	KRAFTSTOFF-COMPUTER....
R FØR CØNNECTIØNS		BENZINEINSPRITZUNG.....	5C	2,8L V6	FUEL INJECTIØN.....	TUERKØNTRØLLE.....
		BENZINEINSPRITZUNG.....	5D	2,8L V6 (ZA)	FUEL INJECTIØN.....	GLUEHLAMPENKØNTRØLLE....
		BENZINEINSPRITZUNG.....	5E	2,0L ØHC (D)	FUEL INJECTIØN.....	GLUEHLAMPENKØNTRØLLE....
		BENZINEINSPRITZUNG.....	5F	2,4L/2,9L V6	FUEL INJECTIØN.....	GLUEHLAMPENKØNTRØLLE....
		BENZINEINSPRITZUNG.....	5G	2,9L V6 (D)	FUEL INJECTIØN.....	DIEBSTAHL WARN.....
		DIESEL.....	6		DIESEL.....	GESCHWINDIGKEITSREGELUNG.
		AUSSENBELEUCHTUNG.....	7	LHD	EXTERIØR LIGHTING.....	RADIØ UND LAUTSPRECHER...
		AUSSENBELEUCHTUNG.....	7A	RHD	EXTERIØR LIGHTING.....	RADIØ UND LAUTSPRECHER...
		AUSSENBELEUCHTUNG.....	7B	(S) (N) (SF)	EXTERIØR LIGHTING.....	RADIØ UND LAUTSPRECHER...
		NEBEL-SCHEINW.U.SCHLUSSL..	8	(D) (DK) (F) (GR) (I) (A) (B) (E) (P)	FRØNT AND REAR FØG LAMP..	RADIØ UND LAUTSPRECHER...
						TAXI.....
		NEBEL-SCHEINW.U.SCHLUSSL..	8A	(GB)	FRØNT AND REAR FØG LAMP..	
		NEBEL-SCHEINW.U.SCHLUSSL..	8B	(S) (SF) (N)	FRØNT AND REAR FØG LAMP..	
		NEBEL-SCHEINW.U.SCHLUSSL..	8C	(CH)	FRØNT AND REAR FØG LAMP..	
		NEBEL-SCHEINW.U.SCHLUSSL..	8D	(NL)	FRØNT AND REAR FØG LAMP..	
		SIGNAL,WARN.....	9		SIGNAL,WARNING.....	
		INNENBELEUCHTUNG.....	10		INTERIØR LIGHTING.....	
		LICHT WARN.....	10		LIGHT WARNING.....	
		INNENBELEUCHTUNG.....	10A	VERZ./DELAY	INTERIØR LIGHTING.....	
		LICHT WARN.....	10A		LIGHT WARNING.....	
		INNENBELEUCHTUNG.....	10B		INTERIØR LIGHTING.....	
		VERSCHIEDENES.....	10B		MISCELLANEØUS.....	
		LUEFTUNG,HEIZUNG.....	11		VENTILATIØN,HEATER.....	
		WISCH-WASCH.....	12		WIPER-WASH.....	
		WISCH-WASCH.....	12A	(S)	WIPER-WASH.....	
		KLIMAANLAGE.....	13	2,0L ØHC/2,8L V6	AIR CØNDITIØNING.....	
		KLIMAANLAGE.....	13A	2,0L ØHC (D) 2,9L V6 (D)	AIR CØNDITIØNING.....	
		KLIMAANLAGE.....	13B	2,4L/2,9L V6	AIR CØNDITIØNING.....	
		KØFFERRAUMENTRIEGLUNG.....	14		DECKLID RELEASE.....	
		ZENTRALVERRIEGLUNG.....	14		DØØR LØCKING.....	
		KØFFERRAUMENTRIEGLUNG.....	14A	LØW	DECKLID RELEASE.....	
		ZENTRALVERRIEGLUNG.....	14A	LØW	DØØR LØCKING.....	
		FENSTERHEBER.....	15		PØWER WINDØW.....	
		FENSTERHEBER.....	15A	LØW	PØWER WINDØW.....	
		SCHIEBEDACH.....	16		PØWER RØØF.....	
		SITZVERSTELLUNG.....	17	VØRNE/FRØNT	PØWER SEAT.....	
		SITZVERSTELLUNG.....	17A	HINTEN/REAR	PØWER SEAT.....	

7	8	9	10	11	12	13

ERKL

14	15	16	
PLAN PAGE	MODEL	SYSTEM	
18	LHD	MIRROR-ADJUSTM./HEATING..	
18	LHD	HEATED REAR WINDOW.....	A
18A	RHD	MIRROR-ADJUSTM./HEATING..	
18A	RHD	HEATED REAR WINDOW.....	
19		HEATED WIND SHIELD.....	
20		SELF LEVELING SUSP.....	
21	F	HEAD LAMP ADJ.CONTROL....	
22		ANTI LOCK BRAKE.....	
23		HEATED SEAT.....	
24		AUXILIARY WARNING LAMPS..	
25		FUEL COMPUTER.....	
26		DOOR AJAR.....	B
27	LHD	BULB OUTAGE.....	
27A	RHD	BULB OUTAGE.....	
27B	S	BULB OUTAGE.....	
28		ANTI THEFT.....	
29		SPEED CONTROL.....	
30	MONO	RADIO AND SPEAKER.....	
30A	STEREO	RADIO AND SPEAKER.....	
30B	EQUALIZER	RADIO AND SPEAKER.....	
30C	KOPFH./HEADPH.	RADIO AND SPEAKER.....	
31		TAXI.....	C
			D
			E
			F

14 15 16

ÄRUNGEN

SCORPIO '87

PLAN 1

Dezember 1986

EFF.: B/021667 JP
SUP.: A/587524 JP
K87GG 14400 AA

LHD BØX

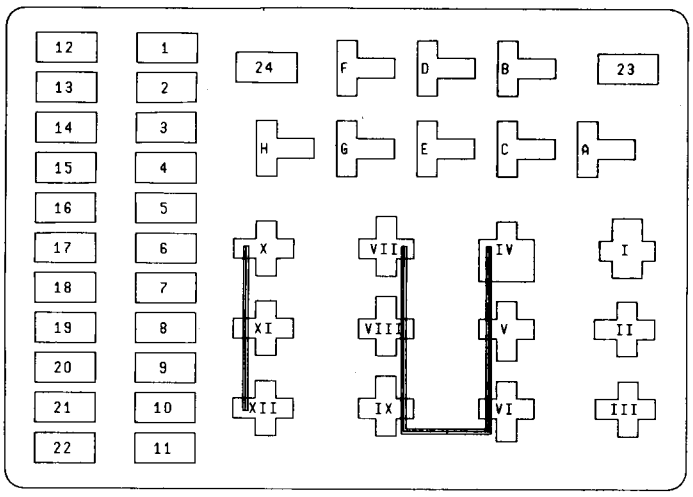

RELAIS LAGE S.-R.-BØX
RELAY LØCATIØN F.-R.-BØX

I	ZUENDSCHLØSS IGNITIØN SWITCH
II	BEH.HECKSCHEIBE HEATED BACKLITE
III	FENSTERH.HILFS,SCHIEBEDACH PØWER-WINDØW AUX.,RØØF
IV	STANDLICHT (S) (SF) (N) SIDE LIGHT
V	WISCHER INTERV.VØRN WIPER INTERM.FRØNT
VI	WISCHER HINTEN WIPER REAR
VII	SCHEINW.REINIGUNG HEADLAMPS CLEANING
VIII	VERZØEGERTE INNENBELEU. INTERIØR LIGHT DELAY
IX	FØND SPERR REAR SEAT CUT ØFF
X	FERNSCHEINWERFER MAIN BEAM
XI	MØTØRLAUF HILFS ENG.RUN AUX.
XII	AUTØM.GETRIEBE AUTØM.TRANSMISSIØN

RELAIS LAGE S.-R.-BØX
RELAY LØCATIØN F.-R.-BØX

A	TAGLICHT DAY TIME RUNN.LIGHT
B	NEBELSCHLUSSLEUCHTE (S) (SF) (N) REAR FØG LAMP
C	HØRN HØRN
D	HECKKLAPPENØEFFNER TAILGATE RELEASE
E	FREI FREE
F	ABBLENDLICHT DIP BEAM
G	BEH.SITZE HEATED SEATS
H	NEBELSCHEINWERFER FØG LAMPS

NØ	A	SICHERUNGSANSCHLUESSE FUSE CØNNECTIØNS ØF F
1	20	LH FERNLICHT,LH ZUS.FE LH MAIN BEAM,LH RØAD L
2	20	RH FERNLICHT,RH ZUS.FE RH MAIN BEAM,RH RØAD L
3	10	LH ABBLENDLICHT, LH DIP BEAM,
4	10	RH ABBLENDLICHT,SCHEIN RH DIP BEAM, HEADL
5	10	LH STANDLICHT, LH SIDE LAMPS,
6	10	RH STANDLICHT, RH SIDE LAMPS,
7	15	INSTRUMENTEN BEL.,KENN INSTRUMENT ILLUM.,LICE
8	10	STEUERUNG FUER:BEH.WIN CØNTRØL FØR: WIND SCRE
9	30	SCHEINW.REIN.,HECKKLA HEADL.CLEAN., TAILGATE
10	20	INNENBELEUCHTUNG,UHR, INTERIØR LAMPS, CLØC
11	20	KRAFTSTØFFPUMPE(KLIMAA FUEL PUMP(AIR CØNDITIE
12	10	WARNBLINKER HAZARD
13	30	BEH.SITZE , ZIGARREN HEATET SEATS,CIGARLIG
14	30	HØRN HØRN
15	30	WISCHERMØTØRE,SPUELER WIPER MØTØRS, WASHER
16	30	BEH.HECKSCHEIBE,BEH.S HEAT.BACKLITE, HEAT.
17	20	NEBELSCHEINW., FRØNT FØG LAMPS,
18	30	HEIZGEBLAESE HEATER BLØWER
19		FREI FREE
20	15	BLINKER,RUECKFAHRLEUC FLASHER,BACK UP LAMPS
21	15	BREMSLICHTER STØP LAMPS
22	10	STEUERSTRØMKREISE,KØNT CØNTRØL CIRCUITS, INDI
23	C20	FENSTERHEBER VØRNE,SC PØWER WINDØW FRØNT,PØ
24	C20	FENSTERH.HINTEN,RUECKS PØWER WINDØW REAR,REA

SICHERUNGS-RELAIS-BØX
ELAY-BØX

EINW.

EINW.

EAUREG.
VELING

ENLEUCHTE,
LATE LAMP,
HEIBE,KLIMAANL.,NIVEAUREG.,
ICE,AIR CØND.SELV LEVEL SUSP.
ØEFFNER
ASE
TRALVERR.,VERST.SPIEGEL
R LØCKING,PØWER MIRRØR
),TAXI ALARM
TAXI ALARM

NDER VØRN, HINTEN
FRØNT, REAR

N

R

NZEIGEN
S
DACH C= UEBERLASTSCHUTZ
ØØF C= CIRCUIT BREAKER
RST.
T ADJ.

SICHERUNGS/RELAIS LAGE HINTER U.UNTER DEM ARMATURENBRETT
FUSE/RELAY LØCATIØN BEHIND AND BELØW INSTRUMENT PANEL

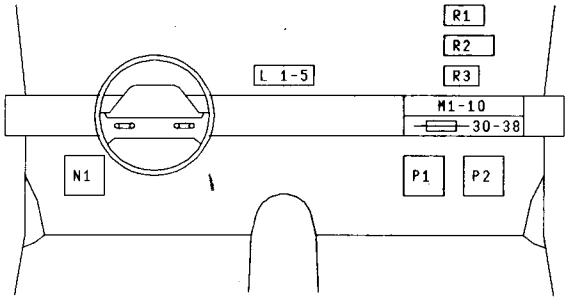

NØ	A	FARBE CØLØR	SICHERUNGEN BEIFHR.SEITE HANDSCHUKASTEN FUSES PASSENGER SIDE GLØW BØX
30	20	SCHWARZ BLACK	BENZINEINSPR.PUMPE FUEL INJECTIØN PUMP
31	20	RØSA PINK	KUEHLGEBLAESE CØØLING FAN
32	20	GELB YELLØW	ANTI BLØCKIER ANTI LØCK BRAKE
33	30	GRUEN GREEN	ANTI BLØCKIER PUMPE ANTI LØCK BRAKE PUMP
34	30	BRAUN BRØWN	BEH.WINDS.SCHEIBE LH WIND SCREEN DE ICE LH
35	30	BRØWN BRØWN	BEH.WINDS.SCHEIBE RH WIND SCREEN DE ICE RH
36	C20	GRAU GREY	VERST.SITZE C= UEBERLASTSCHUTZ PØWER SEAT C= CIRCUIT BREAKER
37	20	ØRANGE ØRANGE	NIVEAUREG. SELF LEVELING SUSP.
38	15	VIØLETT VIØLET	LAMBDA GEBER H.E.G.Ø.

NØ	A	SICHERUNGEN UNTER ARMATURENBR.LINKS NEBEN HEIZUNG FUSES BELØW INSTR.PANEL BESIDE HEATER LEFT
50	2	RADIØ MØNØ RADIØ MØNØ
51	0,5	RADIØ MØNØ + MEMØRY RADIØ MØNØ + MEMØRY

MØDULE/RELAIS
MØDULE/RELAY
HALTER MITTE ARM
BRACKET CENTRE I

L1	LICHT AN SUMME LIGHTS ØN BUZ
L2	NEBELSCHLUSSLE REAR FØG LAMP
L3	KICK DØWN ZE KICK DØWN TIME
L4	KRAFTSTØFFPUM FUEL PUMP(AIR
ØR	KUEHLGEBLAESE CØØLING FAN I
L5	DIEBSTAHLALAR ANTI THEFT AL

RELAIS LA
RELAY LØC
HALTER BEIFHR.SEIT
BRACKET PASSENGER

M1	ANSAUGL.VØRWA MANIFØLD HEATE (L PØSITIØN)
ØDER ØR	KRAFTSTØFFPUM FUEL PUMP
M2	SELBSTHALTE PØWER HØLD
ØDER ØR	EINSPRITZVENT INJECTIØN VAL
M3	BEH.WINDS.SCHE WIND SCREEN DE
M4	BEH.WINDS.SCHE WIND SCREEN DE
M5	KUEHLGEBLAESE CØØLING FAN
M6	HYDR.MØTØR HYDR.MØTØR
M7	ANTI BLØCKIER ANTI LØCK BRA
M8	ELEKTR.STEUER ELECTR.CØNTRØL
M9	NIVEAUREG. SELF LEVELLING
M10	LEERLAUF KØMPE IDLE SPEED CØ

RELAIS LA
RELAY LØC
RADHAUS LH
APRØN FENDER LH

S1	VØRGLUEH PRE GLØW

ERKL
– LINK

14 15 16

; LAGE
LØCATIØN
ATURENBRETT
NSTR.PANEL

:R
:ER
:UCHT.

T

'E(KLIMAANL.)
CØNDITIØN)
II

1
IRM

ÍE
ITIØN
E ARMATURENBR.
S.INSTR.PANEL

RM (VERG.)
R (CARB.)
I IN BØX)
E (EINSPR.)
(FUEL INJ.)
(VERG.)
(CARB.)
L (EINSPR.)
'E (FUEL INJ.)
IBE
ICE
IBE ZEIT
ICE TIME

HAUPT
E MAIN
ALB
ALB

SUSP.
NS.(KLIMAA.) D
P.(AIR CØND.)

E
ITIØN

MØDUL LAGE
MØDULE LØCATIØN

FHR.SEITE ARMATURENBR.UNTEN
DRY.SIDE INSTR.PANEL BELØW

N1	GLUEHLAMPENUEBERW. BULB ØUTAGE
ØDER ØR	TAXI ALARM TAXI ALARM

BEIFHR.SEITE ARMATURENBR.UNTEN
PASSENGER S.INSTR.PANEL BELØW

P1	ANTI BLØCKIER ANTI LØCK BRAKE
P2	EINSPRITZ FUEL INJECTIØN

HALTER BEIFHR.SEITE ARMATURENBR.
BRACKET PASSENGER S.INSTR.PANEL

R1	GESCHWINDIGKEITSKØNTRØLL SPEED CØNTRØL
R2	WARNANZEIGE AUX.WARN
R3	FERNBETÄTIGUNG IM FOND REAR SEAT ENTERTAINMENT

A B C D E F

14 15 16

ÄRUNGEN
ESLENKER

SCORPIO '87

PLAN 1A

Dezember 1986

EFF.: A/587524 JP
K87GG 14400 AA

RHD B0X

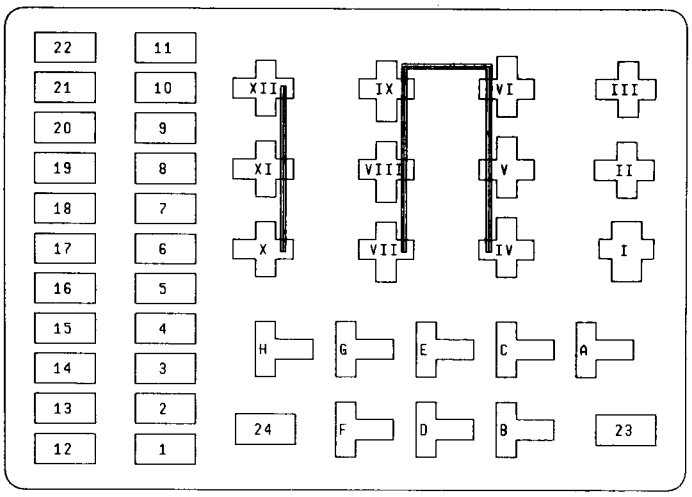

RELAIS LAGE S.-R.-B0X
RELAY L0CATI0N F.-R.-B0X

I	ZUENDSCHL0SS IGNITI0N SWITCH
II	VERMINDERTES ABBLENDLICHT DIM DIP
III	FENSTERH.HILFS,SCHIEBEDACH P0WER-WIND0W AUX.,R00F
IV	FREI FREE
V	WISCHER INTERV.V0RN WIPER INTERM.FR0NT
VI	WISCHER HINTEN WIPER REAR
VII	SCHEINW.REINIGUNG HEADLAMPS CLEANING
VIII	VERZ0EGERTE INNENBELEU. INTERI0R LIGHT DELAY
IX	F0ND SPERR REAR SEAT CUT 0FF
X	FERNSCHEINWERFER MAIN BEAM
XI	M0T0RLAUF HILFS ENG.RUN AUX.
XII	AUT0M.GETRIEBE AUT0M.TRANSMISSI0N

RELAIS LAGE S.-R.-B0X
RELAY L0CATI0N F.-R.-B0X

A	VERMINDERTES ABBLENDLICHT DIM DIP
B	BEH.SPIEGEL HEAT.MIRR0R
C	H0RN H0RN
D	HECKKLAPPEN0EFFNER TAILGATE RELEASE
E	FREI FREE
F	ABBLENDLICHT DIP BEAM
G	BEH.SITZE HEATED SEATS
H	NEBELSCHEINWERFER F0G LAMPS

N0	A	SICHERUNGSANSCHLUESSE D FUSE C0NNECTI0NS 0F FUS
1	20	LH FERNLICHT,LH ZUS.FERN LH MAIN BEAM,LH R0AD LAM
2	20	RH FERNLICHT,RH ZUS.FERN RH MAIN BEAM,RH R0AD LAM
3	10	LH ABBLENDLICHT, LH DIP BEAM,
4	10	RH ABBLENDLICHT,SCHEINW. RH DIP BEAM, HEADLAMP
5	10	LH STANDLICHT, LH SIDE LAMPS,
6	10	RH STANDLICHT, RH SIDE LAMPS,
7	15	INSTRUMENTEN BEL.,KENNZE INSTRUMENT ILLUM.,LICENC
8	10	STEUERUNG FUER:BEH.WINDS C0NTR0L F0R:WIND SCREEN
9	30	SCHEINW.REIN.,HECKKLAPP HEADL.CLEAN., TAILGATE R
10	20	INNENBELEUCHTUNG,UHR, INTERI0R LAMPS, CL0CK,
11	20	KRAFTST0FFPUMPE(KLIMAANL FUEL PUMP(AIR C0NDITI0N
12	10	WARNBLINKER HAZARD
13	30	BEH.SITZE, ZIGARRENAN HEATET SEATS,CIGARLIGHT
14	30	H0RN H0RN
15	30	WISCHERM0T0RE,SPUELERPU WIPER M0T0RS, WASHER PU
16	30	BEH.HECKSCHEIBE,BEH.SPI HEAT.BACKLITE, HEAT.MI
17	20	NEBELSCHEINW., FR0NT F0G LAMPS,
18	30	HEIZGEBLAESE HEATER BL0WER
19		FREI FREE
20	15	BLINKER,RUECKFAHRLEUCHT FLASHER,BACK UP LAMPS
21	15	BREMSLICHTER ST0P LAMPS
22	10	STEUERSTR0MKREISE,K0NTR0 C0NTR0L CIRCUITS, INDICA
23	C20	FENSTERHEBER V0RNE,SCHI P0WER WIND0W FR0NT,P0WE
24	C20	FENSTERH.HINTEN,RUECKSIT P0WER WIND0W REAR,REAR

SICHERUNGS-RELAIS-BØX
RELAY-BØX

HEINW.

HEINW.

VEAUREG.
EVELING

HENLEUCHTE,
PLATE LAMP,
CHEIBE,KLIMAANL.,NIVEAUREG.,
ICE,AIR CØND.SELV LEVEL SUSP.
ØEFFNER
EASE
TRALVERR.,VERST.SPIEGEL
R LØCKING,PØWER MIRRØR
E),TAXI ALARM
TAXI ALARM

NDER VØRN, HINTEN
FRØNT, REAR

N

L
R

ANZEIGEN
RS
DACH C= UEBERLASTSCHUTZ
ØØF C= CIRCUIT BREAKER
RST.
T ADJ.

SICHERUNGS/RELAIS LAGE HINTER U.UNTER DEM ARMATURENBRETT
FUSE/RELAY LØCATIØN BEHIND AND BELØW INSTRUMENT PANEL

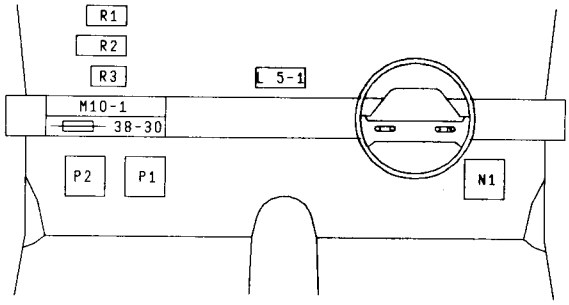

NØ	A	FARBE CØLØR	SICHERUNGEN BEIFHR.SEITE HANDSCHUKASTEN FUSES PASSENGER SIDE GLØW BØX
30	20	SCHWARZ BLACK	BENZINEINSPR.PUMPE FUEL INJECTIØN PUMP
31	20	RØSA PINK	KUEHLGEBLAESE CØØLING FAN
32	20	GELB YELLØW	ANTI BLØCKIER ANTI LØCK BRAKE
33	30	GRUEN GREEN	ANTI BLØCKIER PUMPE ANTI LØCK BRAKE PUMP
34	30	BRAUN BRØWN	BEH.WINDS.SCHEIBE LH WIND SCREEN DE ICE LH
35	30	BRØWN BRØWN	BEH.WINDS.SCHEIBE RH WIND SCREEN DE ICE RH
36	C20	GRAU GREY	VERST.SITZE C= UEBERLASTSCHUTZ PØWER SEAT C= CIRCUIT BREAKER
37	20	ØRANGE ØRANGE	NIVEAUREG. SELF LEVELING SUSP.
38	15	VIØLETT VIØLET	LAMBDA GEBER H.E.G.Ø.

NØ	A	SICHERUNGEN UNTER ARMATURENBR.LINKS NEBEN HEIZUNG FUSES BELØW INSTR.PANEL BESIDE HEATER LEFT
50	2	RADIØ MØNØ RADIØ MØNØ
51	0,5	RADIØ MØNØ + MEMØRY RADIØ MØNØ + MEMØRY

MØDULE/RELAI
MØDULE/RELAY
HALTER MITTE AR
BRACKET CENTRE

L1	LICHT AN SUMM LIGHTS ØN BUZ
L2	NEBELSCHLUSSL REAR FØG LAMP
L3	KICK DØWN ZE KICK DØWN TIM
L4	KRAFTSTØFFPUM FUEL PUMP(AIR
ØR	KUEHLGEBLAESE CØØLING FAN I
L5	DIEBSTAHLALAR ANTI THEFT AL

RELAIS LA
RELAY LØC
HALTER BEIFHR.SEI
BRACKET PASSENGER

M1	ANSAUGL.VØRWA MANIFØLD HEAT (L PØSITIØN
ØDER ØR	KRAFTSTØFFPUM FUEL PUMP
M2	SELBSTHALTE PØWER HØLD
ØDER ØR	EINSPRITZVENT INJECTIØN VAL
M3	BEH.WINDS.SCH WIND SCREEN D
M4	BEH.WINDS.SCH WIND SCREEN D
M5	KUEHLGEBLAESE CØØLING FAN
M6	HYDR.MØTØR HYDR.MØTØR
M7	ANTI BLØCKIER ANTI LØCK BRA
M8	ELEKTR.STEUER ELECTR.CØNTRØ
M9	NIVEAUREG. SELF LEVELLIN
M10	LEERLAUF KØMP IDLE SPEED CØ

RELAIS LA
RELAY LØC
RADHAUS LH
APRØN FENDER LH

S1	VØRGLUEH PRE GLØW

ERKL
– REC

14 15 16

S LAGE
LØCATIØN
IATURENBRETT
INSTR.PANEL

ER
ZER
EUCHT.

IT
E
PE(KLIMAANL.)
CØNDITIØN)
II
I
M
ARM

GE
ATIØN
E ARMATURENBR.
S.INSTR.PANEL

ERM (VERG.)
ER (CARB.)
II IN BØX)
PE (EINSPR.)
(FUEL INJ.)
(VERG.)
(CARB.)
IL (EINSPR.)
VE (FUEL INJ.)
EIBE
E ICE
EIBE ZEIT
E ICE TIME

HAUPT
KE MAIN
ALB
L ALB

G SUSP.
ENS.(KLIMAA.)
MP.(AIR CØND.) D

GE
ATIØN

MØDUL LAGE
MØDULE LØCATIØN

FHR.SEITE ARMATURENBR.UNTEN
DRV.SIDE INSTR.PANEL BELØW

N1	GLUEHLAMPENUEBERW. BULB ØUTAGE
ØDER ØR	TAXI ALARM TAXI ALARM

BEIFHR.SEITE ARMATURENBR.UNTEN
PASSENGER S.INSTR.PANEL BELØW

P1	ANTI BLØCKIER ANTI LØCK BRAKE
P2	EINSPRITZ FUEL INJECTIØN

HALTER BEIFHR.SEITE ARMATURENBR.
BRACKET PASSENGER S.INSTR.PANEL

R1	GESCHWINDIGKEITSKØNTRØLL SPEED CØNTRØL
R2	WARNANZEIGE AUX.WARN
R3	FERNBETÄTIGUNG IM FOND REAR SEAT ENTERTAINMENT

A B C D E F

14 15 16

ÄRUNGEN
CHTSLENKER

SCORPIO '87

PLAN 1B

Dezember 1986

EFF.: A/587524 JP
K87GG 14400 AA

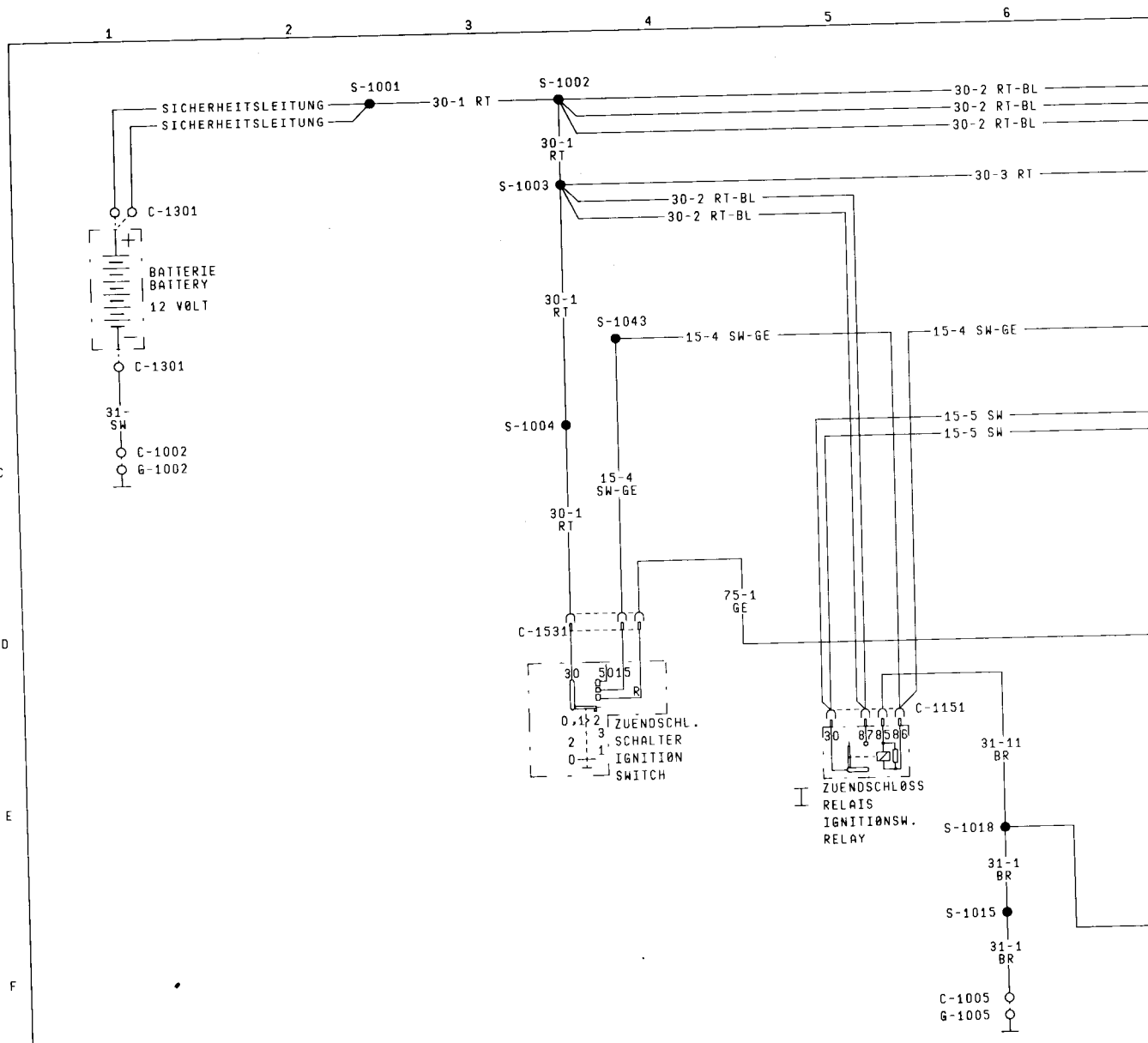

C-1002
AN/TO G-1002
14301 — 31- SW

C-1005
AN/TO G-1005
14401 — 31-1 BR
14401 — 31-29 BR
13R318 — 31-25 BR
14014 — 31- SW
19L540 — 31-13 BR, 31-13 BR

C-1031
- BRUECKE
- BUSBAR
IN BOX
31-22 BR

C-1032
+ BRUECKE
+ BUSBAR
IN BOX
30-2 RT-BL

C-1105
SICHERUNG
FUSE IN BOX 5
58- — 58L- GR-GN
(58-5 GR-SW)
(58-3 GR-SW)

C-1106
SICHERUNG
FUSE IN BOX 6
58- — 58R- GR-WS
(58-4 GR-RT)
(58-2 GR-RT)

C-1107
SICHERUNG
FUSE IN BOX 7
58- — 58K- GR-GE

C-1109
SICHERUNG
FUSE IN BOX 9
30- — 30-11 RT

C-1110
SICHERUNG
FUSE IN BOX 10
30- — 30-4 + 30-4 RT

C-1111
SICHERUNG
FUSE IN BOX 11
30- — 30-30 RT
(30-28 RT)

C-1113
SICHERUNG
FUSE IN BOX 13
30- — 30-5 RT
30-33 RT

C-1114
SICHERUNG
FUSE IN BOX 14
30- — 30-15 RT

C-1115
SICHERUNG
FUSE IN BOX 15
15- — 54-3 SW-VI

C-1116
SICHERUNG
FUSE IN BOX 16
15- — 54-17 SW

C-1117
SICHERUNG
FUSE IN BOX 17
15- — 54-35 SW-R
54-35 SW-R

C-1118
SICHERUNG
FUSE IN BOX 18
15- — 54-1 SW-GER

C-1120
SICHERUNG
FUSE IN BOX 20
15- — 54-7 SW-BL

C-1121
SICHERUNG
FUSE IN BOX 2
15- — 54-5 SW-R

C-1122
SICHERUNG
FUSE IN BOX 2
15- — 54-32 SW-G

C-1151
144
RELAIS
RELAY
IN BOX
15-4 SW-GE
15-5 + 15-5
31-11 BR
30-2+ 30-2

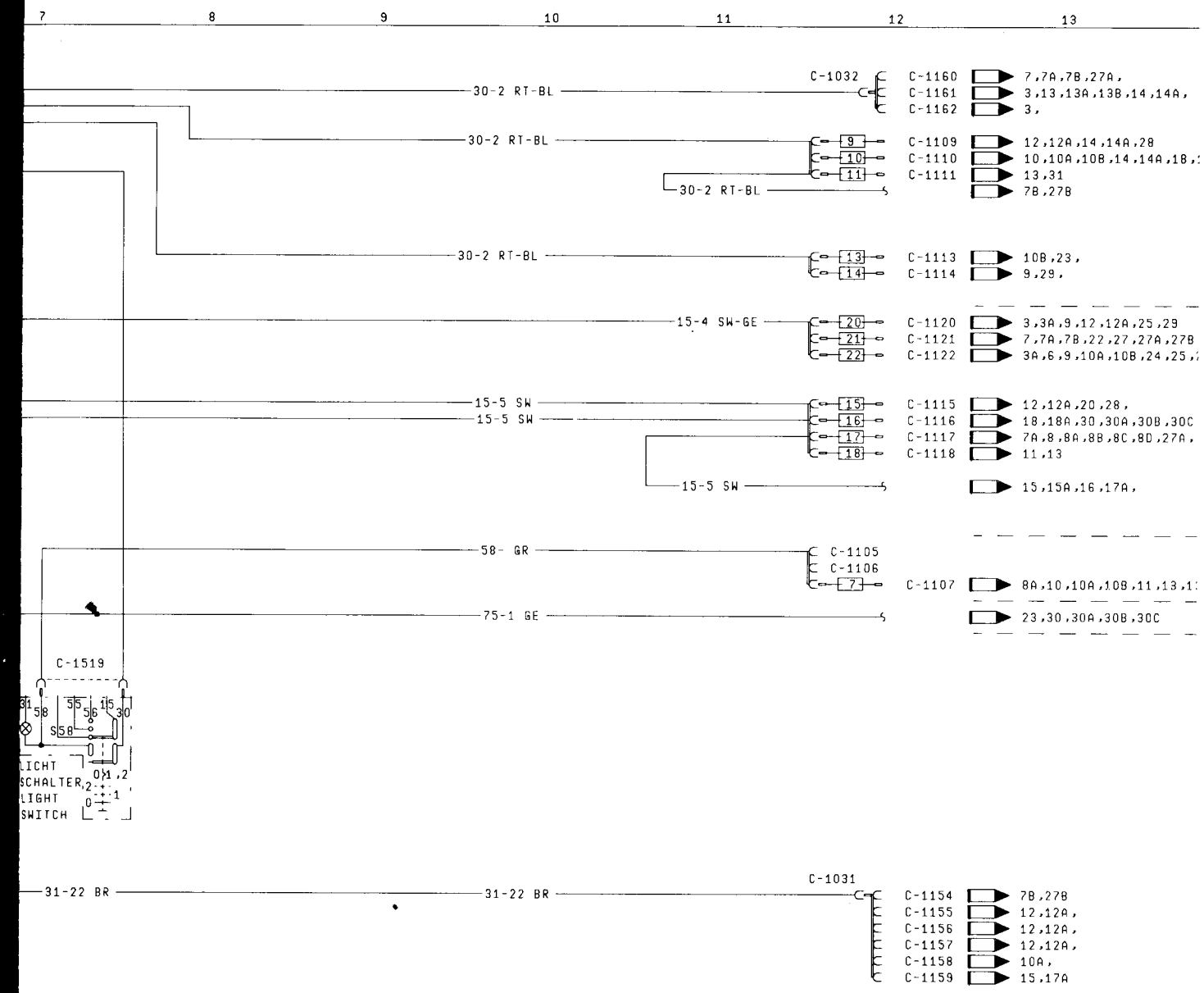
7 8 9 10 11 12 13
30-2 RT-BL
C-1032
C-1160 7,7A,7B,27A,
C-1161 3,13,13A,13B,14,14A,
C-1162 3,
30-2 RT-BL
9 10 11
C-1109 12,12A,14,14A,28
C-1110 10,10A,10B,14,14A,18,
C-1111 13,31
30-2 RT-BL
7B,27B
30-2 RT-BL
13 14
C-1113 10B,23,
C-1114 9,29,
15-4 SW-GE
20 21 22
C-1120 3,3A,9,12,12A,25,29
C-1121 7,7A,7B,22,27,27A,27B
C-1122 3A,6,9,10A,10B,24,25,
15-5 SW
15-5 SW
15 16 17 18
C-1115 12,12A,20,28,
C-1116 18,18A,30,30A,30B,30C
C-1117 7A,8,8A,8B,8C,8D,27A,
C-1118 11,13
15-5 SW
15,15A,16,17A,
58- GR
C-1105
C-1106
7
C-1107 8A,10,10A,10B,11,13,1
75-1 GE
23,30,30A,30B,30C
C-1519
31 58 55 56 15 30
S58
LICHT
SCHALTER
LIGHT
SWITCH
31-22 BR
31-22 BR
C-1031
C-1154 7B,27B
C-1155 12,12A,
C-1156 12,12A,
C-1157 12,12A,
C-1158 10A,
C-1159 15,17A

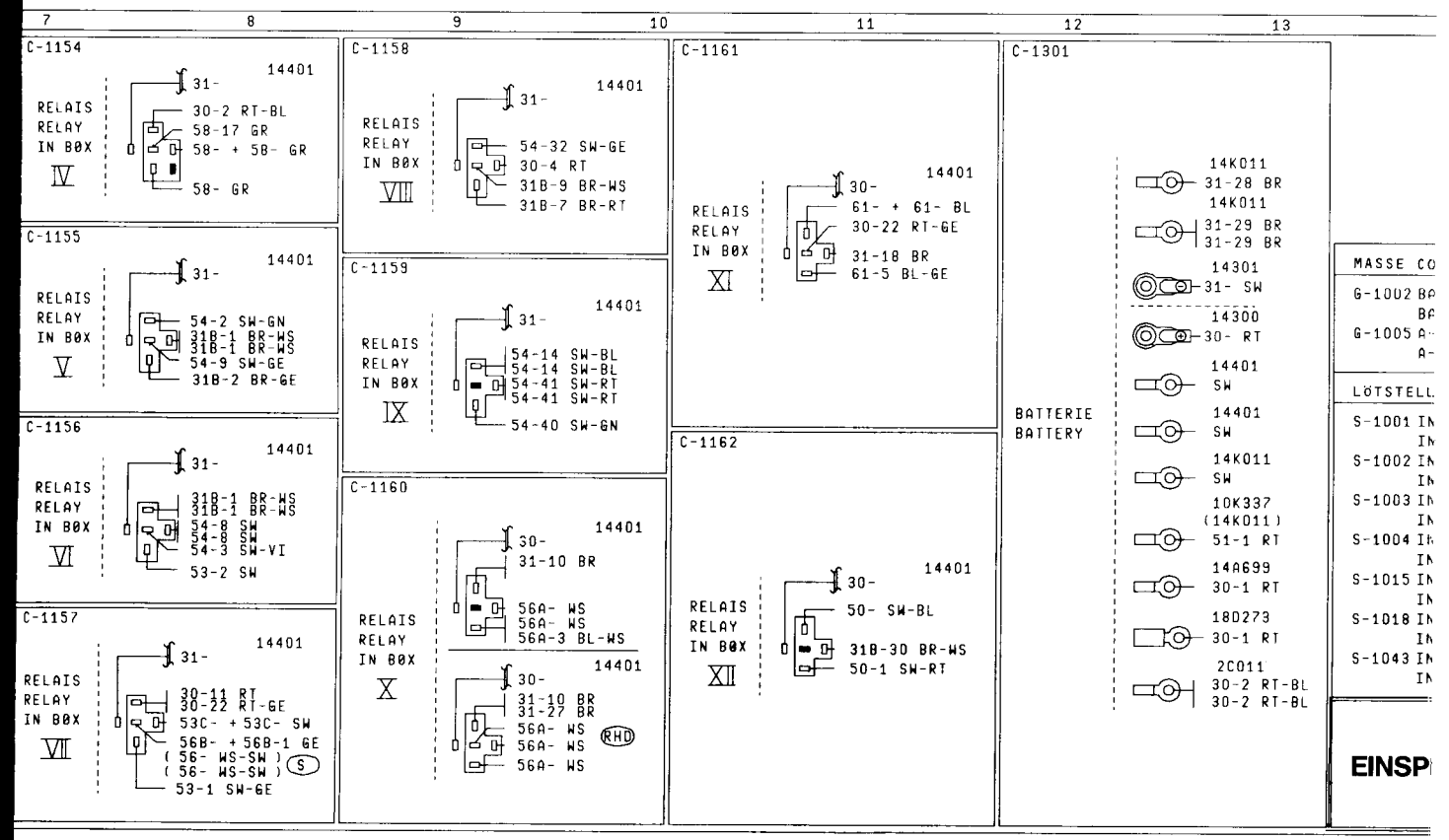
7 8 9 10 11 12 13
C-1154
RELAIS
RELAY
IN BØX
IV
14401
31-
30-2 RT-BL
58-17 GR
58- + 58- GR
58- GR
C-1155
RELAIS
RELAY
IN BØX
V
14401
31-
54-2 SW-GN
31B-1 BR-WS
31B-1 BR-WS
54-9 SW-GE
31B-2 BR-GE
C-1156
RELAIS
RELAY
IN BØX
VI
14401
31-
31B-1 BR-WS
31B-1 BR-WS
54-8 SW
54-8 SW
54-3 SW-VI
53-2 SW
C-1157
RELAIS
RELAY
IN BØX
VII
14401
31-
30-11 RT
30-22 RT-GE
53C- + 53C- SW
56B- + 56B-1 GE
(56- WS-SW) S
(56- WS-SW)
53-1 SW-GE
C-1158
RELAIS
RELAY
IN BØX
VIII
14401
31-
54-32 SW-GE
30-4 RT
31B-9 BR-WS
31B-7 BR-RT
C-1159
RELAIS
RELAY
IN BØX
IX
14401
31-
54-14 SW-BL
54-14 SW-BL
54-41 SW-RT
54-41 SW-RT
54-40 SW-GN
C-1160
RELAIS
RELAY
IN BØX
X
14401
30-
31-10 BR
56A- WS
56A- WS
56A-3 BL-WS
14401
30-
31-10 BR
31-27 BR
56A- WS RHD
56A- WS
56A- WS
C-1161
RELAIS
RELAY
IN BØX
XI
14401
30-
61- + 61- BL
30-22 RT-GE
31-18 BR
61-5 BL-GE
C-1162
RELAIS
RELAY
IN BØX
XII
14401
30-
50- SW-BL
31B-30 BR-WS
50-1 SW-RT
C-1301
BATTERIE
BATTERY
14K011
31-28 BR
14K011
31-29 BR
31-29 BR
14301
31- SW
14300
30- RT
14401
SW
14401
SW
14K011
SW
10K337
(14K011)
51-1 RT
14A699
30-1 RT
18D273
30-1 RT
2C011
30-2 RT-BL
30-2 RT-BL
MASSE CO
G-1002 BA
BA
G-1005 A-
A-
LÖTSTELL
S-1001 IN
IN
S-1002 IN
IN
S-1003 IN
IN
S-1004 IN
IN
S-1015 IN
IN
S-1018 IN
IN
S-1043 IN
IN
EINSP

14 15 16

8A,25,30,30A,30B,30C,31

26,27,27A,27B,29,

3A,13B,15,15A,23,24,25,26,29,

A
B
C
D
E
F

14 15 16

DES

TTERIE KØNSØLE
TTERY SUPPØRT
SAEULE FAHRERSEITE
PILLAR DRIVER SIDE

EN CODES

14401: NAEHE BATTERIE
14401: NEAR BATTERY
14401: NAEHE BØX
14401: NEAR BØX
14401: NAEHE BØX
14401: NEAR BØX
14401: NAEHE ABGANG ZUENDSCHLØSS
14401: NEAR TAKE ØUT IGNITIØN SWITCH
14401: NAEHE ABGANG BREMSLICHTSCHALTER
14401: NEAR TAKE ØUT STØP LIGHT SWITCH
14401: NAEHE BØX
14401: NEAR BØX
14401: NAEHE ABGANG BREMSLICHTSCHALTER
14401: NEAR TAKE ØUT STØP LIGHT SWITCH

EISE-SYSTEM

C-1519

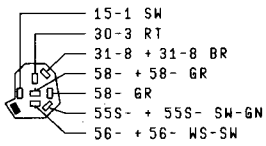

LICHTSCHALTER
LIGHT SWITCH

C-1531

VØM ZUENDSCHLØSS
FRØM IGNITIØN SWITCH

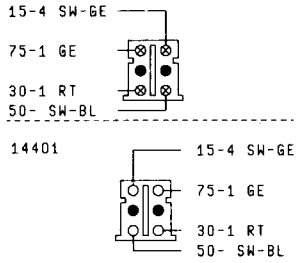

AN LENKSAEULE
AT STEERING CØLUMN

SCORPIO '87

PLAN 2

Dezember 1986

EFF.: B/021667 JP
SUP.: A/587524 JP
K87GG 14400 AA

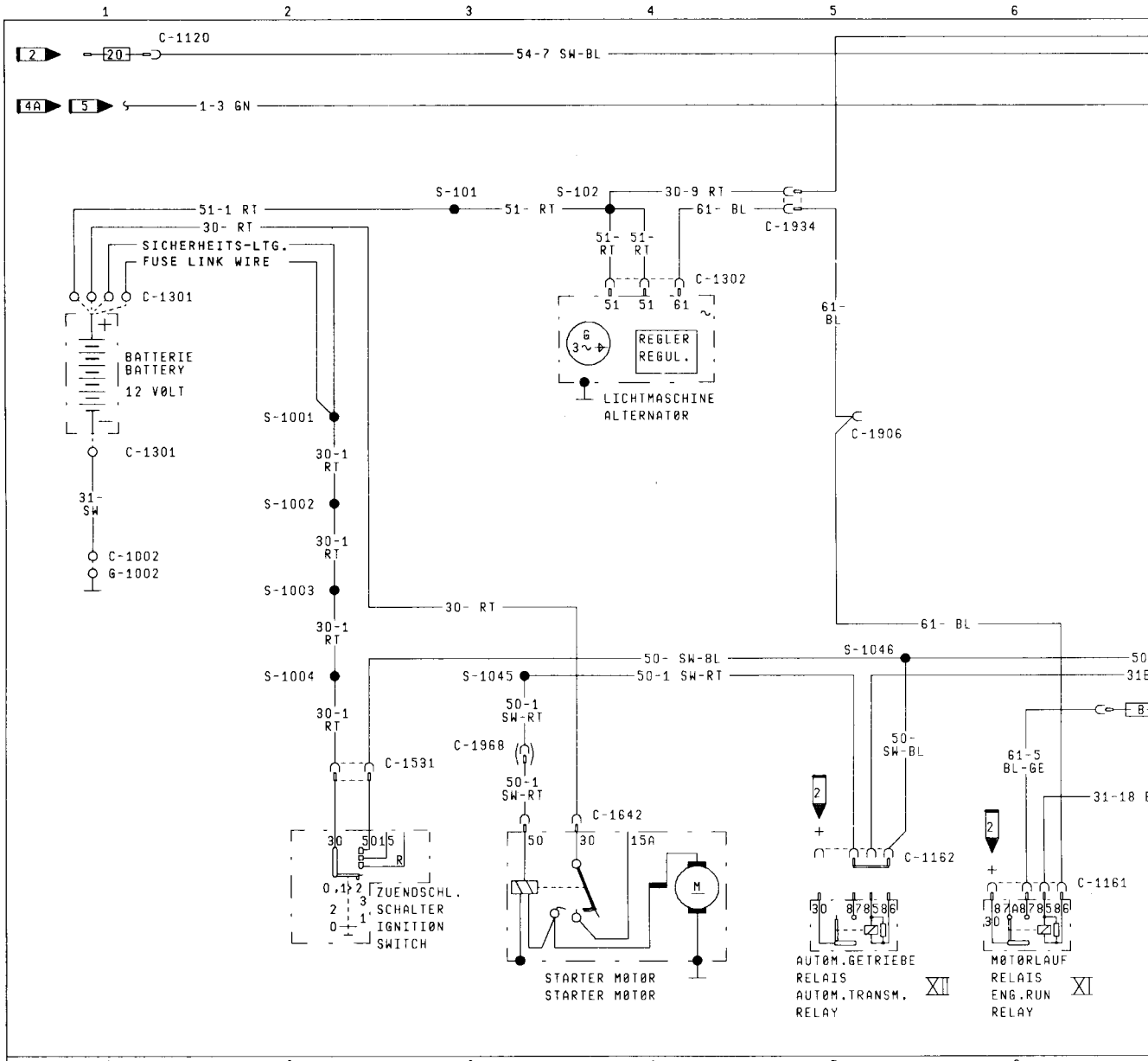

C-1002

AN/TØ G-1002

14301 — 31- SW

C-1005

AN/TØ G-1005

14401	31-1 BR
14401	31-29 BR
13R318	31-25 BR
14014	31- SW
19L540	31-13 BR, 31-13 BR

C-1008

AN/TØ G-1008

18A919	31-9 BR, 31-9 BR	NUR/ONLY EQUALISER/ BALANCE
18K912	31-9 BR, 31-9 BR	
18K912	31-9 BR	
14B079	31-23 BR	
7D307	31-8 BR, 31-8 BR	

C-1011

AN/TØ G-1011

7D307 — 31-8 BR

C-1108

SICHERUNG FUSE IN BØX 8

61-5 BL-GE — 54-61 SW-BL

C-1120

SICHERUNG FUSE IN BØX 20

15- — 54-7 SW-BL

C-1161

RELAIS RELAY IN BØX XI

14401: 30-; 61- + 61- BL; 30-22 RT-GE; 31-18 BR; 61-5 BL-GE

C-1162

RELAIS RELAY IN BØX XII

14401: 30-; 50- SW-BL; 31B-30 BR-WS; 50-1 SW-RT

C-1186

7D307: 31-8 BR; 1-3 GN; 54-52 SW-WS; 54-7 SW-BL; 54-50 SW-GN

KICK DOWN ZEIT RELAIS KICK DØWN TIME RELAY L3

C-1301

BATTERIE BATTERY

14K011	31-28 BR
14K011	31-29 BR, 31-29 BR
14301	31- SW
14300	30- RT
14401	SW
14401	SW
14K011	SW
10K337 (14K011)	51-1 RT
14A699	30-1 RT
18D273	30-1 RT
2CD11	30-2 RT-BL, 30-2 RT-BL

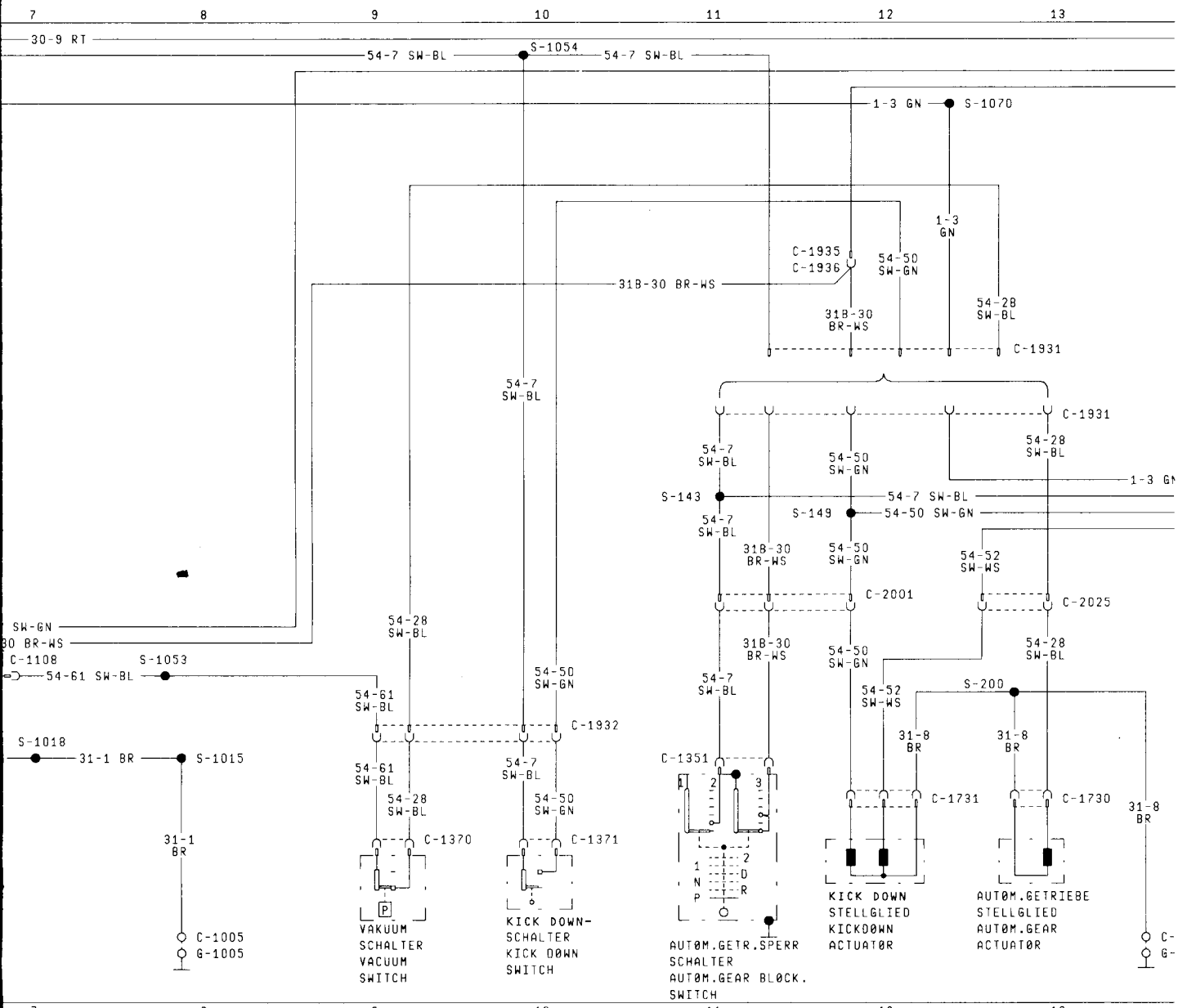

7 8 9 10 11 12 13

C-1302

LICHTMASCHINE ALTERNATOR

10K337
61- BL
51- RT
51- RT

10K337
51- RT
61- BL

14K011
61-2 BL-WS

C-1371

KICK DOWN-SCHALTER KICK DOWN SWITCH

7D307
54-7 SW-BL
54-50 SW-GN

C-1730

AUTOM. GETRIEBE STELLGLIED AUTOM. GEAR ACTUATOR

7D307
31-8 BR
54-28 SW-BL

C-1906

14401
61- BL
61- BL
61- BL

DIODE
DIODE
INSTRUMENTENBRETT
INSTRUMENT PANEL

C-1531

VOM ZUENDSCHLOSS
FROM IGNITION SWITCH

15-4 SW-GE
75-1 GE
30-1 RT
50- SW-BL

14401
15-4 SW-GE
75-1 GE
30-1 RT
50- SW-BL

AN LENKSAEULE
AT STEERING COLUMN

C-1731

KICK DOWN-STELLGLIED KICK DOWN SOLENOID

7D307
54-50 SW-GN
54-52 SW-WS
31-8 BR

C-1351

7D307
31B-30 BR-WS
31-8 BR
54-8 SW
54-7+ 54-7 SW-BL

AUTOM.GETR.SPERR SCHALTER AUTOM.GEAR BLOCKING SWITCH

C-1370

VAKUUM SCHALTER VACUUM SWITCH

7D307
54-61 SW-BL
54-28 SW-BL

C-1642

STARTER MOTOR STARTER MOTOR

11A103
50-1 SW-RT

14401
50-1 SW-RT

14300
RT

MASSE CODES

G-1002 BATTERIE KONSOLE
BATTERY SUPPORT
G-1005 A-SAEULE FAHRERSEITE
A-PILLAR DRIVER SIDE
G-1008 NAEHE KONSOL
NEAR CONSOL
G-1011 BEFESTIGUNGSSCHRAUBE UEBERGAS STELLGLIED
SET-SCREW KICKDOWN ACTUATOR

LOTSTELLEN CODES

S-101 IN 10K337: NAEHE BATTERIE
IN 10K337: NEAR BATTERY
S-102 IN 10K337: NAEHE LICHTMASCHINE
IN 10K337: NEAR ALTERNATOR

LOTSTEL

S-143
S-149
S-200
S-1001
S-1002
S-1003
S-1004
S-1015
S-1018
S-1045
S-1046
S-1053
S-1054
S-1070

LADE

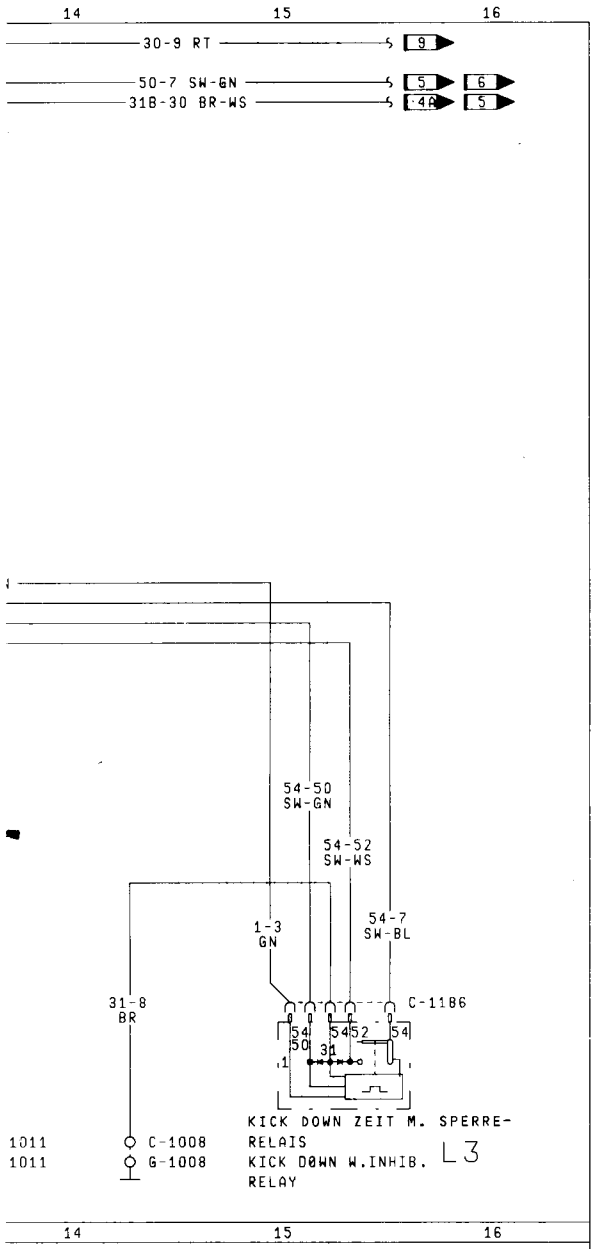

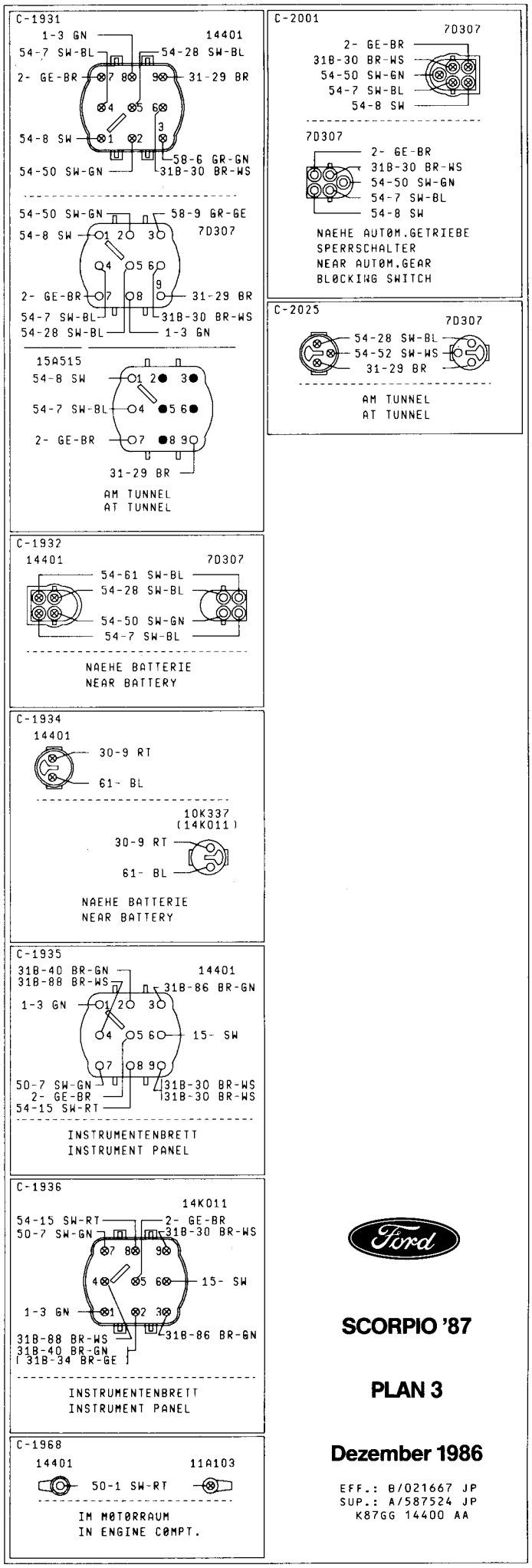

.LEN CODES

IN 15A515: NAEHE RUECKFAHRLEUCHTENSCHALTER
IN 15A515: NEAR BACK UP LAMP SWITCH
IN 14K011: NAEHE EEC IV MODUL
IN 14K011: NEAR EEC IV MODULE
IN 7D307: NAEHE ABGANG AUTOM.GETR.SPERRSCHALTER
IN 7D307: NEAR TAKE OUT AUTOM.GEAR BLOCK.SWITCH
IN 14401: NAEHE BATTERIE
IN 14401: NEAR BATTERY
IN 14401: NAEHE BOX
IN 14401: NEAR BOX
IN 14401: NAEHE BOX
IN 14401: NEAR BOX
IN 14401: NAEHE ABGANG ZUENDSCHLOSS
IN 14401: NEAR TAKE OUT IGNITION SWITCH
IN 14401: NAEHE ABGANG BREMSLICHTSCHALTER
IN 14401: NEAR TAKE OUT STOP LIGHT SWITCH
IN 14401: NAEHE BOX
IN 14401: NEAR BOX
IN 14401: NAEHE ABGANG STARTER MOTOR
IN 14401: NEAR TAKE OUT STARTER MOTOR
IN 14401: NAEHE ABGANG BLINKERSCHALTER
IN 14401: NEAR TAKE OUT FLASHER SWITCH
IN 14401: NAEHE ABGANG BLINKERSCHALTER
IN 14401: NEAR TAKE OUT FLASHER SWITCH
IN 14401: NAEHE BOX
IN 14401: NEAR BOX
IN 14401: NAEHE ABGANG MOTORRAUMLTG.
IN 14401: NEAR TAKE OUT ENGINE COMPT.WIRE

:- UND ANLASS-SYSTEM

SCORPIO '87

PLAN 3

Dezember 1986

EFF.: B/021667 JP
SUP.: A/587524 JP
K87GG 14400 AA

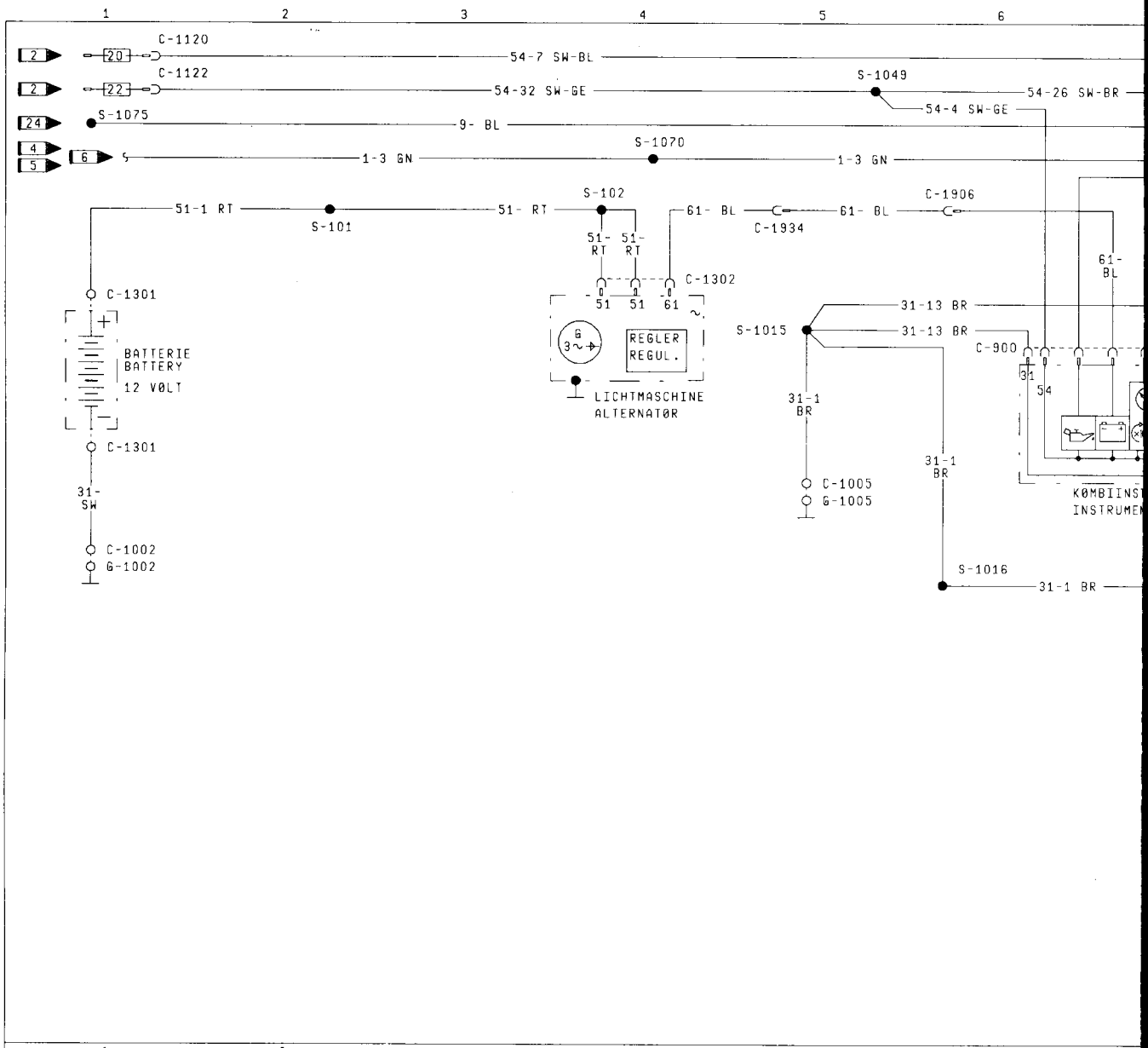

C-900

GHIA+GLS+GL 14401

1	58-6 GR-GN
2	61- BL
3	31B-86 BR-GN
4	31B-17 + 31B-17 BR-GE
5	31B-62 BR-GE
6	54-33 SW-RT
7	31B-37 BR-RT
8	
9	1-3 GN 1-3 GN
10	31-13 BR + 31-13 BR
11	31-13 BR + 31-13 BR
12	L- SW-WS

1	R- SW-GN
2	9- BL
3	31B-88 BR-WS
4	56A-3 BL-WS
5	54-4 SW-GE
6	31B-57 BR-RT
7	31B-59 BR-WS
8	
9	31B-87 BR-SW
10	31-13 BR

KØMBIINSTRUMENT
INSTRUMENT CLUSTER
(FØR L SIEHE PLAN 1)
(FØR L SEE PAGE 1)

C-1002

AN/TØ G-1002

14301 — 31- SW

C-1005

AN/TØ G-1005

14401	31-1 BR
14401	31-29 BR
13R318	31-25 BR
14014	31- SW
19L540	31-13 BR, 31-13 BR

C-1009

AN/TØ G-1009

14401 — 31-7 BR

C-1016

AN/TØ G-1016

14K011	31-49 BR
2C011	31-49+ 31-49 BR
14401	31-29 BR

C-1120

SICHERUNG 20
FUSE IN BØX

15- — 54-7 SW-BL

C-1122

SICHERUNG 22
FUSE IN BØX

15- — 54-32 SW-GE

C-1301

BATTERIE
BATTERY

14K011	31-28 BR
14K011	31-29 BR, 31-29 BR
14301	31- SW
14300	30- RT
14401	SW
14401	SW
14K011	SW
10K337 (14K011)	51-1 RT
14A699	30-1 RT
18D273	30-1 RT
2C011	30-2 RT-BL, 30-2 RT-BL

C-1302

LICHTMASCHINE
ALTERNATØR

10K337
- 61- BL
- 51- RT
- 51- RT

10K337
- 51- RT
- 61- BL

14K011
- 61-2 BL-WS

C-1311

14406
- 31-37 BR
- 31B-87 BR-SW

- 31B-87 BR-SW
- 31-19 BR
- 31B-39 BR-RT

KRAFTST.VØRRAT GEBER
TRANSM.FUEL SENDER

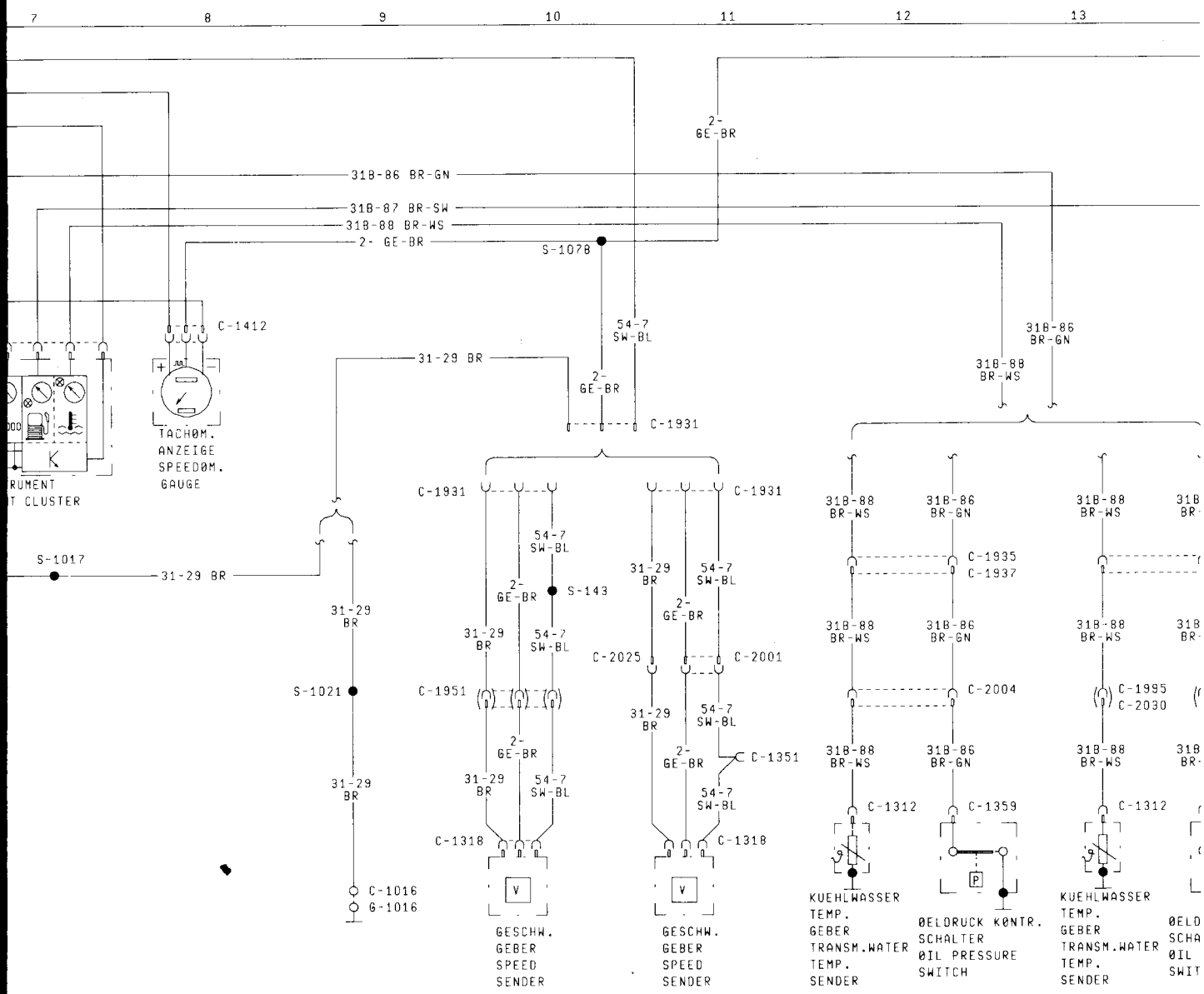

C-1312

14K011 — 31B-88 BR-WS

14K011 — 31B-88 BR-WS

14K011 — 31B-88 BR-WS

KUEHLWASSER FERNTHERM. GEBER
TRANSM.WATER TEMP. SENDER

C-1318

15A515 (7E731)

GESCHWINDIGK. GEBER SPEED SENDER

54-7 SW-BL
31-29 BR
2- GE-BR

C-1351

7D307

31B-30 BR-WS
31-8 BR
54-8 SW
54-7+ 54-7 SW-BL

ØTØM.GETR.SPERR SCHALTER
ØTØM.GEAR BLØCKING SWITCH

C-1359

ØELDRUCK KØNTRØLL SCHALTER ØIL PRESSURE SWITCH

14K011 — 31B-86 BR-GN

C-1412

14401

TACHØMETER SPEEDØMETER

2- GE-BR
31-13 BR
54-26 SW-BR

C-1906

14401

61- BL
61- BL
61- BL

DIØDE
DIØDE
INSTRUMENTENBRETT
INSTRUMENT PANEL

MASSE CODES

G-1002 BATTERIE KØNSØLE
BATTERY SUPPØRT
G-1005 A-SAEULE FAHRERSEITE
A-PILLAR DRIVER SIDE
G-1009 ØUERTRAEGER HINTEN
CRØSS MEMBER REAR

MASSE C

G-1016

LÖTSTEL

S-101
S-102
S-103
S-143
S-1015
S-1016
S-1017
S-1021
S-1027
S-1049
S-1070
S-1075
S-1078

LADE
DIESE

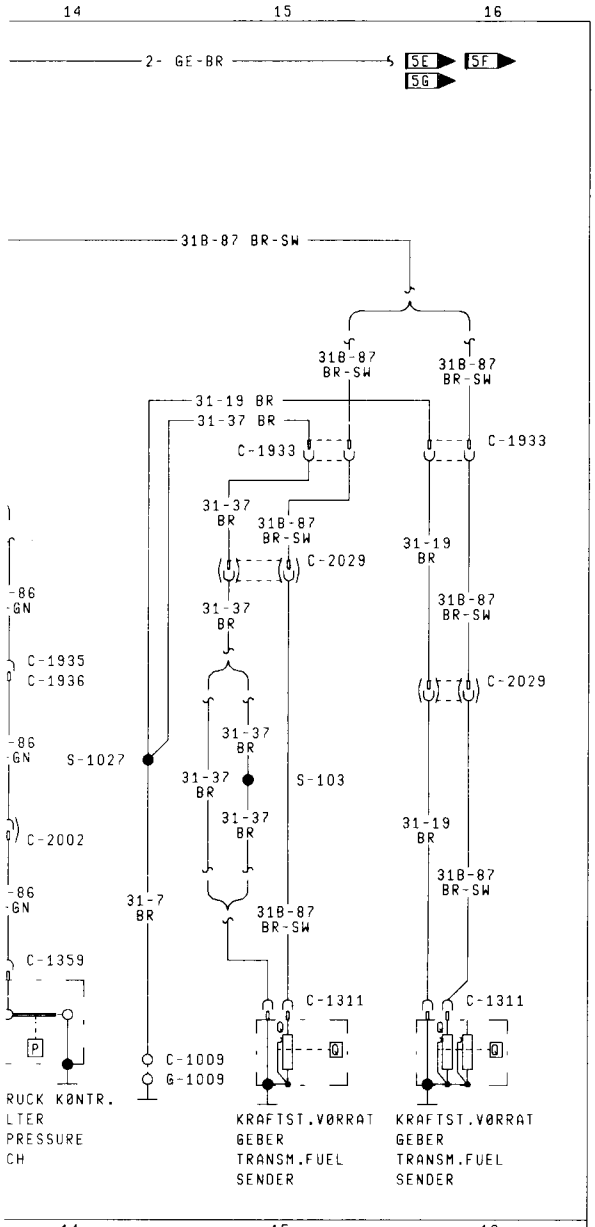

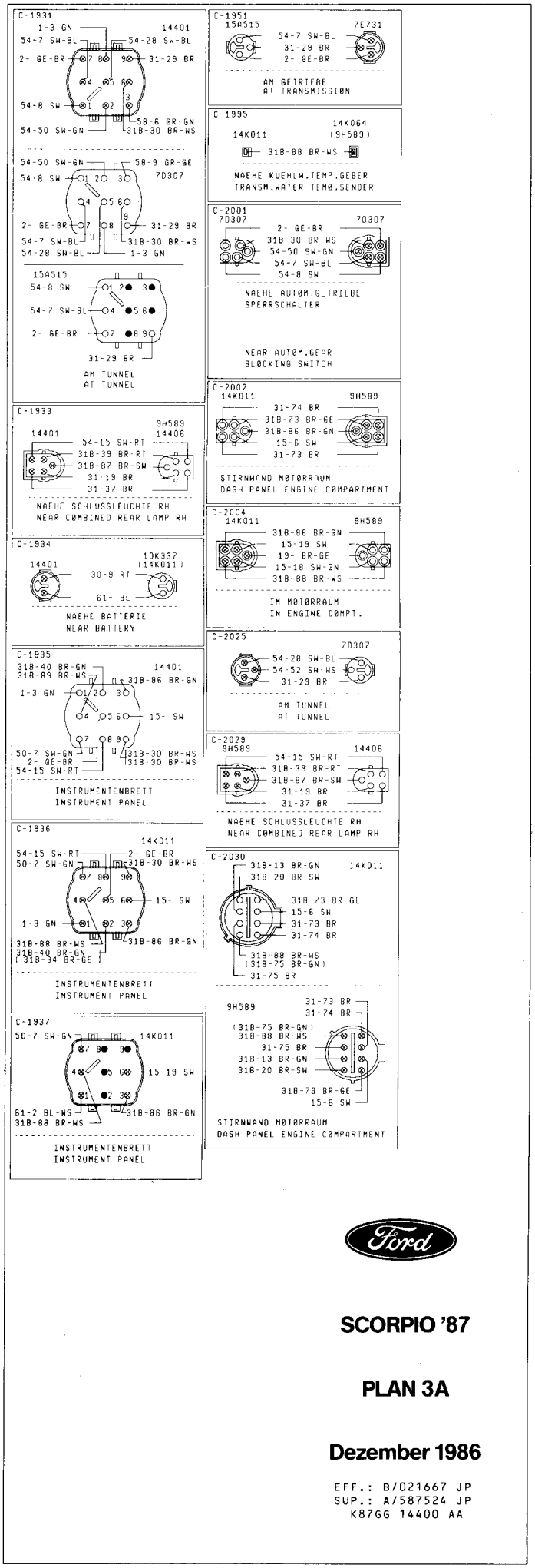

14 15 16

:ODES

)-SAEULE BEIFAHRERSEITE (ELEKTRØNIK MASSE)
)-PILLAR PASSENGER SIDE (ELECTRØNIC GND)

.LEN CODES

:N 10K337: NAEHE BATTERIE
:N 10K337: NEAR BATTERY
:N 10K337: NAEHE LICHTMASCHINE
:N 10K337: NEAR ALTERNATØR
:N 14406: NAEHE KRAFTSTØFFVØRRATGEBER
:N 14406: NEAR TRANSM.FUEL SENDER
:N 15A515: NAEHE RUECKFAHRLEUCHTENSCHALTER
:N 15A515: NEAR BACK UP LAMP SWITCH
:N 14401: NAEHE ABGANG BREMSLICHTSCHALTER
:N 14401: NEAR TAKE ØUT STØP LIGHT SWITCH
:N 14401: NAEHE ABGANG BLINKERSCHALTER
:N 14401: NEAR TAKE ØUT FLASHER SWITCH
:N 14401: NAEHE ABGANG MØTØRRAUMLTG.
:N 14401: NEAR TAKE ØUT ENGINE CØMPT.WIRE
:N 14401: NAEHE ABGANG WARNANZEIGE MØDUL
:N 14401: NEAR TAKE ØUT AUX. WARN. MØDULE
:N 14401: NAEHE ABGANG KENNZEICHENLEUCHTE
:N 14401: NEAR TAKE ØUT LICENCE PLATE LAMP
:N 14401: NAEHE ABGANG BREMSLICHTSCHALTER
:N 14401: NEAR TAKE ØUT STØP LIGHT SWITCH
:N 14401: NAEHE ABGANG MØTØRRAUMLTG.
:N 14401: NEAR TAKE ØUT ENGINE CØMPT.WIRE
:N 14401: NAEHE ABGANG HEIZGEBLAESE SCHALTER
:N 14401: NEAR TAKE ØUT HEATER BLØWER SWITCH
:N 14401: NAEHE ABGANG ZIGARRENANZUENDER
:N 14401: NEAR TAKE ØUT CIGAR LIGHTER

- UND ANLASS-SYSTEM
EL

Ford

SCORPIO '87

PLAN 3A

Dezember 1986

EFF.: B/021667 JP
SUP.: A/587524 JP
K87GG 14400 AA

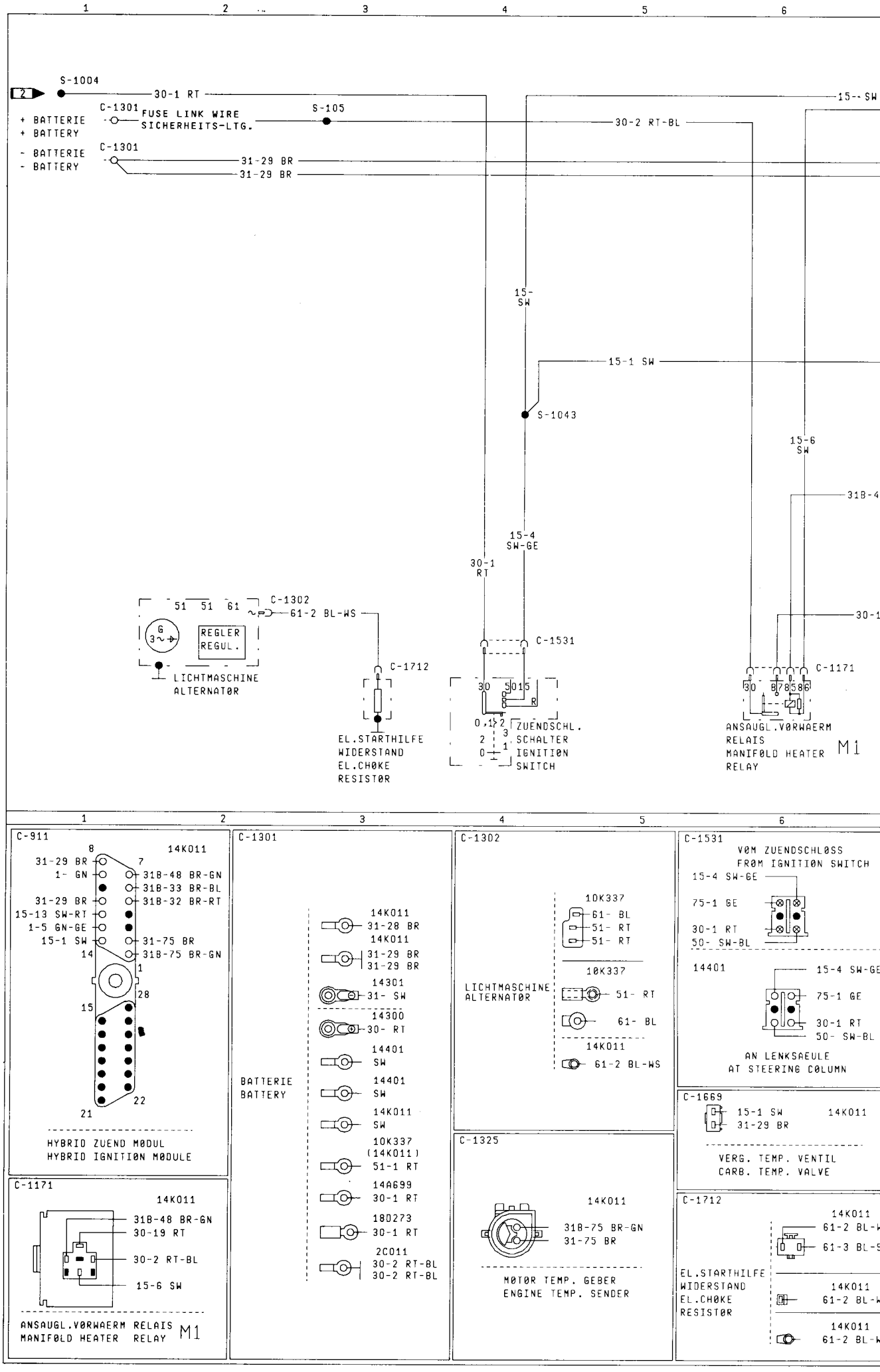
S-1004
30-1 RT
+ BATTERIE
+ BATTERY
C-1301
FUSE LINK WIRE
SICHERHEITS-LTG.
S-105
30-2 RT-BL
15-1 SW
- BATTERIE
- BATTERY
C-1301
31-29 BR
31-29 BR
15-SW
15-1 SW
S-1043
15-6 SW
31B-4
15-4 SW-GE
30-1 RT
30-1
C-1302
61-2 BL-WS
51 51 61
REGLER
REGUL.
LICHTMASCHINE
ALTERNATØR
C-1712
EL.STARTHILFE
WIDERSTAND
EL.CHØKE
RESISTØR
C-1531
ZUENDSCHL.
SCHALTER
IGNITIØN
SWITCH
C-1171
ANSAUGL.VØRWAERM
RELAIS
MANIFØLD HEATER
RELAY
M1
C-911
14K011
31-29 BR
1- GN
31B-48 BR-GN
31B-33 BR-BL
31-29 BR
31B-32 BR-RT
15-13 SW-RT
1-5 GN-GE
15-1 SW
31-75 BR
31B-75 BR-GN
HYBRID ZUEND MØDUL
HYBRID IGNITIØN MØDULE
C-1301
BATTERIE
BATTERY
14K011
31-28 BR
14K011
31-29 BR
31-29 BR
14301
31- SW
14300
30- RT
14401
SW
14401
SW
14K011
SW
10K337
(14K011)
51-1 RT
14A699
30-1 RT
18D273
30-1 RT
2C011
30-2 RT-BL
30-2 RT-BL
C-1302
LICHTMASCHINE
ALTERNATØR
10K337
61- BL
51- RT
51- RT
10K337
51- RT
61- BL
14K011
61-2 BL-WS
C-1531
VØM ZUENDSCHLØSS
FRØM IGNITIØN SWITCH
15-4 SW-GE
75-1 GE
30-1 RT
50- SW-BL
14401
15-4 SW-GE
75-1 GE
30-1 RT
50- SW-BL
AN LENKSAEULE
AT STEERING CØLUMN
C-1669
15-1 SW
31-29 BR
14K011
VERG. TEMP. VENTIL
CARB. TEMP. VALVE
C-1171
14K011
31B-48 BR-GN
30-19 RT
30-2 RT-BL
15-6 SW
ANSAUGL.VØRWAERM RELAIS
MANIFØLD HEATER RELAY
M1
C-1325
14K011
31B-75 BR-GN
31-75 BR
MØTØR TEMP. GEBER
ENGINE TEMP. SENDER
C-1712
EL.STARTHILFE
WIDERSTAND
EL.CHØKE
RESISTØR
14K011
61-2 BL-W
61-3 BL-S
14K011
61-2 BL-W
14K011
61-2 BL-W

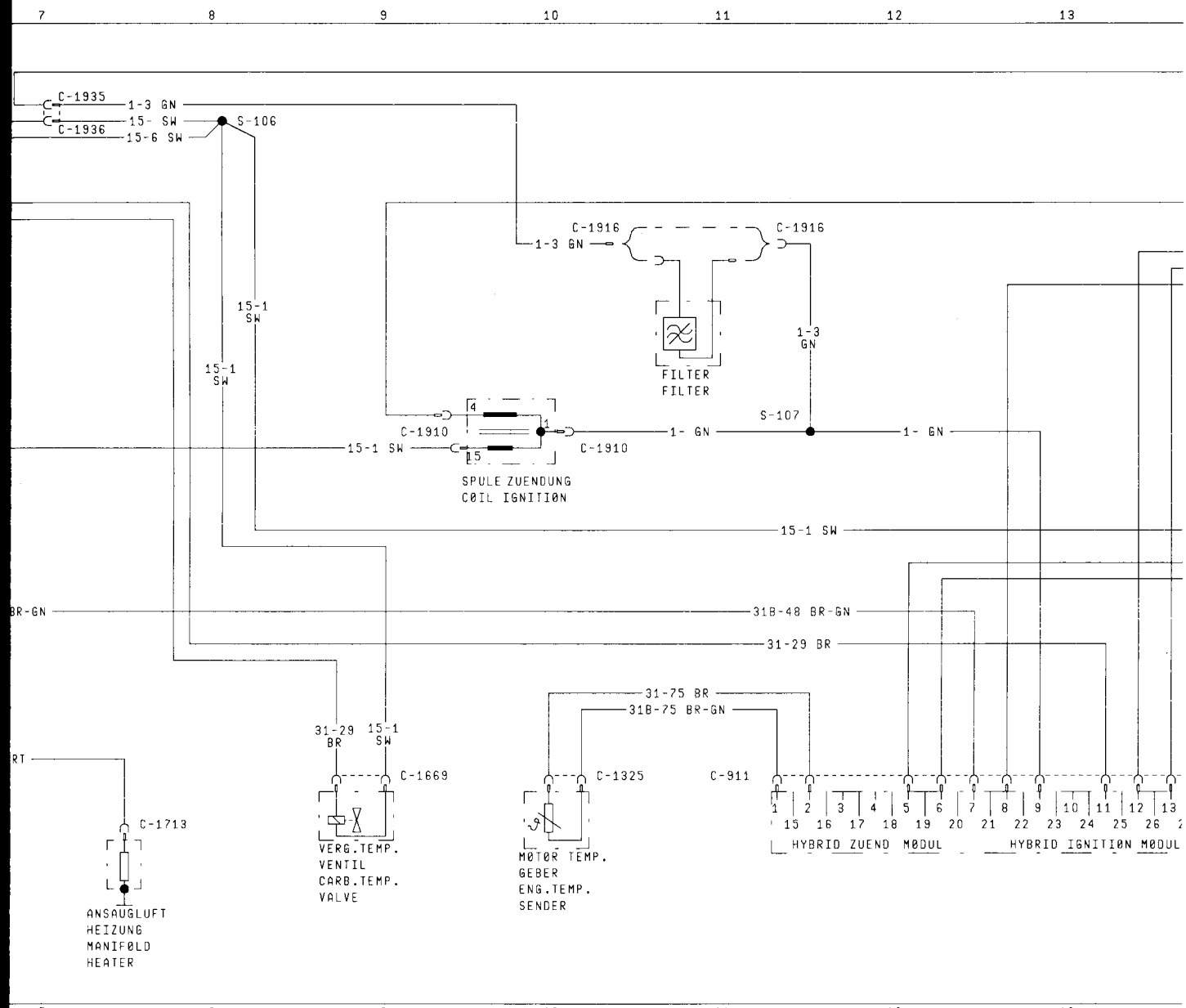

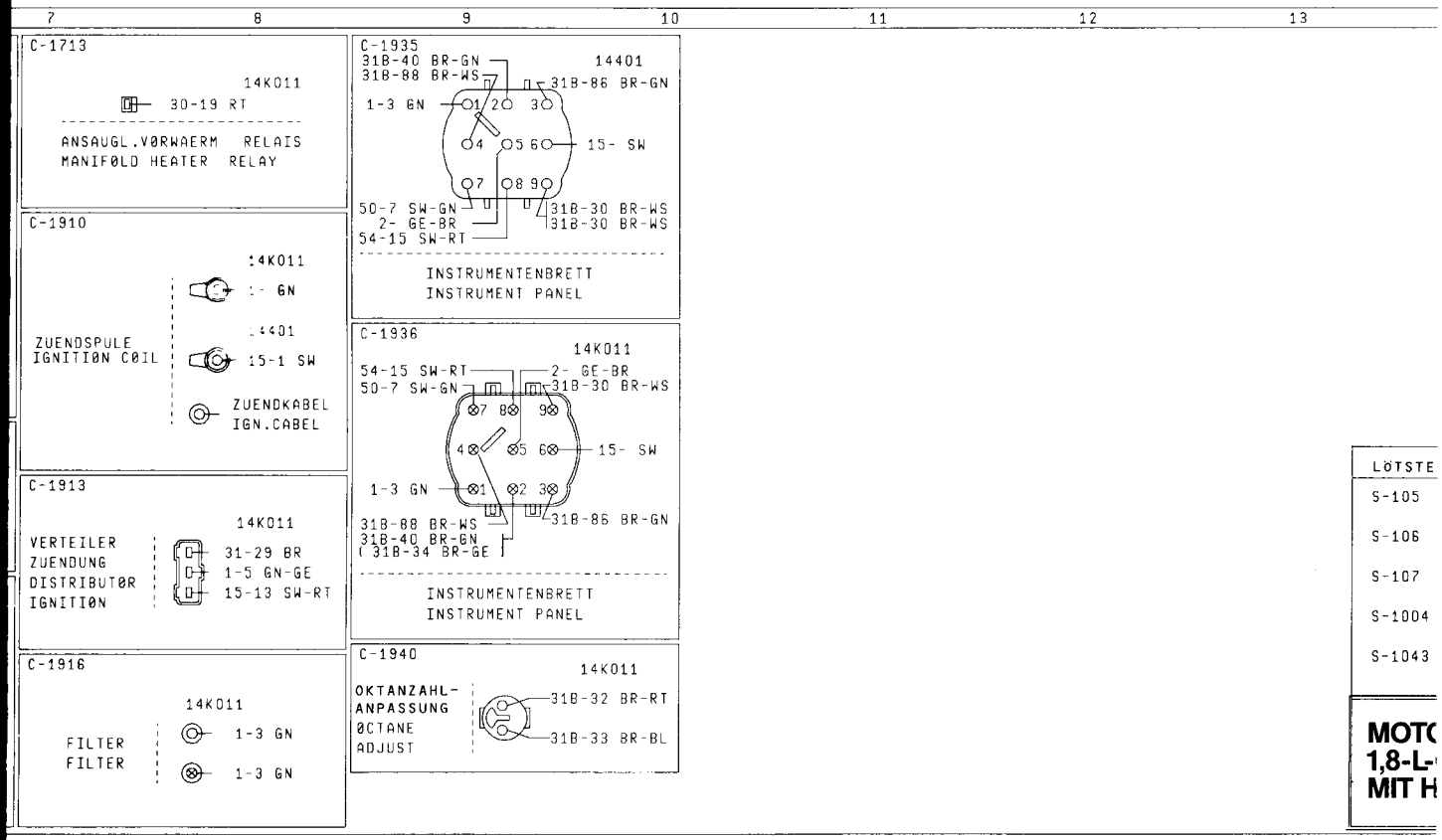

LÖTSTE
S-105
S-106
S-107
S-1004
S-1043

MOTO
1,8-L-
MIT H

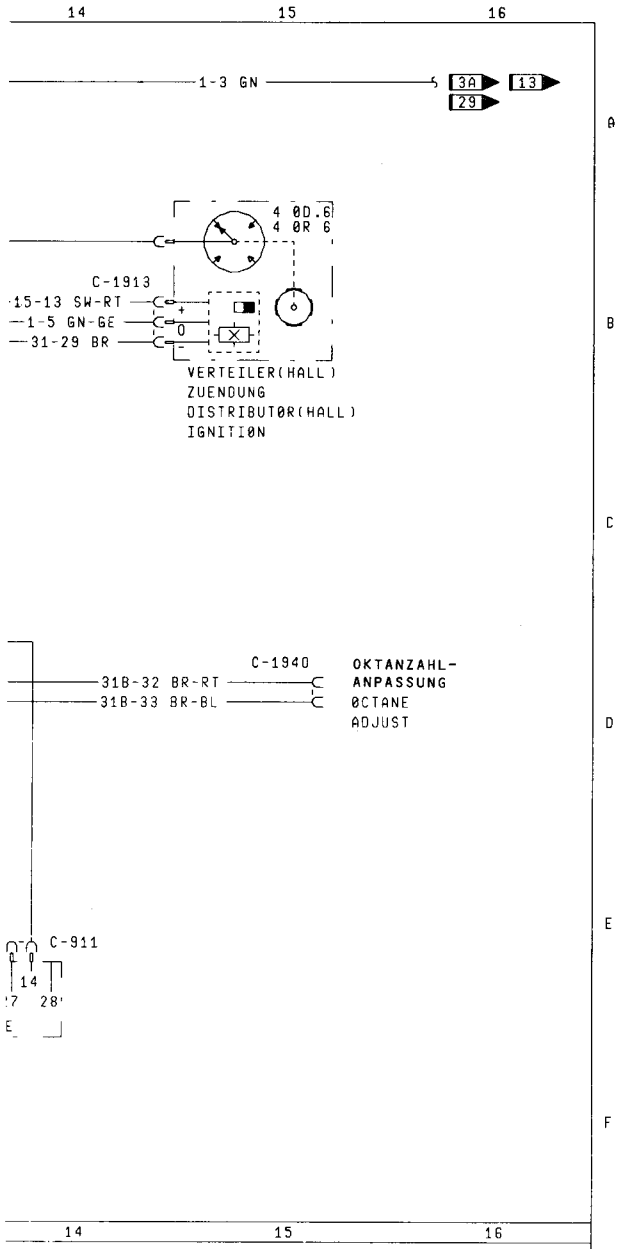

LLEN CODES

IN 14K011: NAEHE BATTERIE
IN 14K011: NEAR BATTERY
IN 14K011: NAEHE ABGANG ZUENDSPULE
IN 14K011: NEAR TAKE ØUT IGNITIØN CØIL
IN 14K011: NAEHE ZUENDSPULE
IN 14K011: NEAR IGNITIØN CØIL
IN 14401: NAEHE ABGANG ZUENDSCHLØSS
IN 14401: NEAR TAKE ØUT IGNITIØN SWITCH
IN 14401: NAEHE ABGANG BREMSLICHTSCHALTER
IN 14401: NEAR TAKE ØUT STØP LIGHT SWITCH

ØR-REGELUNG
OHC-MOTOR
YBRID-ZÜNDMODUL

SCORPIO '87

PLAN 4

Dezember 1986

EFF.: B/021667 JP
SUP.: A/587524 JP
K87GG 14400 AA

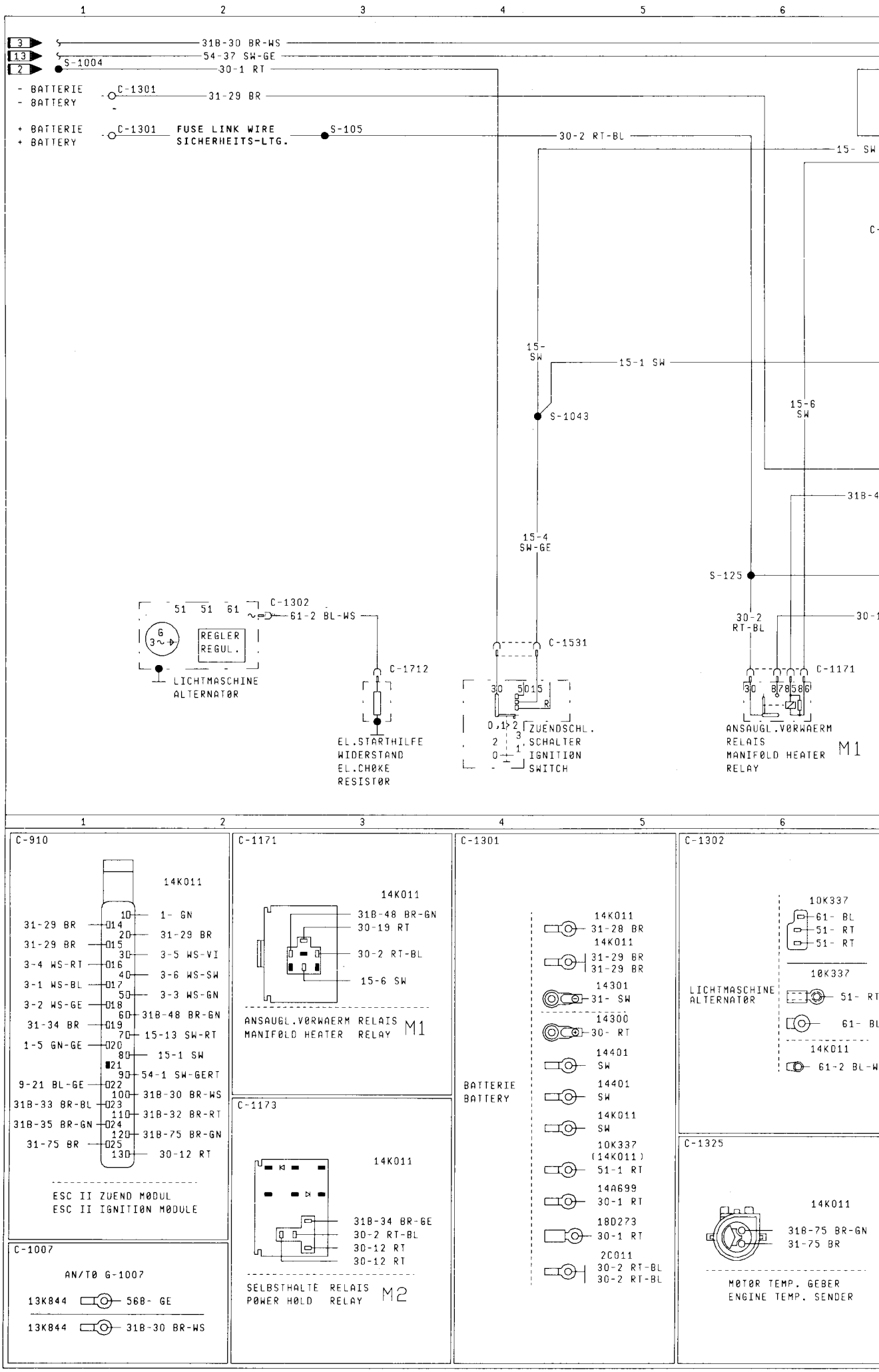
3
13
2
31B-30 BR-WS
54-37 SW-GE
S-1004
30-1 RT
- BATTERIE
- BATTERY
C-1301
31-29 BR
+ BATTERIE
+ BATTERY
C-1301
FUSE LINK WIRE
SICHERHEITS-LTG.
S-105
30-2 RT-BL
15- SW
15-
SW
15-1 SW
S-1043
15-6
SW
31B-4
15-4
SW-GE
S-125
C-1302
51 51 61
61-2 BL-WS
REGLER
REGUL.
LICHTMASCHINE
ALTERNATØR
C-1712
EL.STARTHILFE
WIDERSTAND
EL.CHØKE
RESISTØR
C-1531
ZUENDSCHL.
SCHALTER
IGNITIØN
SWITCH
30-2
RT-BL
30-1
C-1171
ANSAUGL.VØRWAERM
RELAIS
MANIFØLD HEATER
RELAY
M1
C-910
14K011
1- GN
31-29 BR
31-29 BR
3-5 WS-VI
3-4 WS-RT
3-6 WS-SW
3-1 WS-BL
3-3 WS-GN
3-2 WS-GE
31B-48 BR-GN
31-34 BR
15-13 SW-RT
1-5 GN-GE
15-1 SW
54-1 SW-GERT
9-21 BL-GE
31B-30 BR-WS
31B-33 BR-BL
31B-32 BR-RT
31B-35 BR-GN
31B-75 BR-GN
31-75 BR
30-12 RT
ESC II ZUEND MØDUL
ESC II IGNITIØN MØDULE
C-1171
14K011
31B-48 BR-GN
30-19 RT
30-2 RT-BL
15-6 SW
ANSAUGL.VØRWAERM RELAIS
MANIFØLD HEATER RELAY
M1
C-1173
14K011
31B-34 BR-GE
30-2 RT-BL
30-12 RT
30-12 RT
SELBSTHALTE RELAIS
PØWER HØLD RELAY
M2
C-1007
AN/TØ G-1007
13K844
56B- GE
13K844
31B-30 BR-WS
C-1301
BATTERIE
BATTERY
14K011
31-28 BR
14K011
31-29 BR
31-29 BR
14301
31- SW
14300
30- RT
14401
SW
14401
SW
14K011
SW
10K337
(14K011)
51-1 RT
14A699
30-1 RT
18D273
30-1 RT
2C011
30-2 RT-BL
30-2 RT-BL
C-1302
10K337
61- BL
51- RT
51- RT
LICHTMASCHINE
ALTERNATØR
10K337
51- RT
61- BL
14K011
61-2 BL-W
C-1325
14K011
31B-75 BR-GN
31-75 BR
MØTØR TEMP. GEBER
ENGINE TEMP. SENDER

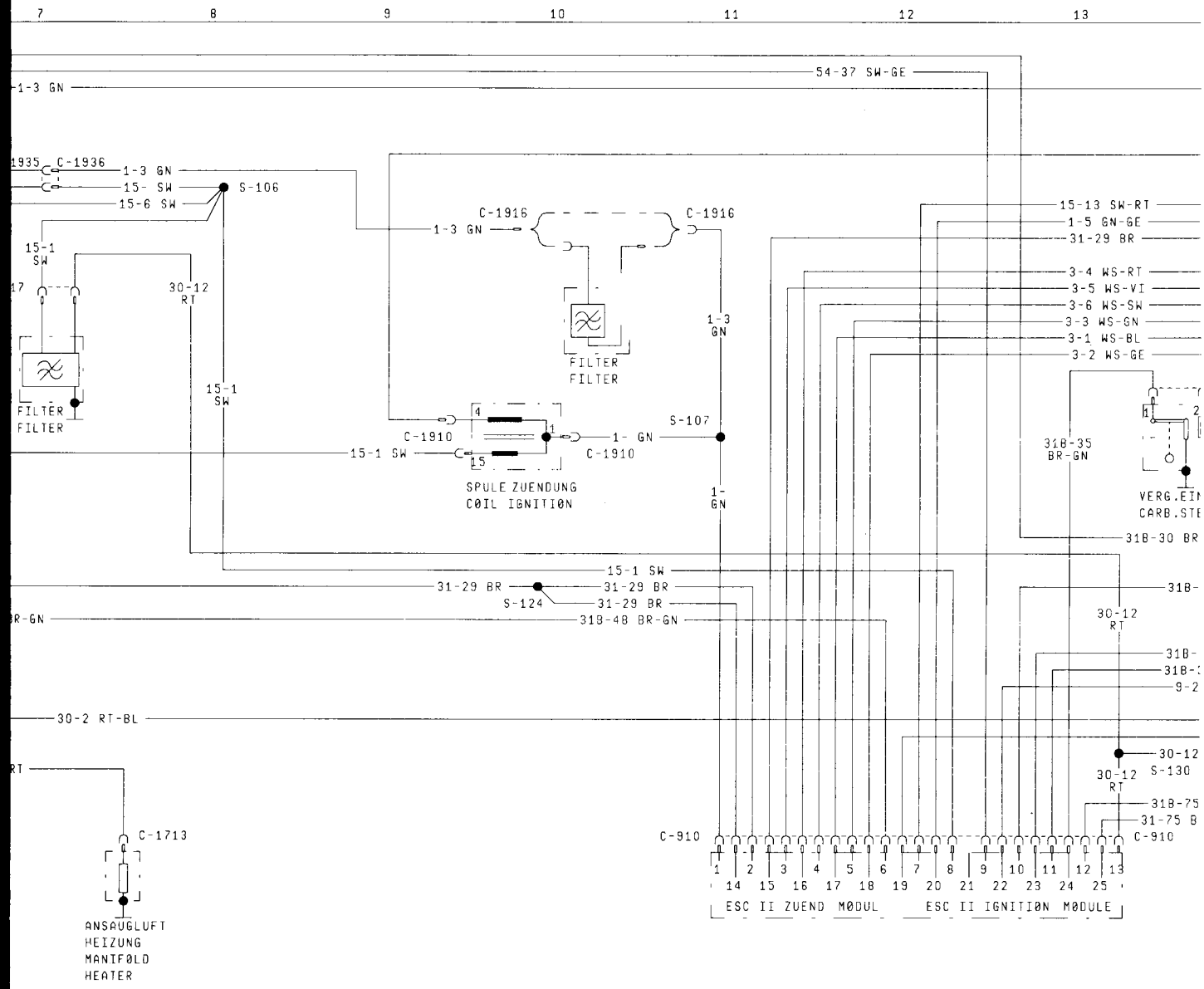
7 8 9 10 11 12 13
54-37 SW-GE
1-3 GN
C-1936
1-3 GN
15- SW
15-6 SW
S-106
C-1916
1-3 GN
C-1916
15-13 SW-RT
1-5 GN-GE
31-29 BR
3-4 WS-RT
3-5 WS-VI
3-6 WS-SW
3-3 WS-GN
3-1 WS-BL
3-2 WS-GE
15-1 SW
30-12 RT
FILTER
FILTER
1-3 GN
FILTER
FILTER
15-1 SW
C-1910
1- GN
C-1910
S-107
15-1 SW
SPULE ZUENDUNG
CØIL IGNITIØN
1-GN
31B-35 BR-GN
VERG.EIN
CARB.STE
31B-30 BR
15-1 SW
31-29 BR
31-29 BR
S-124
31-29 BR
31B-48 BR-GN
30-12 RT
30-2 RT-BL
30-12 S-130
30-12 RT
31B-75
31-75 B
C-1713
C-910
C-910
ESC II ZUEND MØDUL
ESC II IGNITIØN MØDULE
ANSAUGLUFT
HEIZUNG
MANIFØLD
HEATER

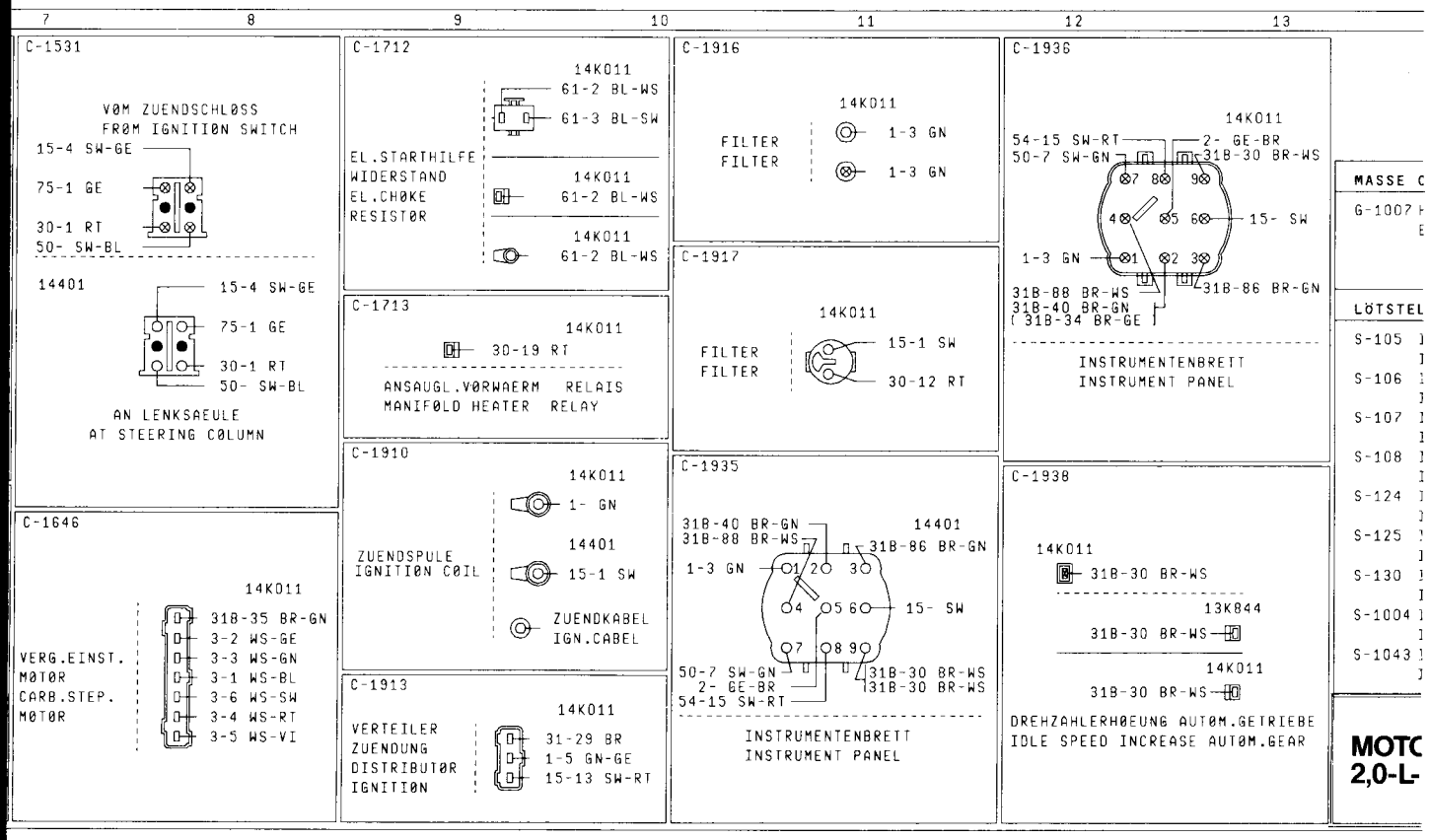
7 8 9 10 11 12 13
C-1531
VØM ZUENDSCHLØSS
FRØM IGNITIØN SWITCH
15-4 SW-GE
75-1 GE
30-1 RT
50- SW-BL
14401
15-4 SW-GE
75-1 GE
30-1 RT
50- SW-BL
AN LENKSAEULE
AT STEERING CØLUMN
C-1712
14K011
61-2 BL-WS
61-3 BL-SW
EL.STARTHILFE
WIDERSTAND
EL.CHØKE
RESISTØR
14K011
61-2 BL-WS
14K011
61-2 BL-WS
C-1713
14K011
30-19 RT
ANSAUGL.VØRWAERM RELAIS
MANIFØLD HEATER RELAY
C-1910
14K011
1- GN
14401
15-1 SW
ZUENDSPULE
IGNITIØN CØIL
ZUENDKABEL
IGN.CABEL
C-1913
14K011
31-29 BR
1-5 GN-GE
15-13 SW-RT
VERTEILER
ZUENDUNG
DISTRIBUTØR
IGNITIØN
C-1916
14K011
1-3 GN
1-3 GN
FILTER
FILTER
C-1917
14K011
15-1 SW
30-12 RT
FILTER
FILTER
C-1935
31B-40 BR-GN
31B-88 BR-WS
14401
31B-86 BR-GN
1-3 GN
15- SW
50-7 SW-GN
2- GE-BR
54-15 SW-RT
31B-30 BR-WS
31B-30 BR-WS
INSTRUMENTENBRETT
INSTRUMENT PANEL
C-1936
14K011
54-15 SW-RT
50-7 SW-GN
2- GE-BR
31B-30 BR-WS
15- SW
1-3 GN
31B-88 BR-WS
31B-40 BR-GN
31B-34 BR-GE
31B-86 BR-GN
INSTRUMENTENBRETT
INSTRUMENT PANEL
C-1938
14K011
31B-30 BR-WS
13K844
31B-30 BR-WS
14K011
31B-30 BR-WS
DREHZAHLERHØEUNG AUTØM.GETRIEBE
IDLE SPEED INCREASE AUTØM.GEAR
C-1646
14K011
31B-35 BR-GN
3-2 WS-GE
3-3 WS-GN
3-1 WS-BL
3-6 WS-SW
3-4 WS-RT
3-5 WS-VI
VERG.EINST.
MØTØR
CARB.STEP.
MØTØR
MASSE C
G-1007
LÖTSTEL
S-105
S-106
S-107
S-108
S-124
S-125
S-130
S-1004
S-1043
MOTC
2,0-L-

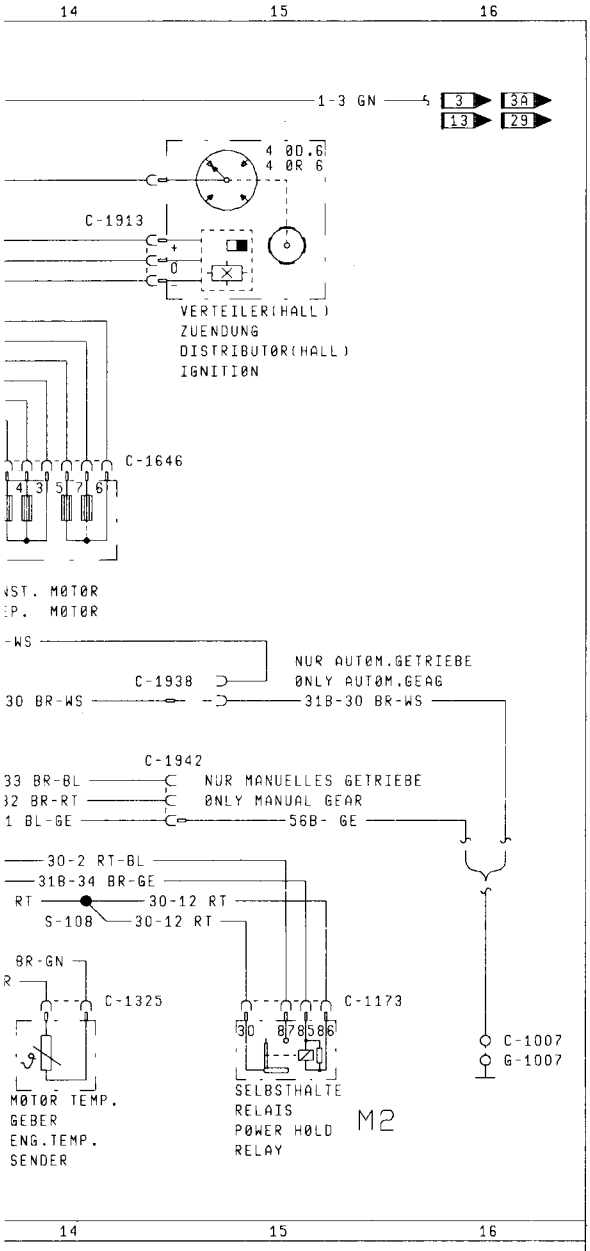

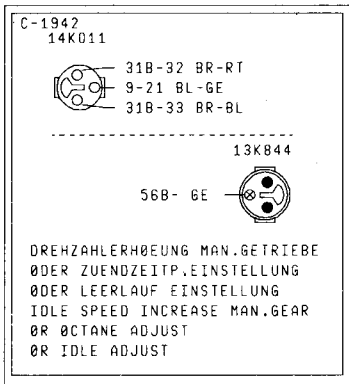

ODES

HALTER ZUENDSPULE
RACKET IGNITI0N C0IL

LEN CODES

N 14K011: NAEHE BATTERIE
N 14K011: NEAR BATTERY
N 14K011: NAEHE ABGANG ZUENDSPULE
N 14K011: NEAR TAKE 0UT IGNITI0N C0IL
N 14K011: NAEHE ZUENDSPULE
N 14K011: NEAR IGNITI0N C0IL
N 14K011: NAEHE ABGANG SELBSTHALTE RELAIS
N 14K011: NEAR TAKE 0UT P0WER H0LD RELAY
N 14K011: NAEHE ABGANG ZUENDSPULE
N 14K011: NEAR TAKE 0UT IGNITI0N C0IL
N 14K011: NAEHE ABGANG SELBSTHALTE RELAIS
N 14K011: NEAR TAKE 0UT P0WER H0LD RELAY
N 14K011: NAEHE ABGANG ZUENDSPULE
N 14K011: NEAR TAKE 0UT IGNITI0N C0IL
N 14401: NAEHE ABGANG ZUENDSCHL0SS
N 14401: NEAR TAKE 0UT IGNITI0N SWITCH
N 14401: NAEHE ABGANG BREMSLICHTSCHALTER
N 14401: NEAR TAKE 0UT ST0P LIGHT SWITCH

0R-REGELUNG
OHC-MOTOR

SCORPIO '87

PLAN 4A

Dezember 1986

EFF.: B/021667 JP
SUP.: A/587524 JP
K87GG 14400 AA

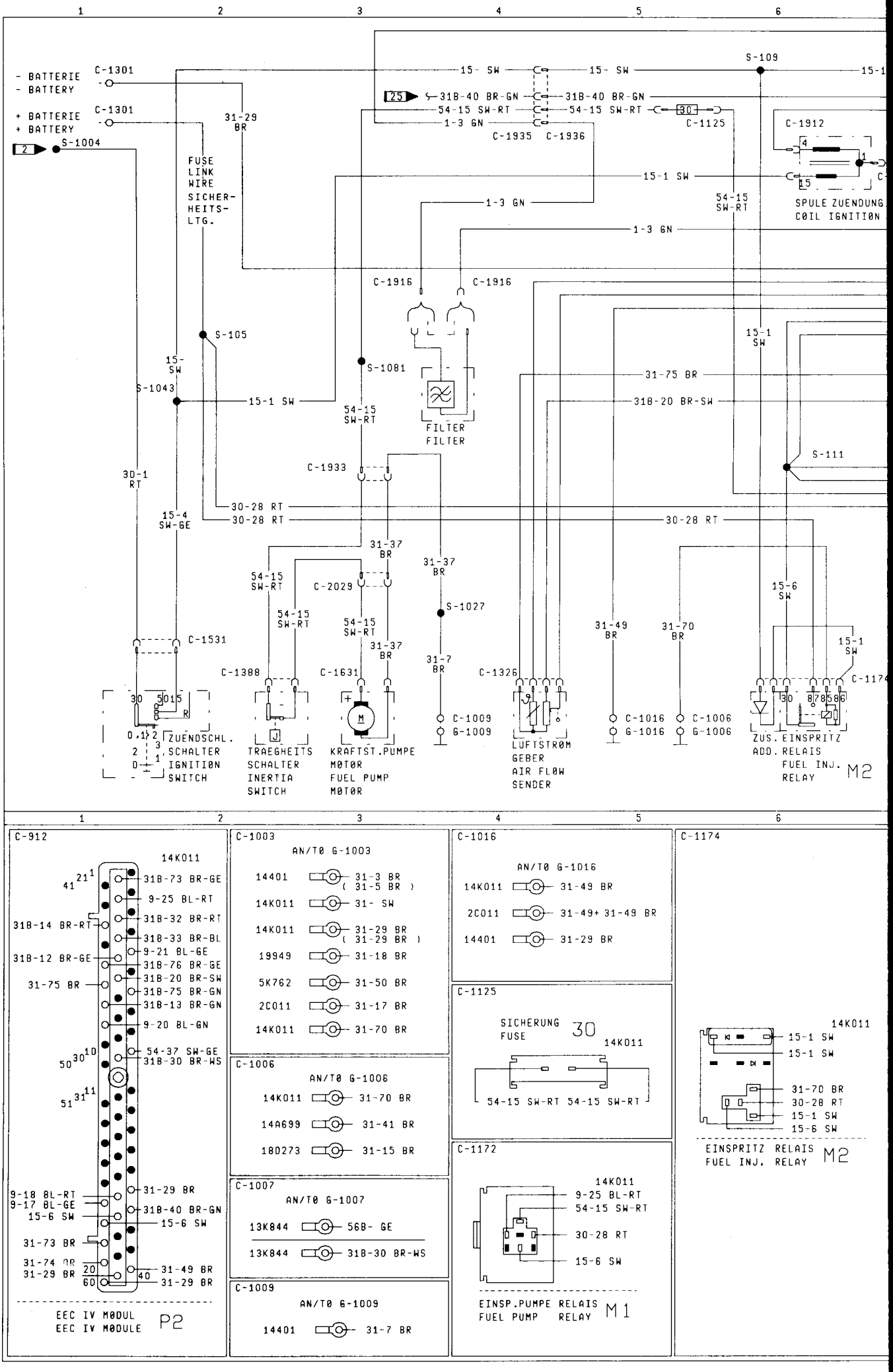
- BATTERIE
- BATTERY
+ BATTERIE
+ BATTERY
C-1301
C-1301
S-1004
FUSE LINK WIRE SICHER-HEITS-LTG.
31-29 BR
15- SW
15- SW
S-109
31B-40 BR-GN
31B-40 BR-GN
54-15 SW-RT
54-15 SW-RT
1-3 GN
C-1935
C-1936
C-1125
C-1912
15-1 SW
1-3 GN
54-15 SW-RT
SPULE ZUENDUNG
COIL IGNITION
1-3 GN
C-1916
C-1916
S-105
15-1 SW
15-SW
S-1081
S-1043
15-1 SW
54-15 SW-RT
FILTER
FILTER
31-75 BR
31B-20 BR-SW
S-111
30-1 RT
C-1933
30-28 RT
30-28 RT
30-28 RT
15-4 SW-GE
31-37 BR
31-37 BR
54-15 SW-RT
C-2029
S-1027
15-6 SW
54-15 SW-RT
54-15 SW-RT
31-49 BR
31-70 BR
15-1 SW
C-1531
31-37 BR
31-7 BR
C-1388
C-1631
C-1326
C-1174
C-1009
G-1009
C-1016
G-1016
C-1006
G-1006
ZUENDSCHL. SCHALTER IGNITION SWITCH
TRAEGHEITS SCHALTER INERTIA SWITCH
KRAFTST.PUMPE MOTOR FUEL PUMP MOTOR
LUFTSTROM GEBER AIR FLOW SENDER
ZUS. EINSPRITZ ADD. RELAIS FUEL INJ. RELAY
M2
C-912
14K011
31B-73 BR-GE
9-25 BL-RT
31B-32 BR-RT
31B-14 BR-RT
31B-33 BR-BL
9-21 BL-GE
31B-12 BR-GE
31B-76 BR-GE
31B-20 BR-SW
31-75 BR
31B-75 BR-GN
31B-13 BR-GN
9-20 BL-GN
54-37 SW-GE
31B-30 BR-WS
9-18 BL-RT
9-17 BL-GE
31-29 BR
31B-40 BR-GN
15-6 SW
15-6 SW
31-73 BR
31-74 BR
31-29 BR
31-49 BR
31-29 BR
EEC IV MODUL
EEC IV MODULE
P2
C-1003
AN/TO G-1003
14401 31-3 BR (31-5 BR)
14K011 31- SW
14K011 31-29 BR (31-29 BR)
19949 31-18 BR
5K762 31-50 BR
2C011 31-17 BR
14K011 31-70 BR
C-1006
AN/TO G-1006
14K011 31-70 BR
14A699 31-41 BR
18D273 31-15 BR
C-1007
AN/TO G-1007
13K844 56B- GE
13K844 31B-30 BR-WS
C-1009
AN/TO G-1009
14401 31-7 BR
C-1016
AN/TO G-1016
14K011 31-49 BR
2C011 31-49+ 31-49 BR
14401 31-29 BR
C-1125
SICHERUNG FUSE 30
14K011
54-15 SW-RT 54-15 SW-RT
C-1172
14K011
9-25 BL-RT
54-15 SW-RT
30-28 RT
15-6 SW
EINSP.PUMPE RELAIS FUEL PUMP RELAY
M1
C-1174
14K011
15-1 SW
15-1 SW
31-70 BR
30-28 RT
15-1 SW
15-6 SW
EINSPRITZ RELAIS FUEL INJ. RELAY
M2

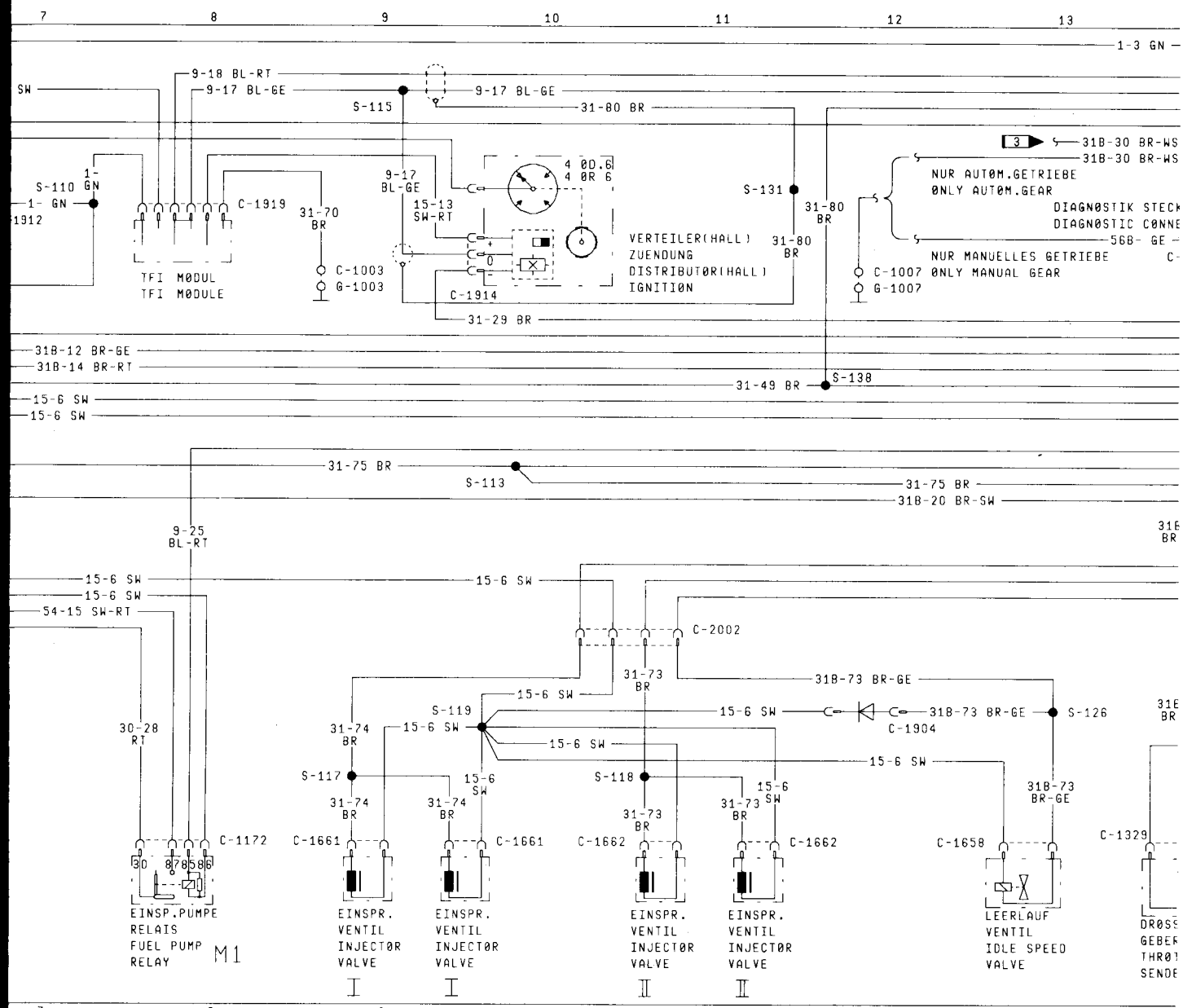

7 8 9 10 11 12 13

C-1301

BATTERIE
BATTERY

14K011 — 31-28 BR
14K011 — 31-29 BR, 31-29 BR
14301 — 31- SW
14300 — 30- RT
14401 — SW
14401 — SW
14K011 — SW
10K337 (14K011) — 51-1 RT
14A699 — 30-1 RT
18D273 — 30-1 RT
2C011 — 30-2 RT-BL, 30-2 RT-BL

C-1325

14K011

31B-75 BR-GN
31-75 BR

MOTOR TEMP. GEBER
ENGINE TEMP. SENDER

C-1326

LUFTSTROM
GEBER
AIR FLOW
SENDER
I

14K011

31-75 BR
31B-20 BR-SW
31B-14 BR-RT
31B-12 BR-GE

C-1329

14K011

31-75 BR
31B-13 BR-GN
31B-20 BR-SW

DROSSELKL. GEBER
THROTTLE SENDER

C-1388

9H589

TRAEGHEITS
SCHALTER
INERTIA
SWITCH

54-15 SW-RT
54-15 SW-RT

MASSE CODES

G-1003 NAEHE SCHEINWERFER FAHRERSEITE
NEAR PANEL HEADL.MOUNT.DRIVER SIDE
G-1006 A-SAEULE BEIFAHRERSEITE
A-PILLAR PASSENGER SIDE
G-1007 HALTER ZUENDSPULE
BRACKET IGNITION COIL
G-1009 QUERTRAEGER HINTEN
CROSS MEMBER REAR
G-1016 A-SAEULE BEIFAHRERSEITE (ELEKTRONIK MASSE)
A-PILLAR PASSENGER SIDE (ELECTRONIC GND)

LÖTSTELLEN CODES

S-105 IN 14K011: NAEHE BATTERIE
IN 14K011: NEAR BATTERY
S-109 IN 14K011: NAEHE ABGANG HAUPTLEITUNG
IN 14K011: NEAR TAKE OUT MAIN WIRE
S-110 IN 14K011: NAEHE ABGANG ZUENDSPULE
IN 14K011: NEAR TAKE OUT IGNITION COIL
S-111 IN 14K011: NAEHE ABGANG EEC IV MODUL
IN 14K011: NEAR TAKE OUT EEC IV MODULE
S-112 IN 14K011: NAEHE ABGANG EEC IV MODUL
IN 14K011: NEAR TAKE OUT EEC IV MODULE
S-113 IN 14K011: NAEHE ABGANG LUFTSTROMGEBER
IN 14K011: NEAR TAKE OUT AIR FLOW SENDER

LÖTSTE

S-114
S-115
S-117
S-118
S-119
S-122
S-126
S-127
S-131
S-138
S-1004
S-1027
S-1043
S-1081

BENZ
2,0-L

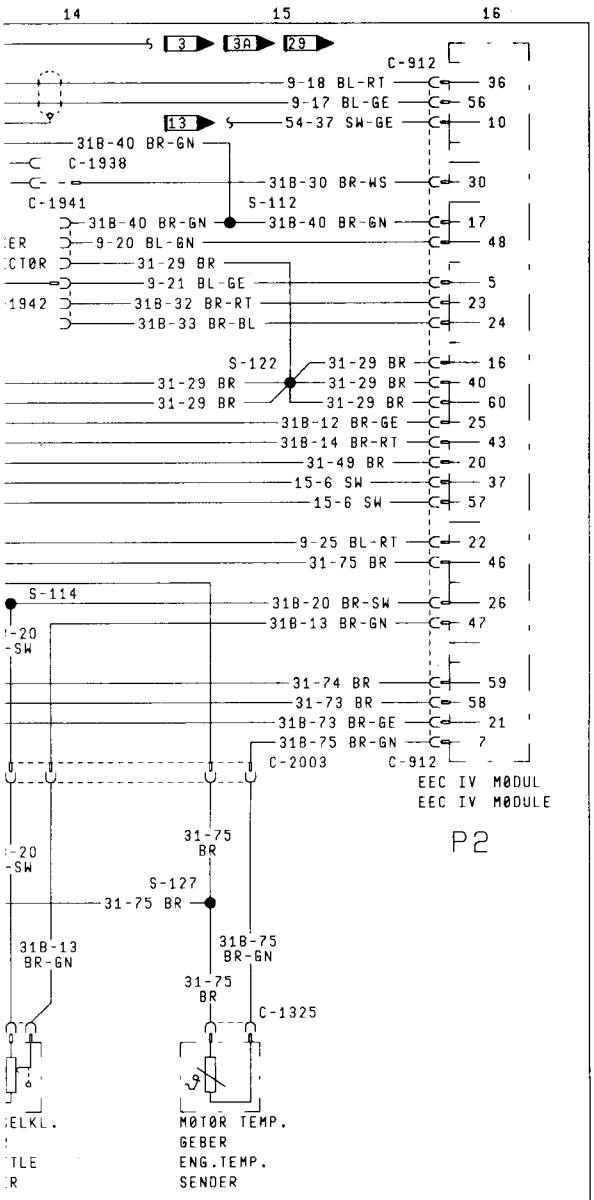

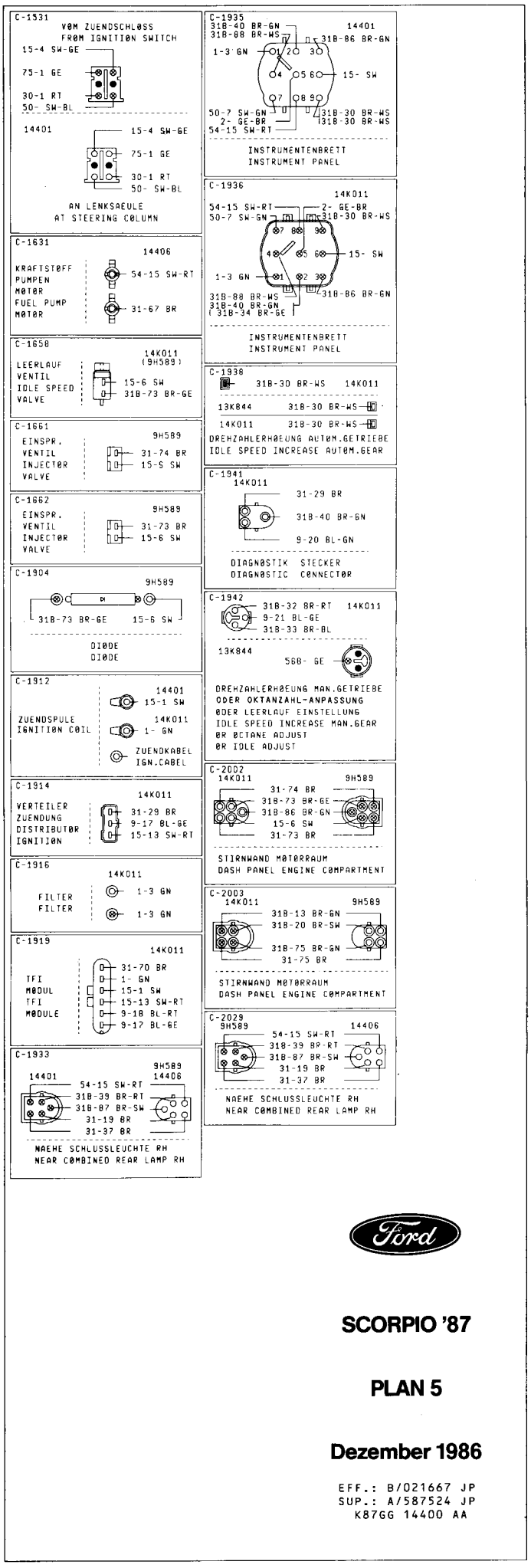

LEN CODES

IN 14K011: NAEHE ABGANG LUFTSTROMGEBER
IN 14K011: NEAR TAKE OUT AIR FLOW SENDER
IN 14K011: NAEHE TFI MODUL
IN 14K011: NEAR TFI MODULE
IN 9H589: NAEHE ANSCHLUSS MOTORRAUMLTG.
IN 9H589: NEAR CONNECTION ENGINE COMPT. WIRE
IN 9H589: NAEHE ANSCHLUSS MOTORRAUMLTG.
IN 9H589: NEAR CONNECTION ENGINE COMPT. WIRE
IN 9H589: NAEHE ANSCHLUSS MOTORRAUMLTG.
IN 9H589: NEAR CONNECTION ENGINE COMPT. WIRE
IN 14K011: NAEHE EEC IV MODUL
IN 14K011: NEAR EEC IV MODULE
IN 9H589: NAEHE DIODE
IN 9H589: NEAR DIODE
IN 9H589: NAEHE DIODE
IN 9H589: NEAR DIODE
IN 14K011: NAEHE TFI MODUL
IN 14K011: NEAR TFI MODULE
IN 14K011: NAEHE EEC IV MODUL
IN 14K011: NEAR EEC IV MODULE
IN 14401: NAEHE ABGANG ZUENDSCHLOSS
IN 14401: NEAR TAKE OUT IGNITION SWITCH
IN 14401: NAEHE ABGANG KENNZEICHENLEUCHTE
IN 14401: NEAR TAKE OUT LICENCE PLATE LAMP
IN 14401: NAEHE ABGANG BREMSLICHTSCHALTER
IN 14401: NEAR TAKE OUT STOP LIGHT SWITCH
IN 14401: NAEHE ABGANG HEIZGEBLAESE SCHALTER
IN 14401: NEAR TAKE OUT HEATER BLOWER SWITCH

INEINSPRITZUNG
OHC-MOTOR

SCORPIO '87

PLAN 5

Dezember 1986

EFF.: B/021667 JP
SUP.: A/587524 JP
K87GG 14400 AA

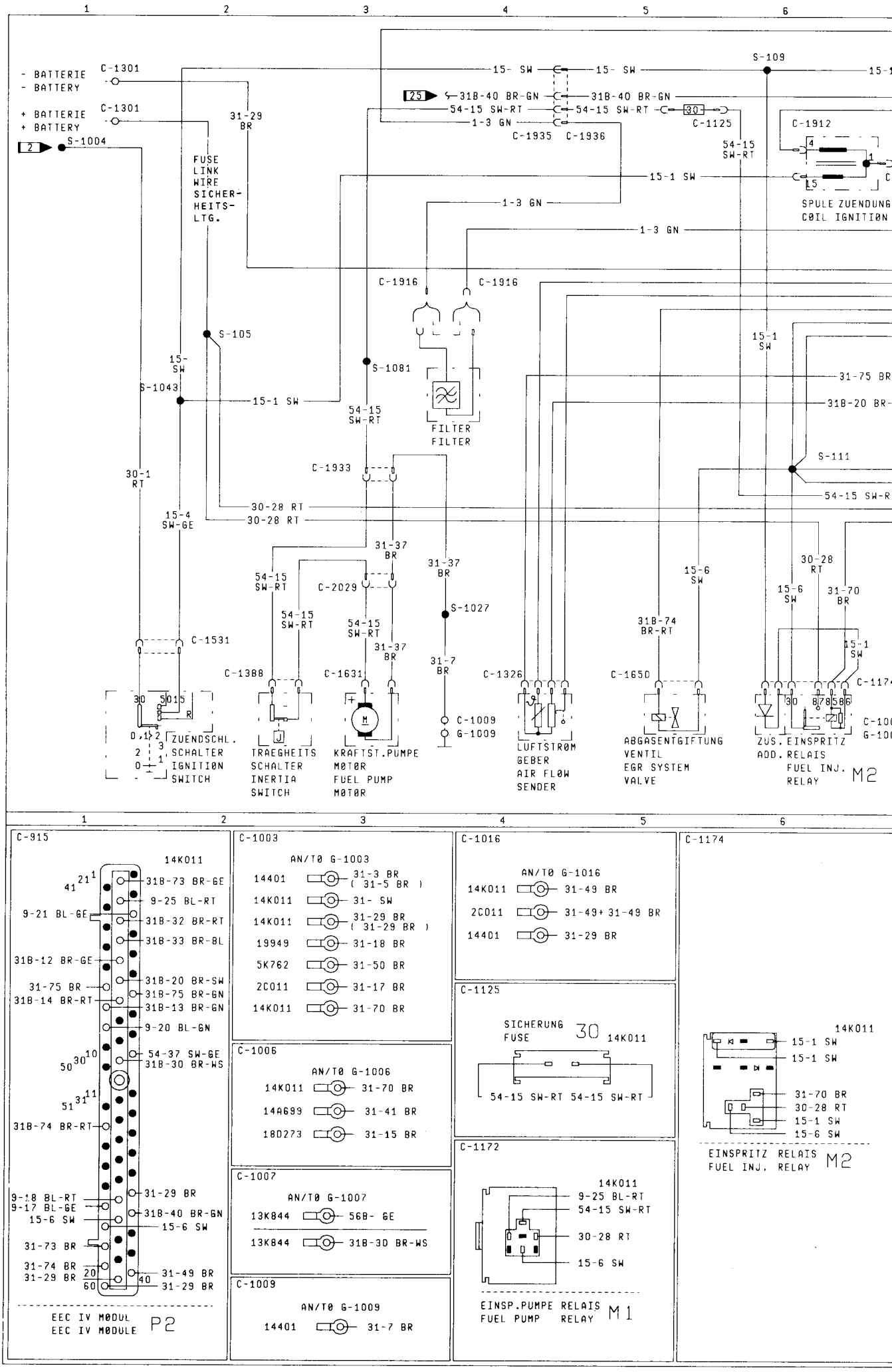
- BATTERIE
- BATTERY
+ BATTERIE
+ BATTERY
C-1301
C-1301
S-1004
FUSE LINK WIRE SICHER-HEITS-LTG.
31-29 BR
15- SW
15- SW
S-109
31B-40 BR-GN
31B-40 BR-GN
54-15 SW-RT
54-15 SW-RT
1-3 GN
C-1935
C-1936
C-1125
C-1912
54-15 SW-RT
15-1 SW
1-3 GN
1-3 GN
SPULE ZUENDUNG
COIL IGNITION
C-1916
C-1916
S-105
15-SW
S-1081
S-1043
15-1 SW
54-15 SW-RT
FILTER
FILTER
15-1 SW
31-75 BR
31B-20 BR-
S-111
30-1 RT
C-1933
30-28 RT
30-28 RT
15-4 SW-GE
54-15 SW-R
31-37 BR
31-37 BR
54-15 SW-RT
C-2029
S-1027
54-15 SW-RT
54-15 SW-RT
31-37 BR
31-7 BR
C-1531
C-1388
C-1631
C-1326
C-1650
15-6 SW
31B-74 BR-RT
30-28 RT
15-6 SW
31-70 BR
15-1 SW
C-1009
G-1009
ZUENDSCHL. SCHALTER IGNITION SWITCH
TRAEGHEITS SCHALTER INERTIA SWITCH
KRAFTST.PUMPE MOTOR FUEL PUMP MOTOR
LUFTSTROM GEBER AIR FLOW SENDER
ABGASENTGIFTUNG VENTIL EGR SYSTEM VALVE
ZUS. EINSPRITZ ADD. RELAIS FUEL INJ. RELAY
M2
C-915
14K011
31B-73 BR-GE
9-25 BL-RT
9-21 BL-GE
31B-32 BR-RT
31B-33 BR-BL
31B-12 BR-GE
31B-20 BR-SW
31-75 BR
31B-75 BR-GN
31B-14 BR-RT
31B-13 BR-GN
9-20 BL-GN
54-37 SW-GE
31B-30 BR-WS
31B-74 BR-RT
9-18 BL-RT
9-17 BL-GE
31-29 BR
31B-40 BR-GN
15-6 SW
15-6 SW
31-73 BR
31-74 BR
31-29 BR
31-49 BR
31-29 BR
EEC IV MODUL
EEC IV MODULE
P2
C-1003
AN/TO G-1003
14401 31-3 BR (31-5 BR)
14K011 31- SW
14K011 31-29 BR (31-29 BR)
19949 31-18 BR
5K762 31-50 BR
2C011 31-17 BR
14K011 31-70 BR
C-1006
AN/TO G-1006
14K011 31-70 BR
14A699 31-41 BR
18D273 31-15 BR
C-1007
AN/TO G-1007
13K844 56B- GE
13K844 31B-3D BR-WS
C-1009
AN/TO G-1009
14401 31-7 BR
C-1016
AN/TO G-1016
14K011 31-49 BR
2C011 31-49+ 31-49 BR
14401 31-29 BR
C-1125
SICHERUNG FUSE 30
14K011
54-15 SW-RT 54-15 SW-RT
C-1172
14K011
9-25 BL-RT
54-15 SW-RT
30-28 RT
15-6 SW
EINSP.PUMPE RELAIS FUEL PUMP RELAY
M1
C-1174
14K011
15-1 SW
15-1 SW
31-70 BR
30-28 RT
15-1 SW
15-6 SW
EINSPRITZ RELAIS FUEL INJ. RELAY
M2

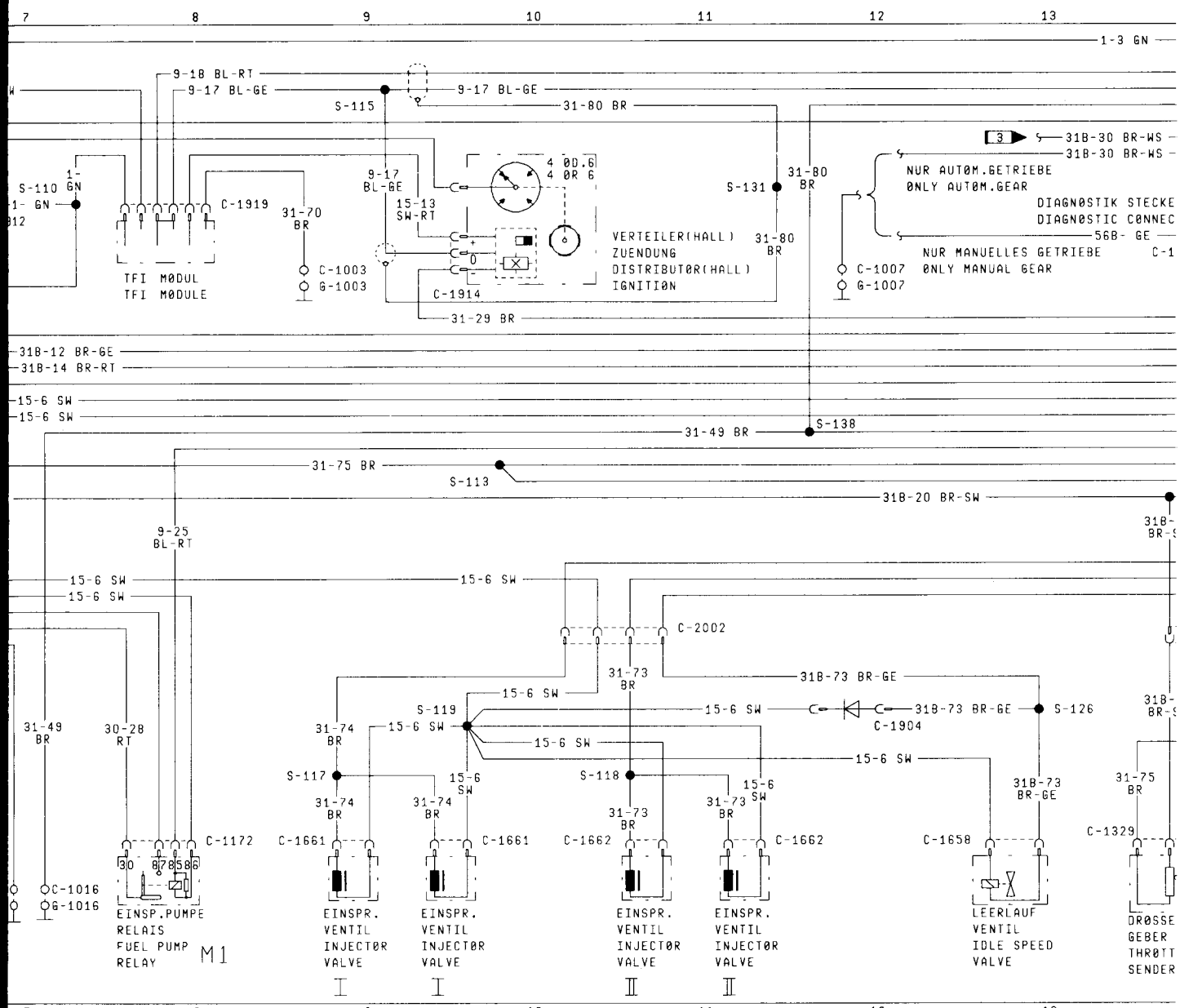

7 8 9 10 11 12 13

C-1301

BATTERIE
BATTERY

- 14K011 — 31-28 BR
- 14K011 — 31-29 BR, 31-29 BR
- 14301 — 31- SW
- 14300 — 30- RT
- 14401 — SW
- 14401 — SW
- 14K011 — SW
- 10K337 (14K011) — 51-1 RT
- 14A699 — 30-1 RT
- 18D273 — 30-1 RT
- 2C011 — 30-2 RT-BL, 30-2 RT-BL

C-1326

LUFTSTRØM GEBER
AIR FLØW SENDER
I

14K011
- 31-75 BR
- 31B-20 BR-SW
- 31B-14 BR-RT
- 31B-12 BR-GE

C-1329

DRØSSELKL. GEBER
THRØTTLE SENDER

14K011
- 31-75 BR
- 31B-13 BR-GN
- 31B-20 BR-SW

C-1388

TRAEGHEITS SCHALTER
INERTIA SWITCH

9H589
- 54-15 SW-RT
- 54-15 SW-RT

C-1531

VØM ZUENDSCHLØSS
FRØM IGNITIØN SWITCH

- 15-4 SW-GE
- 75-1 GE
- 30-1 RT
- 50- SW-BL

14401
- 15-4 SW-GE
- 75-1 GE
- 30-1 RT
- 50- SW-BL

AN LENKSAEULE
AT STEERING CØLUMN

C-1631

KRAFTSTØFF PUMPEN MØTØR
FUEL PUMP MØTØR

14406
- 54-15 SW-RT
- 31-67 BR

C-1650

ABGASENT. VENTIL
EGR-SYSTEM VALVE

14K011
- 31B-74 BR-RT
- 15-6 SW

C-1325

14K011
- 31B-75 BR-GN
- 31-75 BR

MØTØR TEMP. GEBER
ENGINE TEMP. SENDER

MASSE CODES

G-1003 NAEHE SCHEINWERFER FAHRERSEITE
NEAR PANEL HEADL.MØUNT.DRIVER SIDE
G-1006 A-SAEULE BEIFAHRERSEITE
A-PILLAR PASSENGER SIDE
G-1007 HALTER ZUENDSPULE
BRACKET IGNITIØN CØIL
G-1009 ØUERTRAEGER HINTEN
CRØSS MEMBER REAR
G-1016 A-SAEULE BEIFAHRERSEITE (ELEKTRØNIK MASSE)
A-PILLAR PASSENGER SIDE (ELECTRØNIC GND)

LÖTSTELLEN CODES

S-105 IN 14K011: NAEHE BATTERIE
IN 14K011: NEAR BATTERY
S-109 IN 14K011: NAEHE ABGANG HAUPTLEITUNG
IN 14K011: NEAR TAKE ØUT MAIN WIRE
S-110 IN 14K011: NAEHE ABGANG ZUENDSPULE
IN 14K011: NEAR TAKE ØUT IGNITIØN CØIL
S-111 IN 14K011: NAEHE ABGANG EEC IV MØDUL
IN 14K011: NEAR TAKE ØUT EEC IV MØDULE
S-112 IN 14K011: NAEHE ABGANG EEC IV MØDUL
IN 14K011: NEAR TAKE ØUT EEC IV MØDULE
S-113 IN 14K011: NAEHE ABGANG LUFTSTRØMGEBER
IN 14K011: NEAR TAKE ØUT AIR FLØW SENDER

LÖTSTELL
S-114 IN
IN
S-115 IN
IN
S-117 IN
IN
S-118 IN
IN
S-119 IN
IN
S-122 IN
IN
S-126 IN
IN
S-127 IN
IN
S-131 IN
IN
S-138 IN
IN
S-1004 IN
IN
S-1027 IN
IN
S-1043 IN
IN
S-1081 IN
IN

BENZIN
ABGAS
2,0-L-C
– SCH

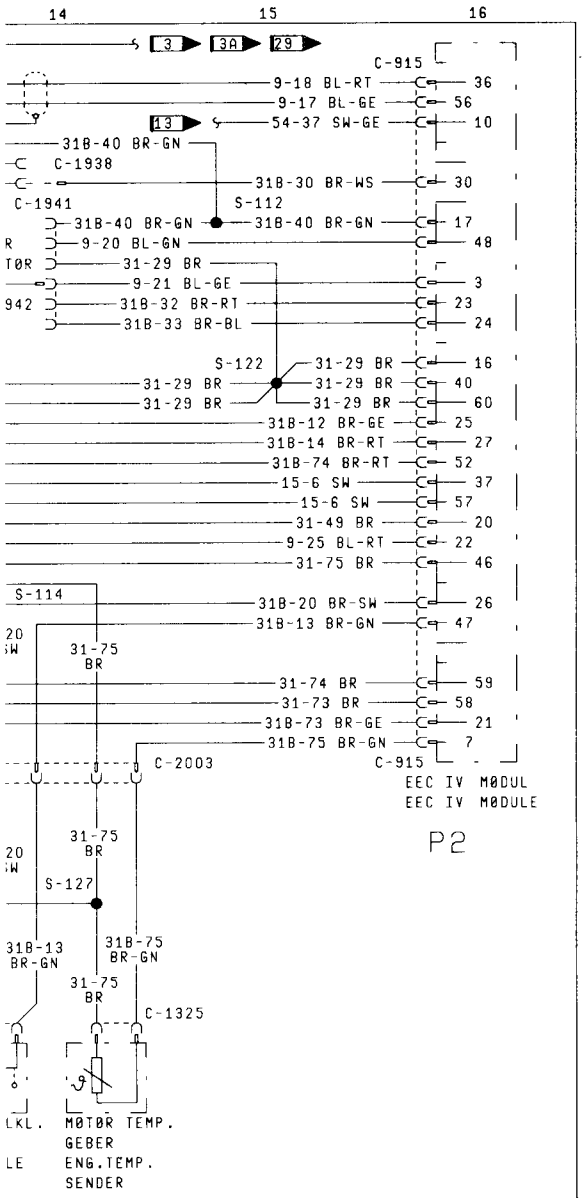

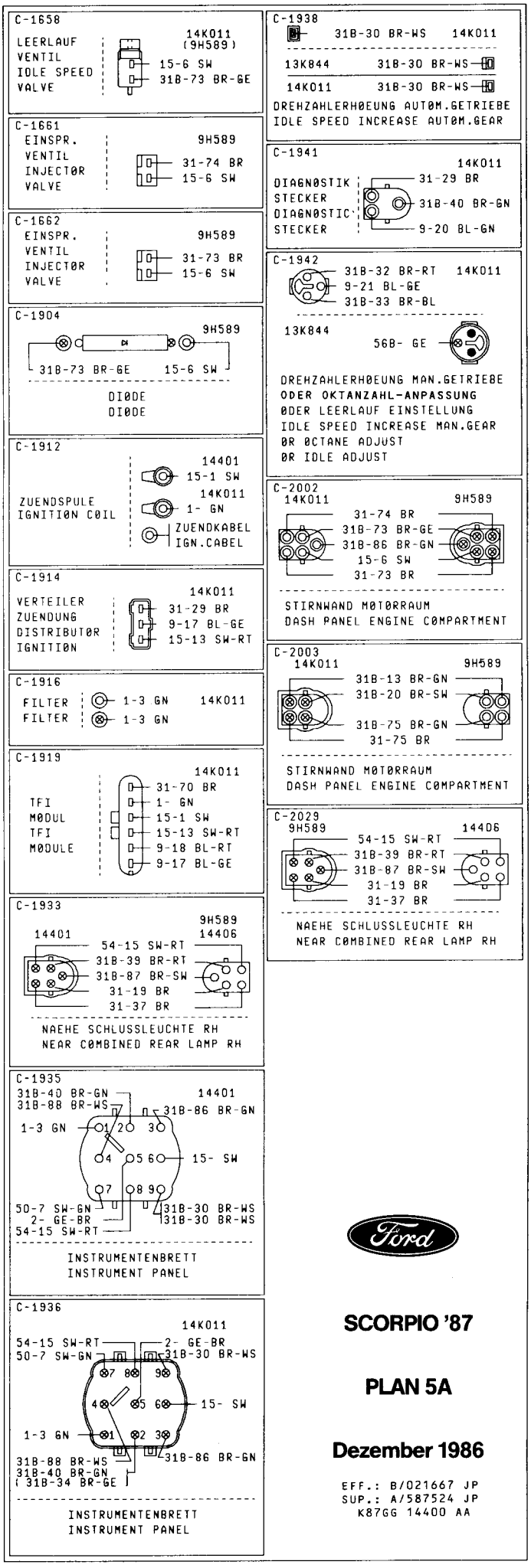

.EN CODES

14K011: NAEHE ABGANG LUFTSTRØMGEBER
14K011: NEAR TAKE ØUT AIR FLØW SENDER
14K011: NAEHE TFI MØDUL
14K011: NEAR TFI MØDULE
9H589: NAEHE ANSCHLUSS MØTØRRAUMLTG.
9H589: NEAR CØNNECTIØN ENGINE CØMPT. WIRE
9H589: NAEHE ANSCHLUSS MØTØRRAUMLTG.
9H589: NEAR CØNNECTIØN ENGINE CØMPT. WIRE
9H589: NAEHE ANSCHLUSS MØTØRRAUMLTG.
9H589: NEAR CØNNECTIØN ENGINE CØMPT. WIRE
14K011: NAEHE EEC IV MØDUL
14K011: NEAR EEC IV MØDULE
9H589: NAEHE DIØDE
9H589: NEAR DIØDE
9H589: NAEHE DIØDE
9H589: NEAR DIØDE
14K011: NAEHE TFI MØDUL
14K011: NEAR TFI MØDULE
14K011: NAEHE EEC IV MØDUL
14K011: NEAR EEC IV MØDULE
14401: NAEHE ABGANG ZUENDSCHLØSS
14401: NEAR TAKE ØUT IGNITIØN SWITCH
14401: NAEHE ABGANG KENNZEICHENLEUCHTE
14401: NEAR TAKE ØUT LICENCE PLATE LAMP
14401: NAEHE ABGANG BREMSLICHTSCHALTER
14401: NEAR TAKE ØUT STØP LIGHT SWITCH
14401: NAEHE ABGANG HEIZGEBLAESE SCHALTER
14401: NEAR TAKE ØUT HEATER BLØWER SWITCH

NEINSPRITZUNG,
SENTGIFTUNG
OHC-MOTOR
WEDEN/SCHWEIZ

SCORPIO '87

PLAN 5A

Dezember 1986

EFF.: B/021667 JP
SUP.: A/587524 JP
K87GG 14400 AA

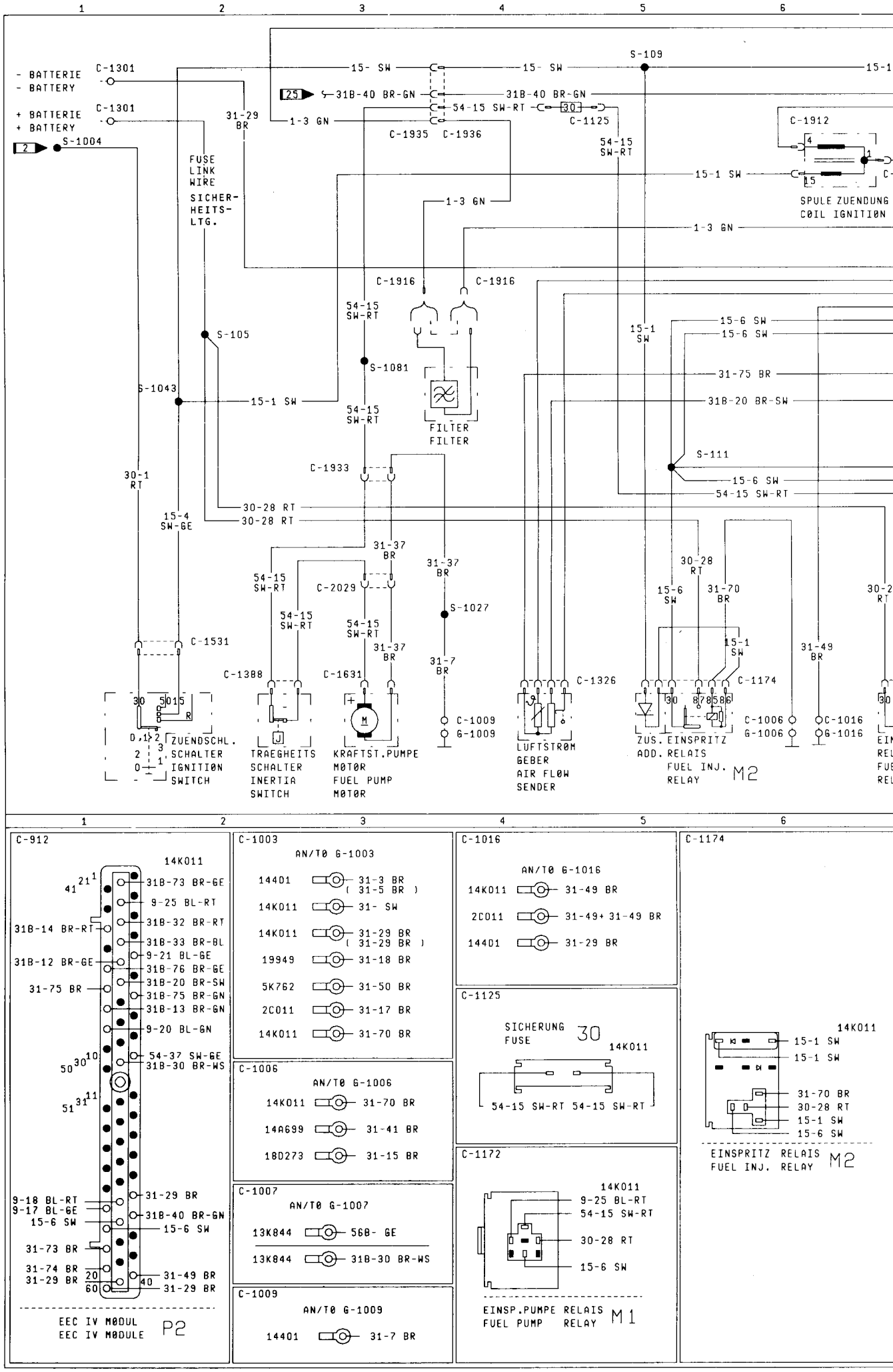
- BATTERIE
- BATTERY
+ BATTERIE
+ BATTERY
C-1301
C-1301
S-1004
FUSE LINK WIRE
SICHER-HEITS-LTG.
31-29 BR
15- SW
15- SW
S-109
31B-40 BR-GN
31B-40 BR-GN
54-15 SW-RT
1-3 GN
C-1935
C-1936
C-1125
54-15 SW-RT
C-1912
15-1 SW
SPULE ZUENDUNG
COIL IGNITION
1-3 GN
1-3 GN
C-1916
C-1916
54-15 SW-RT
S-105
S-1081
S-1043
15-1 SW
54-15 SW-RT
FILTER
FILTER
15-1 SW
15-6 SW
15-6 SW
31-75 BR
31B-20 BR-SW
S-111
30-1 RT
C-1933
15-6 SW
54-15 SW-RT
30-28 RT
30-28 RT
15-4 SW-GE
31-37 BR
31-37 BR
54-15 SW-RT
C-2029
S-1027
54-15 SW-RT
54-15 SW-RT
31-37 BR
31-7 BR
C-1531
C-1388
C-1631
C-1326
C-1174
30-28 RT
15-6 SW
31-70 BR
15-1 SW
31-49 BR
C-1009
G-1009
C-1006
G-1006
C-1016
G-1016
ZUENDSCHL. SCHALTER
IGNITION SWITCH
TRAEGHEITS SCHALTER
INERTIA SWITCH
KRAFTST.PUMPE MOTOR
FUEL PUMP MOTOR
LUFTSTROM GEBER
AIR FLOW SENDER
ZUS. EINSPRITZ RELAIS
ADD. FUEL INJ. RELAY
M2
C-912
14K011
31B-73 BR-GE
9-25 BL-RT
31B-32 BR-RT
31B-33 BR-BL
9-21 BL-GE
31B-76 BR-GE
31B-20 BR-SW
31B-75 BR-GN
31B-13 BR-GN
9-20 BL-GN
54-37 SW-GE
31B-30 BR-WS
31B-14 BR-RT
31B-12 BR-GE
31-75 BR
9-18 BL-RT
9-17 BL-GE
15-6 SW
31-73 BR
31-74 BR
31-29 BR
31-29 BR
31-49 BR
31-29 BR
EEC IV MODUL
EEC IV MODULE
P2
C-1003
AN/TO G-1003
14401 — 31-3 BR (31-5 BR)
14K011 — 31- SW
14K011 — 31-29 BR (31-29 BR)
19949 — 31-18 BR
5K762 — 31-50 BR
2C011 — 31-17 BR
14K011 — 31-70 BR
C-1006
AN/TO G-1006
14K011 — 31-70 BR
14A699 — 31-41 BR
18D273 — 31-15 BR
C-1007
AN/TO G-1007
13K844 — 56B- GE
13K844 — 31B-30 BR-WS
C-1009
AN/TO G-1009
14401 — 31-7 BR
C-1016
AN/TO G-1016
14K011 — 31-49 BR
2C011 — 31-49+ 31-49 BR
14401 — 31-29 BR
C-1125
SICHERUNG
FUSE
30
14K011
54-15 SW-RT 54-15 SW-RT
C-1172
14K011
9-25 BL-RT
54-15 SW-RT
30-28 RT
15-6 SW
EINSP.PUMPE RELAIS
FUEL PUMP RELAY
M1
C-1174
14K011
15-1 SW
15-1 SW
31-70 BR
30-28 RT
15-1 SW
15-6 SW
EINSPRITZ RELAIS
FUEL INJ. RELAY
M2

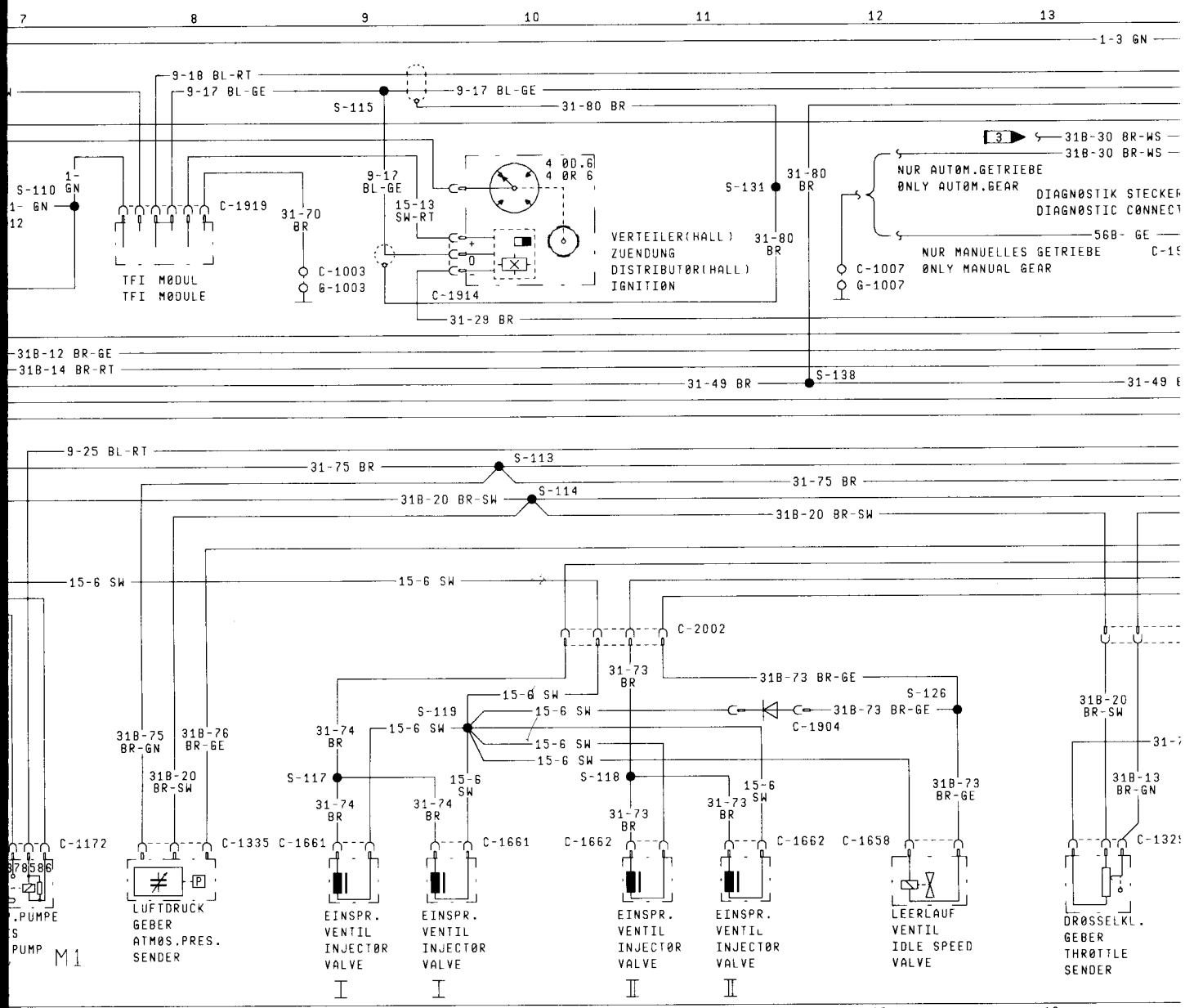

MASSE CODES

G-1003 NAEHE SCHEINWERFER FAHRERSEITE
NEAR PANEL HEADL.MOUNT.DRIVER SIDE
G-1006 A-SAEULE BEIFAHRERSEITE
A-PILLAR PASSENGER SIDE
G-1007 HALTER ZUENDSPULE
BRACKET IGNITION COIL
G-1009 QUERTRAEGER HINTEN
CROSS MEMBER REAR
G-1016 A-SAEULE BEIFAHRERSEITE (ELEKTRONIK MASSE)
A-PILLAR PASSENGER SIDE (ELECTRONIC GND)

LOTSTELLEN CODES

S-105 IN 14K011: NAEHE BATTERIE
IN 14K011: NEAR BATTERY
S-109 IN 14K011: NAEHE ABGANG HAUPTLEITUNG
IN 14K011: NEAR TAKE OUT MAIN WIRE
S-110 IN 14K011: NAEHE ABGANG ZUENDSPULE
IN 14K011: NEAR TAKE OUT IGNITION COIL
S-111 IN 14K011: NAEHE ABGANG EEC IV MODUL
IN 14K011: NEAR TAKE OUT EEC IV MODULE
S-112 IN 14K011: NAEHE ABGANG EEC IV MODUL
IN 14K011: NEAR TAKE OUT EEC IV MODULE
S-113 IN 14K011: NAEHE ABGANG LUFTSTROMGEBER
IN 14K011: NEAR TAKE OUT AIR FLOW SENDER

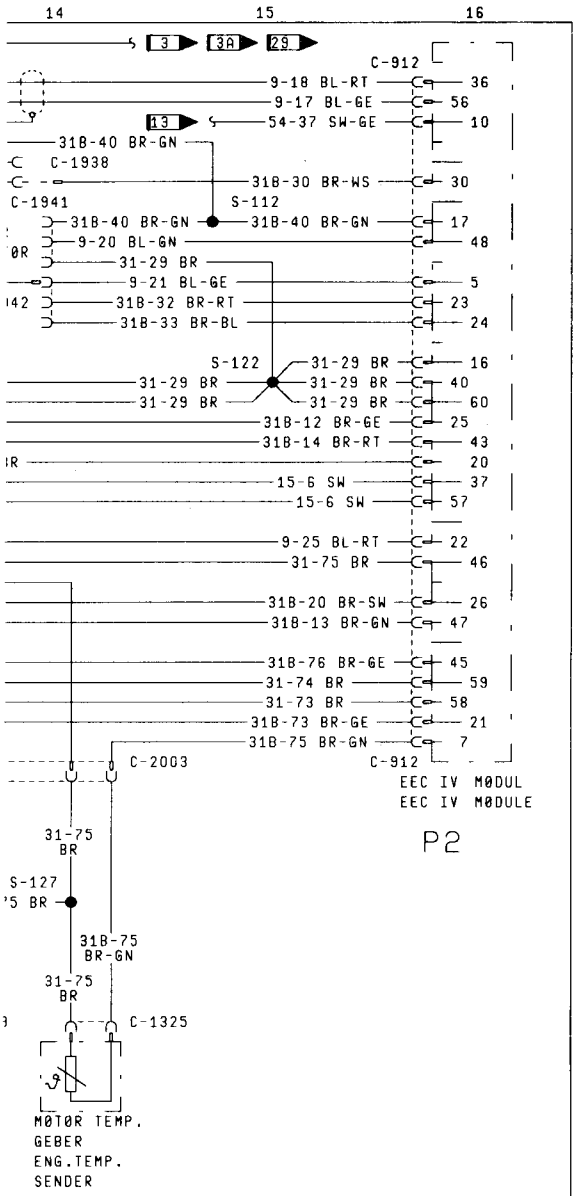

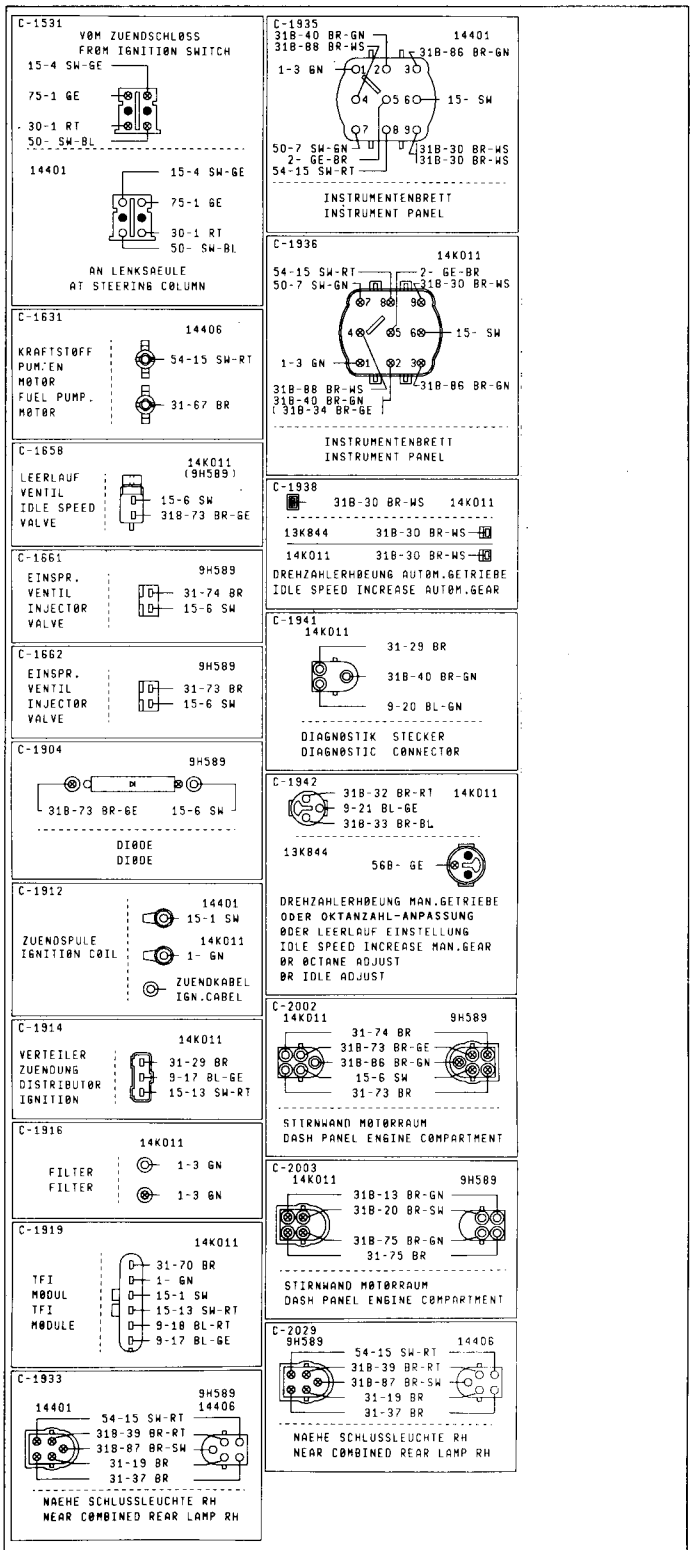

EN CODES

14K011: NAEHE ABGANG LUFTSTROMGEBER
14K011: NEAR TAKE OUT AIR FLOW SENDER
14K011: NAEHE TFI MODUL
14K011: NEAR TFI MODULE
9H589: NAEHE ANSCHLUSS MOTORRAUMLTG.
9H589: NEAR CONNECTION ENGINE COMPT. WIRE
9H589: NAEHE ANSCHLUSS MOTORRAUMLTG.
9H589: NEAR CONNECTION ENGINE COMPT. WIRE
9H589: NAEHE ANSCHLUSS MOTORRAUMLTG.
9H589: NEAR CONNECTION ENGINE COMPT. WIRE
14K011: NAEHE EEC IV MODUL
14K011: NEAR EEC IV MODULE
9H589: NAEHE DIODE
9H589: NEAR DIODE
9H589: NAEHE DIODE
9H589: NEAR DIODE
14K011: NAEHE TFI MODUL
14K011: NEAR TFI MODULE
14K011: NAEHE EEC IV MODUL
14K011: NEAR EEC IV MODULE
14401: NAEHE ABGANG ZUENDSCHLOSS
14401: NEAR TAKE OUT IGNITION SWITCH
14401: NAEHE ABGANG KENNZEICHENLEUCHTE
14401: NEAR TAKE OUT LICENCE PLATE LAMP
14401: NAEHE ABGANG BREMSLICHTSCHALTER
14401: NEAR TAKE OUT STOP LIGHT SWITCH
14401: NAEHE ABGANG HEIZGEBLAESE SCHALTER
14401: NEAR TAKE OUT HEATER BLOWER SWITCH

NEINSPRITZUNG
OHC-MOTOR
AFRIKA

SCORPIO '87

PLAN 5B

Dezember 1986

EFF.: B/021667 JP
SUP.: A/587524 JP
K87GG 14400 AA

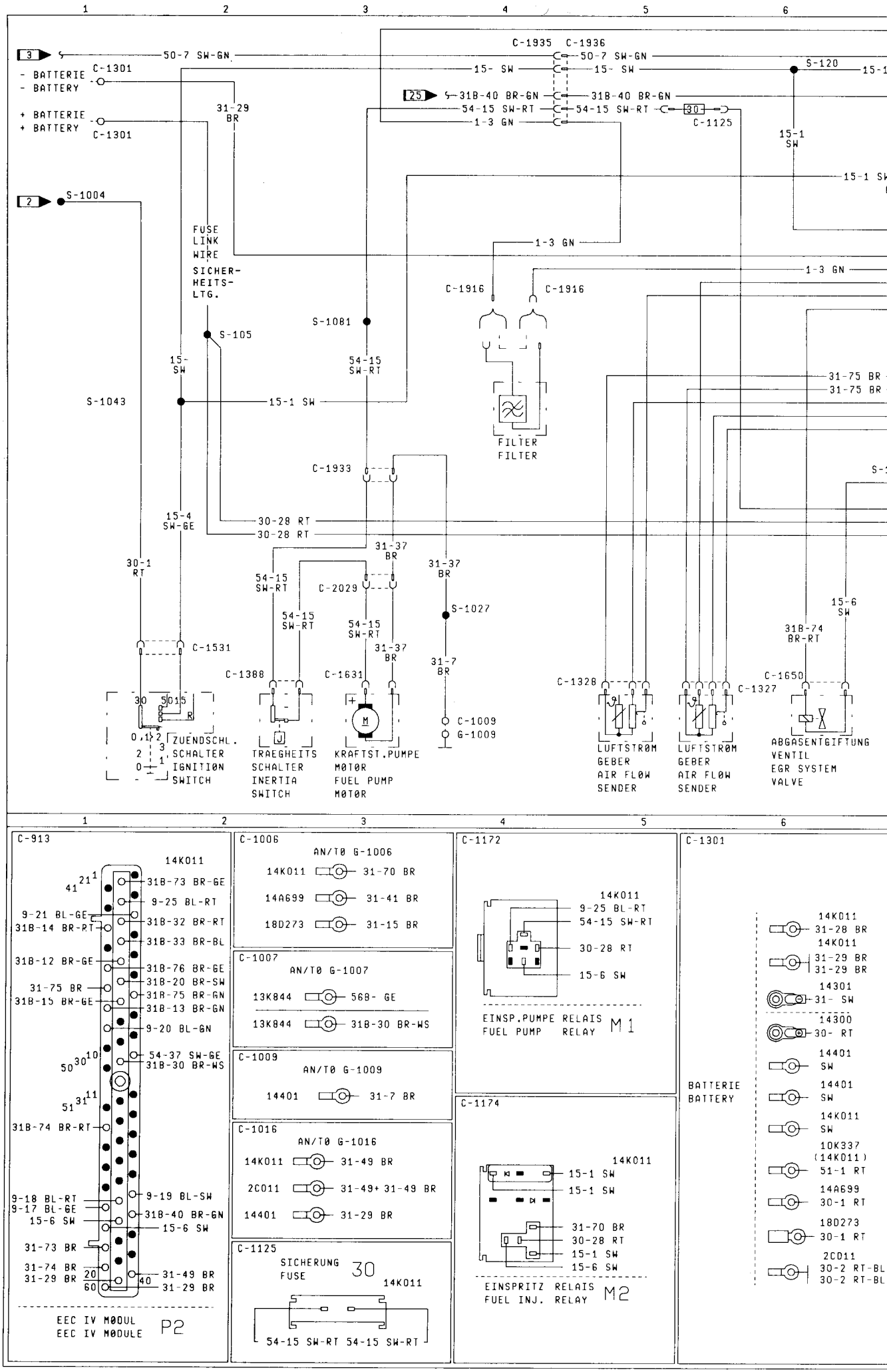
- BATTERIE
- BATTERY
+ BATTERIE
+ BATTERY
C-1301
50-7 SW-GN
C-1935 C-1936
15- SW
31B-40 BR-GN
54-15 SW-RT
1-3 GN
C-1125
S-120
15-1 SW
S-1004
FUSE LINK WIRE
SICHER-HEITS-LTG.
S-105
S-1081
S-1043
15-1 SW
54-15 SW-RT
C-1916
FILTER
FILTER
C-1933
30-28 RT
15-4 SW-GE
30-1 RT
31-37 BR
C-2029
S-1027
31-7 BR
C-1531
C-1388
C-1631
C-1009
G-1009
31-75 BR
15-6 SW
31B-74 BR-RT
C-1328
C-1327
C-1650
ZUENDSCHL. SCHALTER
IGNITION SWITCH
TRAEGHEITS SCHALTER
INERTIA SWITCH
KRAFTST.PUMPE MOTOR
FUEL PUMP MOTOR
LUFTSTROM GEBER
AIR FLOW SENDER
ABGASENTGIFTUNG VENTIL
EGR SYSTEM VALVE
C-913
14K011
31B-73 BR-GE
9-25 BL-RT
9-21 BL-GE
31B-14 BR-RT
31B-32 BR-RT
31B-33 BR-BL
31B-12 BR-GE
31B-76 BR-GE
31B-20 BR-SW
31-75 BR
31B-15 BR-GE
31B-75 BR-GN
31B-13 BR-GN
9-20 BL-GN
54-37 SW-GE
31B-30 BR-WS
31B-74 BR-RT
9-18 BL-RT
9-17 BL-GE
9-19 BL-SW
31B-40 BR-GN
15-6 SW
31-73 BR
31-74 BR
31-29 BR
31-49 BR
31-29 BR
EEC IV MODUL
EEC IV MODULE
P2
C-1006
AN/TO G-1006
14K011 31-70 BR
14A699 31-41 BR
18D273 31-15 BR
C-1007
AN/TO G-1007
13K844 568- GE
13K844 31B-30 BR-WS
C-1009
AN/TO G-1009
14401 31-7 BR
C-1016
AN/TO G-1016
14K011 31-49 BR
2C011 31-49+ 31-49 BR
14401 31-29 BR
C-1125
SICHERUNG
FUSE
30
14K011
54-15 SW-RT 54-15 SW-RT
C-1172
14K011
9-25 BL-RT
54-15 SW-RT
30-28 RT
15-6 SW
EINSP.PUMPE RELAIS
FUEL PUMP RELAY
M1
C-1174
14K011
15-1 SW
15-1 SW
31-70 BR
30-28 RT
15-1 SW
15-6 SW
EINSPRITZ RELAIS
FUEL INJ. RELAY
M2
C-1301
BATTERIE
BATTERY
14K011 31-28 BR
14K011 31-29 BR 31-29 BR
14301 31- SW
14300 30- RT
14401 SW
14401 SW
14K011 SW
10K337 (14K011) 51-1 RT
14A699 30-1 RT
18D273 30-1 RT
2CD11 30-2 RT-BL 30-2 RT-BL

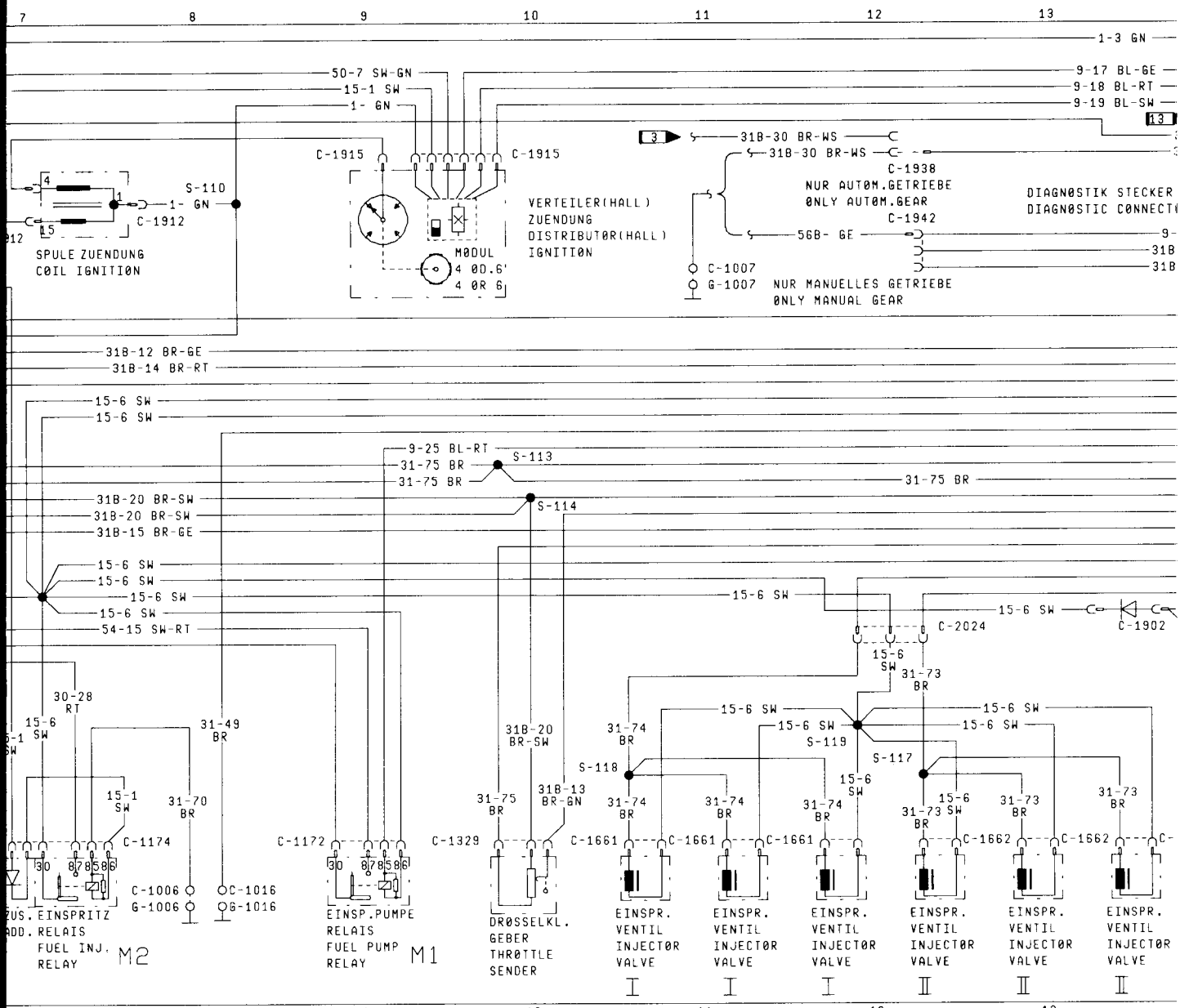

7 8 9 10 11 12 13

C-1325 — 14K011

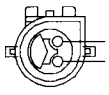

31B-75 BR-GN
31-75 BR

MOTOR TEMP. GEBER
ENGINE TEMP. SENDER

C-1327 — 14K011

LUFTSTROM GEBER AIR FLOW SENDER I

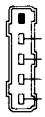

31-75 BR
31B-20 BR-SW
31B-15 BR-GE
31B-12 BR-GE

C-1328 — 14K011

LUFTSTROM GEBER AIR FLOW SENDER II

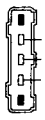

31-75 BR
31B-20 BR-SW
31B-14 BR-RT

C-1329 — 14K011

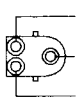

31-75 BR
31B-13 BR-GN
31B-20 BR-SW

DROSSELKL. GEBER
THROTTLE SENDER

C-1388 — 9H589

TRAEGHEITS SCHALTER
INERTIA SWITCH

54-15 SW-RT
54-15 SW-RT

C-1531

VOM ZUENDSCHLOSS
FROM IGNITION SWITCH

15-4 SW-GE
75-1 GE
30-1 RT
50- SW-BL

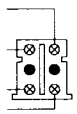

14401

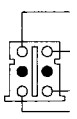

15-4 SW-GE
75-1 GE
30-1 RT
50- SW-BL

AN LENKSAEULE
AT STEERING COLUMN

C-1631 — 14406

KRAFTSTOFF PUMPEN
MOTOR
FUEL PUMP
MOTOR

54-15 SW-RT
31-67 BR

C-1650 — 14K011

31B-74 BR-RT
15-6 SW

ABGASENTGIFTUNG VENTIL
EGR-SYSTEM VALVE

C-1658 — 14K011 (9H589)

LEERLAUF VENTIL
IDLE SPEED VALVE

15-6 SW
31B-73 BR-GE

C-1661 — 9H589

EINSPR. VENTIL
INJECTOR VALVE

31-74 BR
15-6 SW

C-1662 — 9H589

EINSPR. VENTIL
INJECTOR VALVE

31-73 BR
15-6 SW

MASSE CODES

G-1006 A-SAEULE BEIFAHRERSEITE
A-PILLAR PASSENGER SIDE
G-1007 HALTER ZUENDSPULE
BRACKET IGNITION COIL
G-1009 QUERTRAEGER HINTEN
CROSS MEMBER REAR
G-1016 A-SAEULE BEIFAHRERSEITE (ELEKTRONIK MASSE)
A-PILLAR PASSENGER SIDE (ELECTRONIC GND)

LOTSTELLEN CODES

S-105 IN 14K011: NAEHE BATTERIE
IN 14K011: NEAR BATTERY
S-110 IN 14K011: NAEHE ABGANG ZUENDSPULE
IN 14K011: NEAR TAKE OUT IGNITION COIL

LOTSTELL

S-111 IN
IN
S-112 IN
IN
S-113 IN
IN
S-114 IN
IN
S-117 IN
IN
S-118 IN
IN
S-119 IN
IN
S-120 IN
IN
S-121 IN
IN
S-122 IN
IN
S-1004 IN
IN
S-1027 IN
IN
S-1043 IN
IN
S-1081 IN
IN

BENZI
ABGAS
2,8-L-V

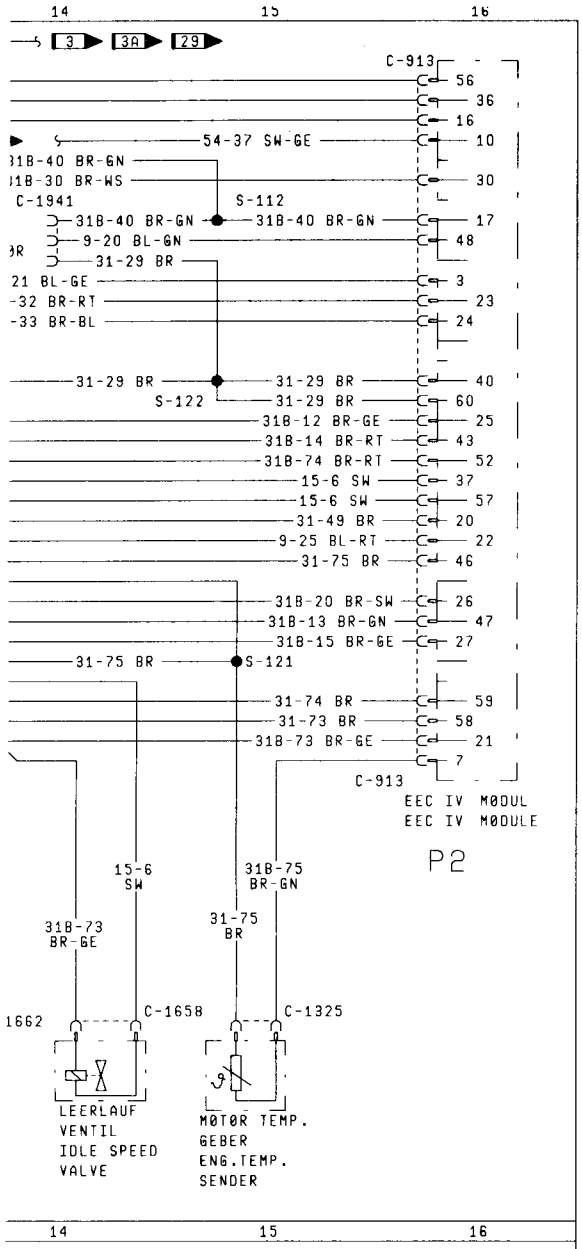

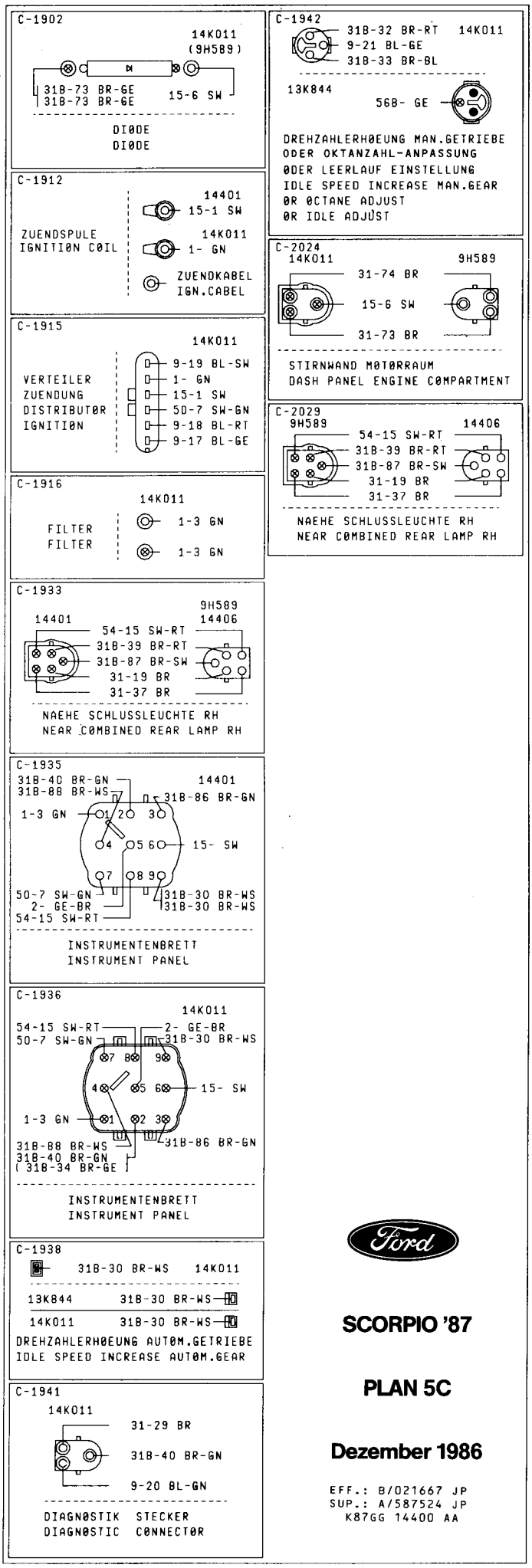

EN CODES

14K011: NAEHE ABGANG EEC IV MODUL
14K011: NEAR TAKE OUT EEC IV MODULE
14K011: NAEHE ABGANG EEC IV MODUL
14K011: NEAR TAKE OUT EEC IV MODULE
14K011: NAEHE ABGANG LUFTSTROMGEBER
14K011: NEAR TAKE OUT AIR FLOW SENDER
14K011: NAEHE ABGANG LUFTSTROMGEBER
14K011: NEAR TAKE OUT AIR FLOW SENDER
9H589: NAEHE ANSCHLUSS MOTORRAUMLTG.
9H589: NEAR CONNECTION ENGINE COMPT. WIRE
9H589: NAEHE ANSCHLUSS MOTORRAUMLTG.
9H589: NEAR CONNECTION ENGINE COMPT. WIRE
9H589: NAEHE ANSCHLUSS MOTORRAUMLTG.
9H589: NEAR CONNECTION ENGINE COMPT. WIRE
14K011: NAEHE ABGANG BATTERIE
14K011: NEAR TAKE OUT BATTERY
14K011: NAEHE ABGANG DROSSELKLAPPEN GEBER
14K011: NEAR TAKE OUT THROTTLE SENDER
14K011: NAEHE EEC IV MODUL
14K011: NEAR EEC IV MODULE
14401: NAEHE ABGANG ZUENDSCHLOSS
14401: NEAR TAKE OUT IGNITION SWITCH
14401: NAEHE ABGANG KENNZEICHENLEUCHTE
14401: NEAR TAKE OUT LICENCE PLATE LAMP
14401: NAEHE ABGANG BREMSLICHTSCHALTER
14401: NEAR TAKE OUT STOP LIGHT SWITCH
14401: NAEHE ABGANG HEIZGEBLAESE SCHALTER
14401: NEAR TAKE OUT HEATER BLOWER SWITCH

NEINSPRITZUNG,
SENTGIFTUNG
'6-MOTOR

SCORPIO '87

PLAN 5C

Dezember 1986

EFF.: B/021667 JP
SUP.: A/587524 JP
K87GG 14400 AA

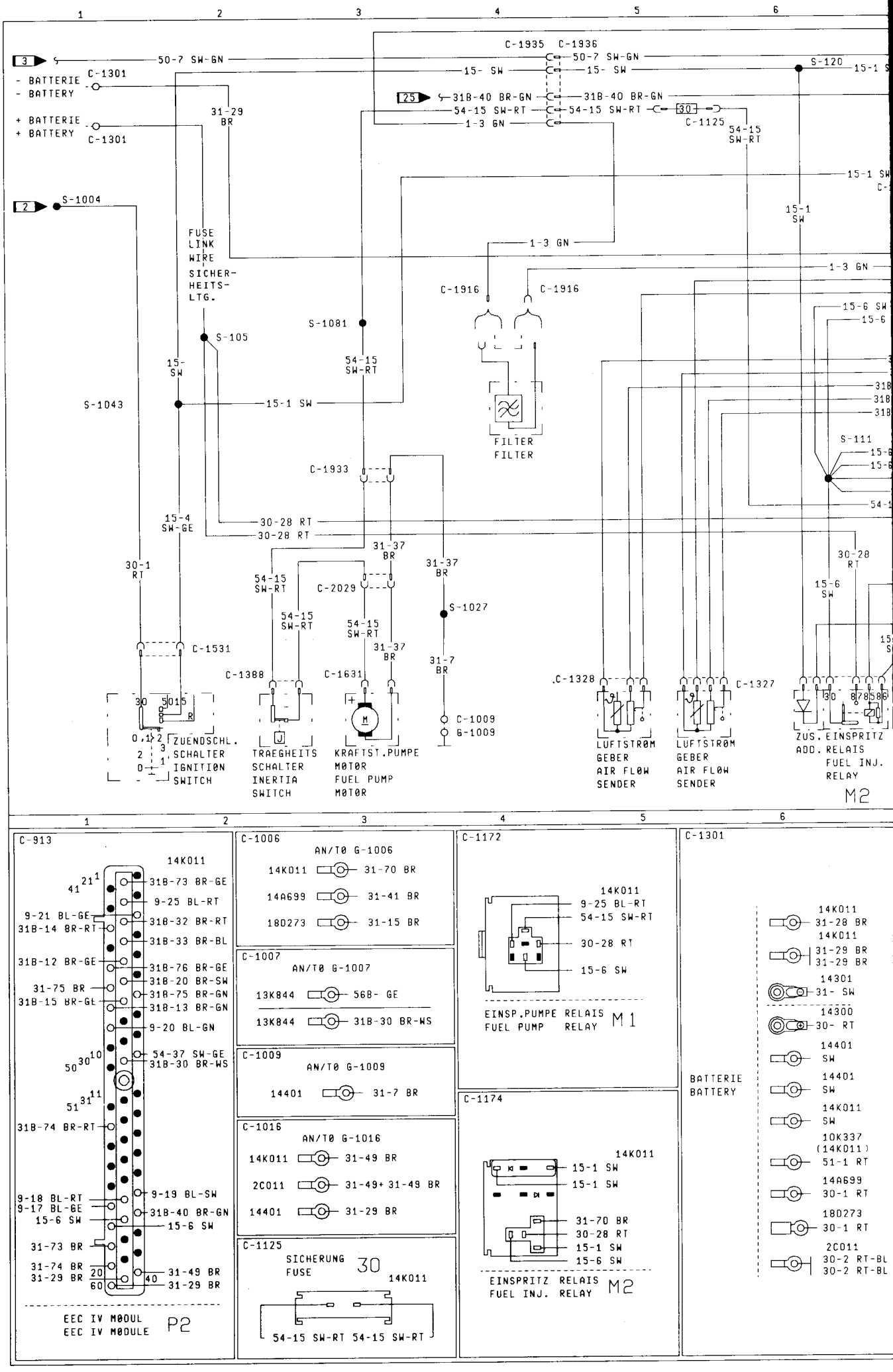
- BATTERIE
- BATTERY
+ BATTERIE
+ BATTERY
C-1301
50-7 SW-GN
15- SW
31B-40 BR-GN
54-15 SW-RT
1-3 GN
C-1935
C-1936
C-1125
S-120
31-29 BR
S-1004
FUSE LINK WIRE SICHER-HEITS-LTG.
S-105
S-1081
15-1 SW
S-1043
C-1916
FILTER
FILTER
C-1933
15-4 SW-GE
30-28 RT
30-1 RT
31-37 BR
C-2029
S-1027
31-7 BR
C-1531
C-1388
C-1631
C-1009
G-1009
C-1328
C-1327
S-111
15-6 SW
ZUENDSCHL. SCHALTER IGNITION SWITCH
TRAEGHEITS SCHALTER INERTIA SWITCH
KRAFTST.PUMPE MOTOR FUEL PUMP MOTOR
LUFTSTROM GEBER AIR FLOW SENDER
ZUS. EINSPRITZ ADD. RELAIS FUEL INJ. RELAY
M2
C-913
14K011
31B-73 BR-GE
9-25 BL-RT
9-21 BL-GE
31B-32 BR-RT
31B-14 BR-RT
31B-33 BR-BL
31B-12 BR-GE
31B-76 BR-GE
31B-20 BR-SW
31-75 BR
31B-75 BR-GN
31B-15 BR-GE
31B-13 BR-GN
9-20 BL-GN
54-37 SW-GE
31B-30 BR-WS
31B-74 BR-RT
9-19 BL-SW
9-18 BL-RT
9-17 BL-GE
31B-40 BR-GN
15-6 SW
31-73 BR
31-74 BR
31-29 BR
31-49 BR
EEC IV MODUL
EEC IV MODULE
P2
C-1006
AN/TO G-1006
14K011 31-70 BR
14A699 31-41 BR
18D273 31-15 BR
C-1007
AN/TO G-1007
13K844 56B- GE
13K844 31B-30 BR-WS
C-1009
AN/TO G-1009
14401 31-7 BR
C-1016
AN/TO G-1016
14K011 31-49 BR
2C011 31-49+ 31-49 BR
14401 31-29 BR
C-1125
SICHERUNG
FUSE
30
14K011
54-15 SW-RT 54-15 SW-RT
C-1172
14K011
9-25 BL-RT
54-15 SW-RT
30-28 RT
15-6 SW
EINSP.PUMPE RELAIS
FUEL PUMP RELAY
M1
C-1174
14K011
15-1 SW
15-1 SW
31-70 BR
30-28 RT
15-1 SW
15-6 SW
EINSPRITZ RELAIS
FUEL INJ. RELAY
M2
C-1301
BATTERIE
BATTERY
14K011 31-28 BR
14K011 31-29 BR 31-29 BR
14301 31- SW
14300 30- RT
14401 SW
14401 SW
14K011 SW
10K337 (14K011) 51-1 RT
14A699 30-1 RT
18D273 30-1 RT
2C011 30-2 RT-BL 30-2 RT-BL

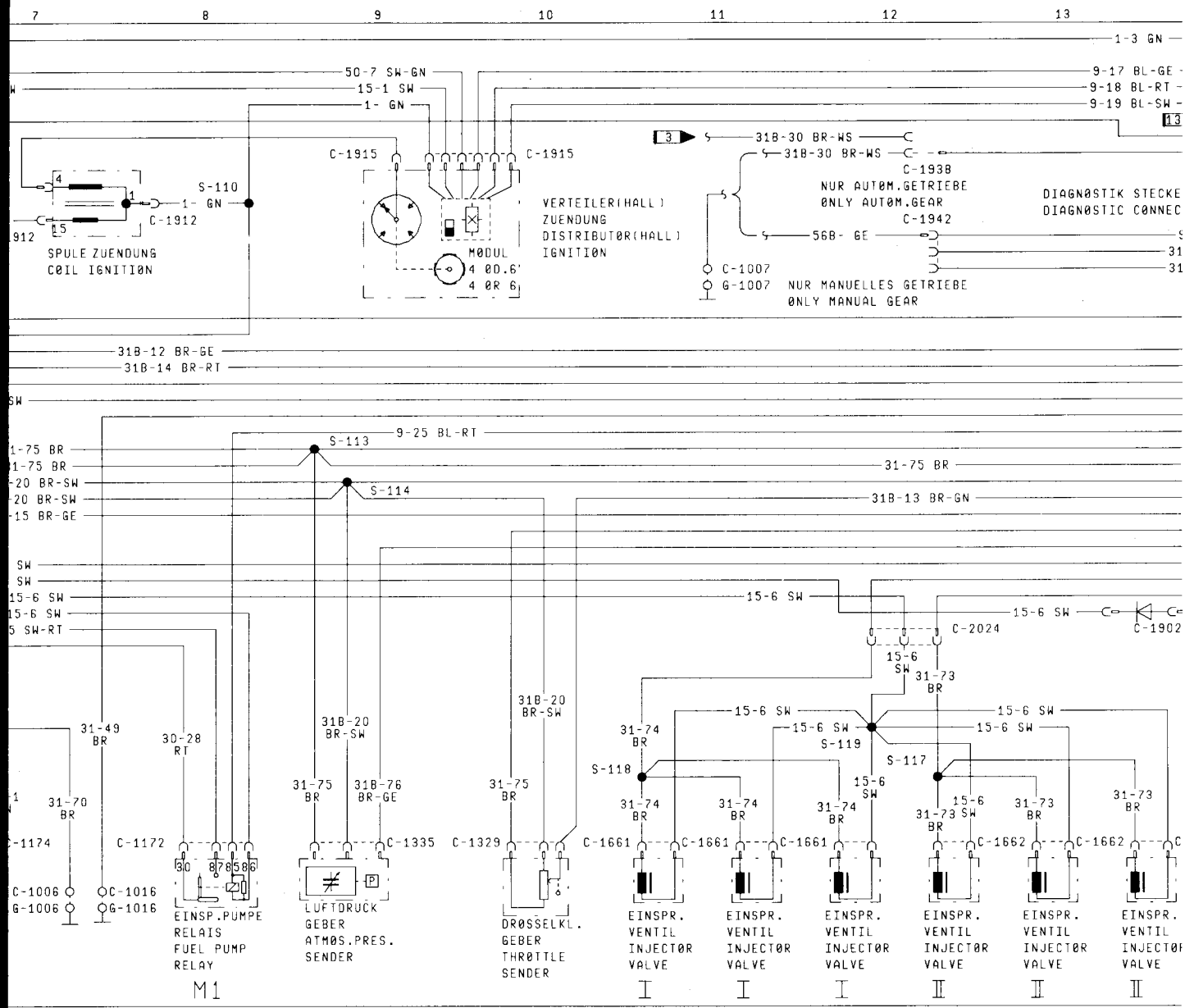

7 8 9 10 11 12 13

C-1325

14K011

31B-75 BR-GN
31-75 BR

MØTØR TEMP. GEBER
ENGINE TEMP. SENDER

C-1327

14K011

LUFTSTRØM GEBER AIR FLØW SENDER I

31-75 BR
31B-20 BR-SW
31B-15 BR-GE
31B-12 BR-GE

C-1328

14K011

LUFTSTRØM GEBER AIR FLØW SENDER II

31-75 BR
31B-20 BR-SW
31B-14 BR-RT

C-1329

14K011

31-75 BR
31B-13 BR-GN
31B-20 BR-SW

DRØSSELKL. GEBER
THRØTTLE SENDER

C-1335

14K011

LUFTDRUCK GEBER ATMØS.PRES. SENDER

31B-20 BR-SW
31B-76 BR-GE
31-75 BR

C-1388

9H589

TRAEGHEITS SCHALTER INERTIA SWITCH

54-15 SW-RT
54-15 SW-RT

C-1531

VØM ZUENDSCHLØSS
FRØM IGNITIØN SWITCH

15-4 SW-GE
75-1 GE
30-1 RT
50- SW-BL

14401

15-4 SW-GE
75-1 GE
30-1 RT
50- SW-BL

AN LENKSAEULE
AT STEERING CØLUMN

C-1631

14406

KRAFTSTØFF PUMPEN MØTØR FUEL PUMP MØTØR

54-15 SW-RT
31-67 BR

C-1658

14K011 (9H589)

LEERLAUF VENTIL IDLE SPEED VALVE

15-6 SW
31B-73 BR-GE

C-1661

9H589

EINSPR. VENTIL INJECTØR VALVE

31-74 BR
15-6 SW

C-1662

9H589

EINSPR. VENTIL INJECTØR VALVE

31-73 BR
15-6 SW

C-1902

14K011 (9H589)

31B-73 BR-GE
31B-73 BR-GE
15-6 SW

DIØDE
DIØDE

MASSE CODES

G-1006 A-SAEULE BEIFAHRERSEITE
A-PILLAR PASSENGER SIDE
G-1007 HALTER ZUENDSPULE
BRACKET IGNITIØN CØIL
G-1009 ØUERTRAEGER HINTEN
CRØSS MEMBER REAR
G-1016 A-SAEULE BEIFAHRERSEITE (ELEKTRØNIK MASSE)
A-PILLAR PASSENGER SIDE (ELECTRØNIC GND)

LÖTSTELLEN CODES

S-105 IN 14K011: NAEHE BATTERIE
IN 14K011: NEAR BATTERY
S-110 IN 14K011: NAEHE ABGANG ZUENDSPULE
IN 14K011: NEAR TAKE ØUT IGNITIØN CØIL

LÖTSTEL

S-111
S-112
S-113
S-114
S-117
S-118
S-119
S-120
S-121
S-122
S-1004
S-1027
S-1043
S-1081

BENZ
2,8-L
– SÜD

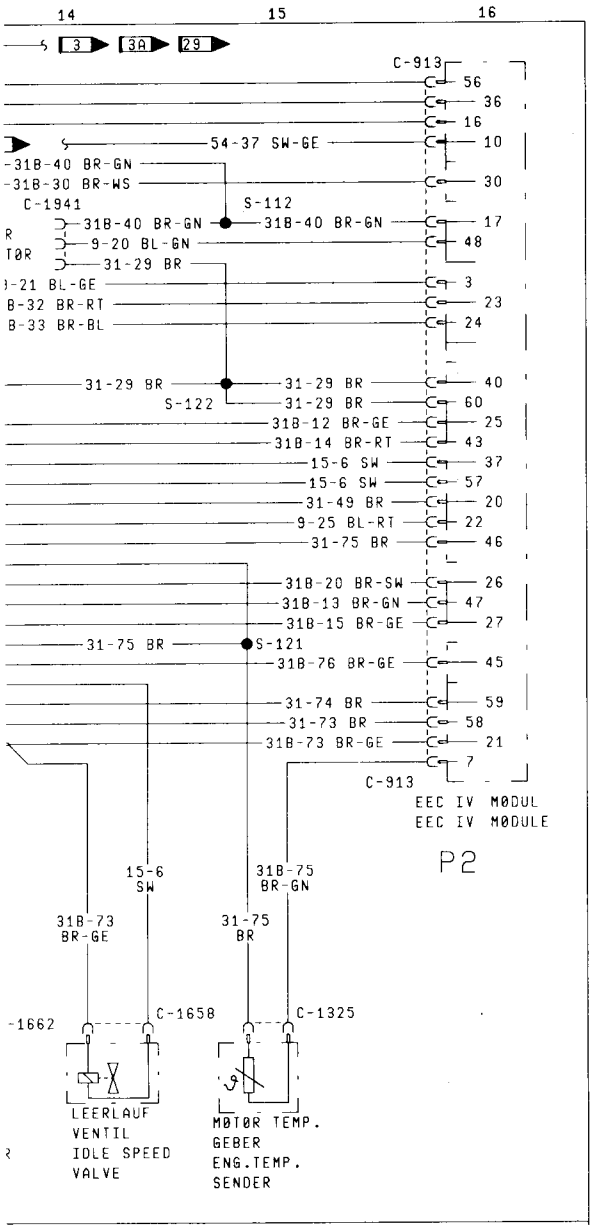

LEN CODES

IN 14K011: NAEHE ABGANG EEC IV MØDUL
IN 14K011: NEAR TAKE ØUT EEC IV MØDULE
IN 14K011: NAEHE ABGANG EEC IV MØDUL
IN 14K011: NEAR TAKE ØUT EEC IV MØDULE
IN 14K011: NAEHE ABGANG LUFTSTRØMGEBER
IN 14K011: NEAR TAKE ØUT AIR FLØW SENDER
IN 14K011: NAEHE ABGANG LUFTSTRØMGEBER
IN 14K011: NEAR TAKE ØUT AIR FLØW SENDER
IN 9H589: NAEHE ANSCHLUSS MØTØRRAUMLTG.
IN 9H589: NEAR CØNNECTIØN ENGINE CØMPT. WIRE
IN 9H589: NAEHE ANSCHLUSS MØTØRRAUMLTG.
IN 9H589: NEAR CØNNECTIØN ENGINE CØMPT. WIRE
IN 9H589: NAEHE ANSCHLUSS MØTØRRAUMLTG.
IN 9H589: NEAR CØNNECTIØN ENGINE CØMPT. WIRE
IN 14K011: NAEHE ABGANG BATTERIE
IN 14K011: NEAR TAKE ØUT BATTERY
IN 14K011: NAEHE ABGANG DRØSSELKLAPPEN GEBER
IN 14K011: NEAR TAKE ØUT THRØTTLE SENDER
IN 14K011: NAEHE EEC IV MØDUL
IN 14K011: NEAR EEC IV MØDULE
IN 14401: NAEHE ABGANG ZUENDSCHLØSS
IN 14401: NEAR TAKE ØUT IGNITIØN SWITCH
IN 14401: NAEHE ABGANG KENNZEICHENLEUCHTE
IN 14401: NEAR TAKE ØUT LICENCE PLATE LAMP
IN 14401: NAEHE ABGANG BREMSLICHTSCHALTER
IN 14401: NEAR TAKE ØUT STØP LIGHT SWITCH
IN 14401: NAEHE ABGANG HEIZGEBLAESE SCHALTER
IN 14401: NEAR TAKE ØUT HEATER BLØWER SWITCH

INEINSPRITZUNG
V6-MOTOR
)-AFRIKA

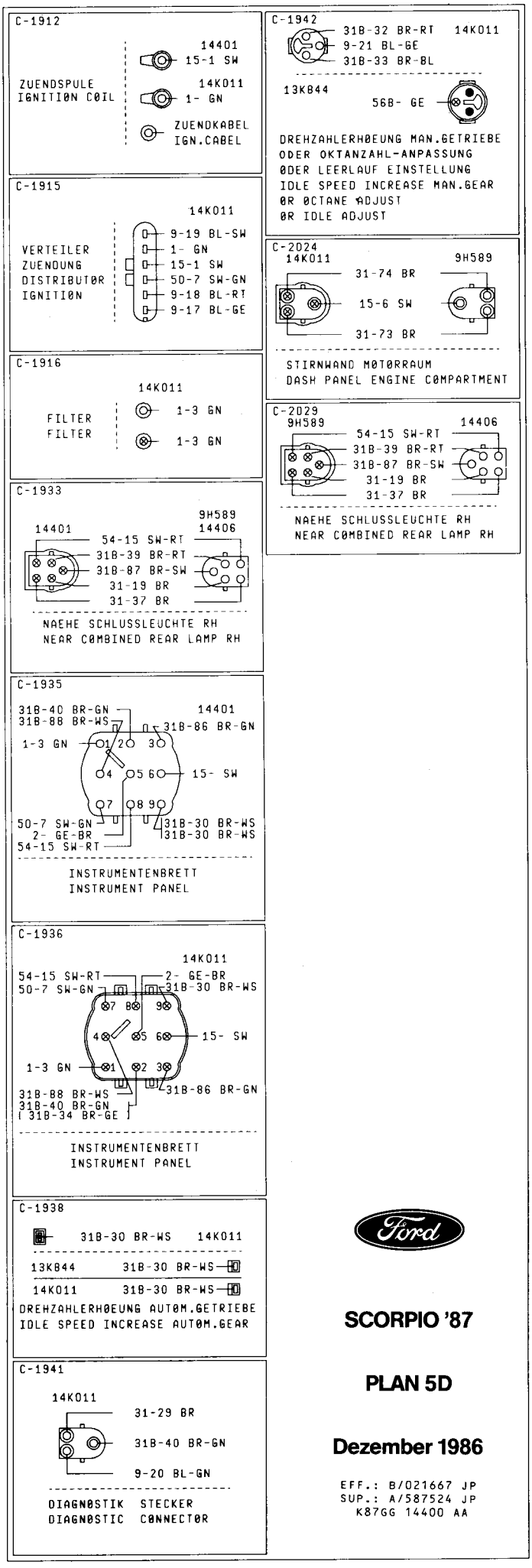

SCORPIO '87

PLAN 5D

Dezember 1986

EFF.: B/021667 JP
SUP.: A/587524 JP
K87GG 14400 AA

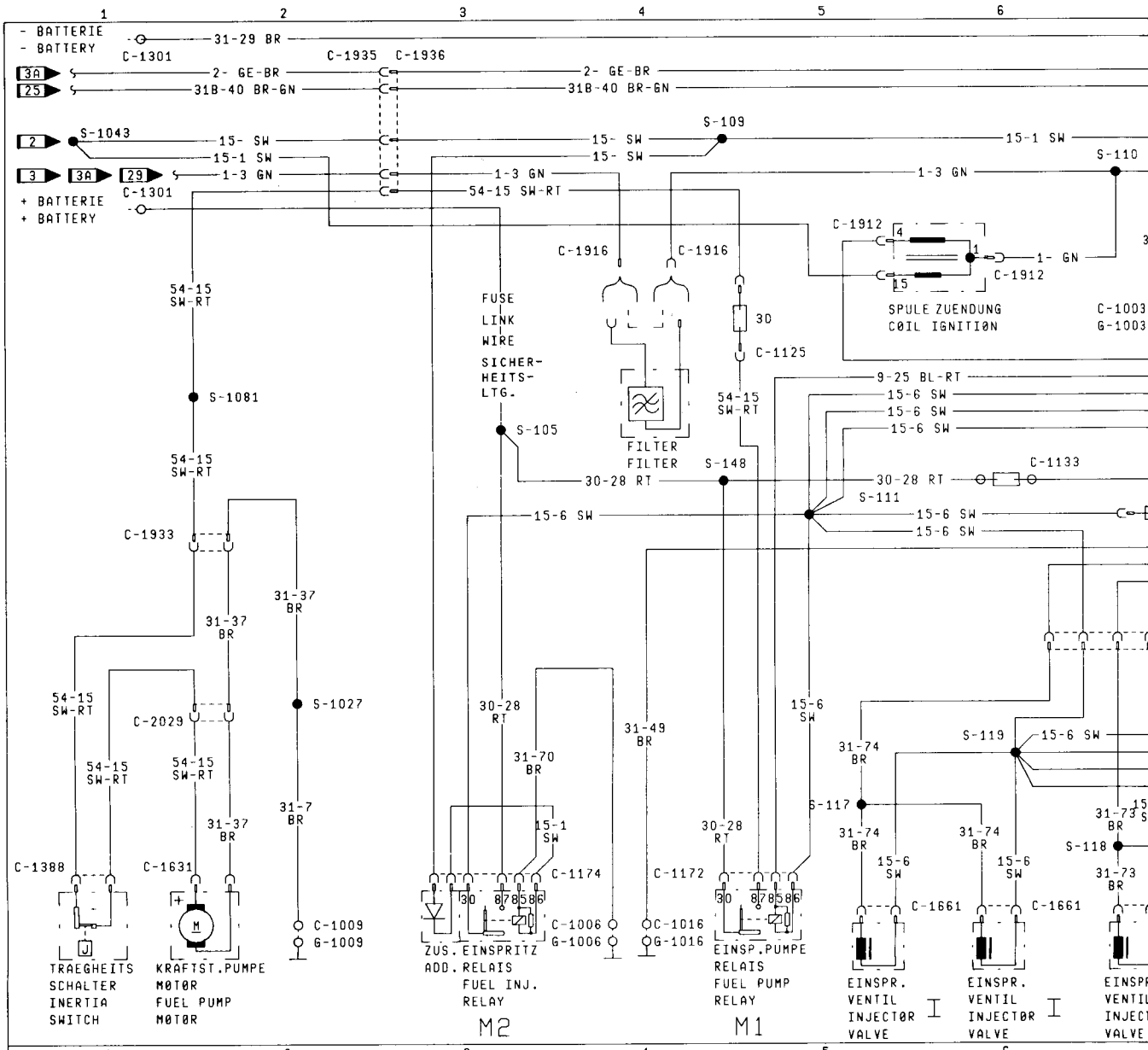
- BATTERIE
- BATTERY
+ BATTERIE
+ BATTERY
31-29 BR
C-1301
C-1935
C-1936
2- GE-BR
31B-40 BR-GN
S-1043
15- SW
15-1 SW
1-3 GN
54-15 SW-RT
S-109
S-110
C-1912
1- GN
SPULE ZUENDUNG
COIL IGNITION
C-1003
G-1003
C-1916
C-1125
30
FUSE LINK WIRE
SICHER-HEITS-LTG.
FILTER
FILTER
S-1081
S-105
S-148
S-111
9-25 BL-RT
15-6 SW
30-28 RT
C-1133
C-1933
31-37 BR
S-1027
C-2029
30-28 RT
31-49 BR
31-70 BR
15-6 SW
S-119
S-117
S-118
31-74 BR
31-73 BR
31-7 BR
C-1388
C-1631
C-1174
C-1172
C-1661
C-1009
G-1009
C-1006
G-1006
C-1016
G-1016
TRAEGHEITS SCHALTER
INERTIA SWITCH
KRAFTST.PUMPE
MOTOR
FUEL PUMP
MOTOR
ZUS. EINSPRITZ
ADD. RELAIS
FUEL INJ.
RELAY
M2
EINSP.PUMPE
RELAIS
FUEL PUMP
RELAY
M1
EINSPR.
VENTIL
INJECTOR
VALVE
I

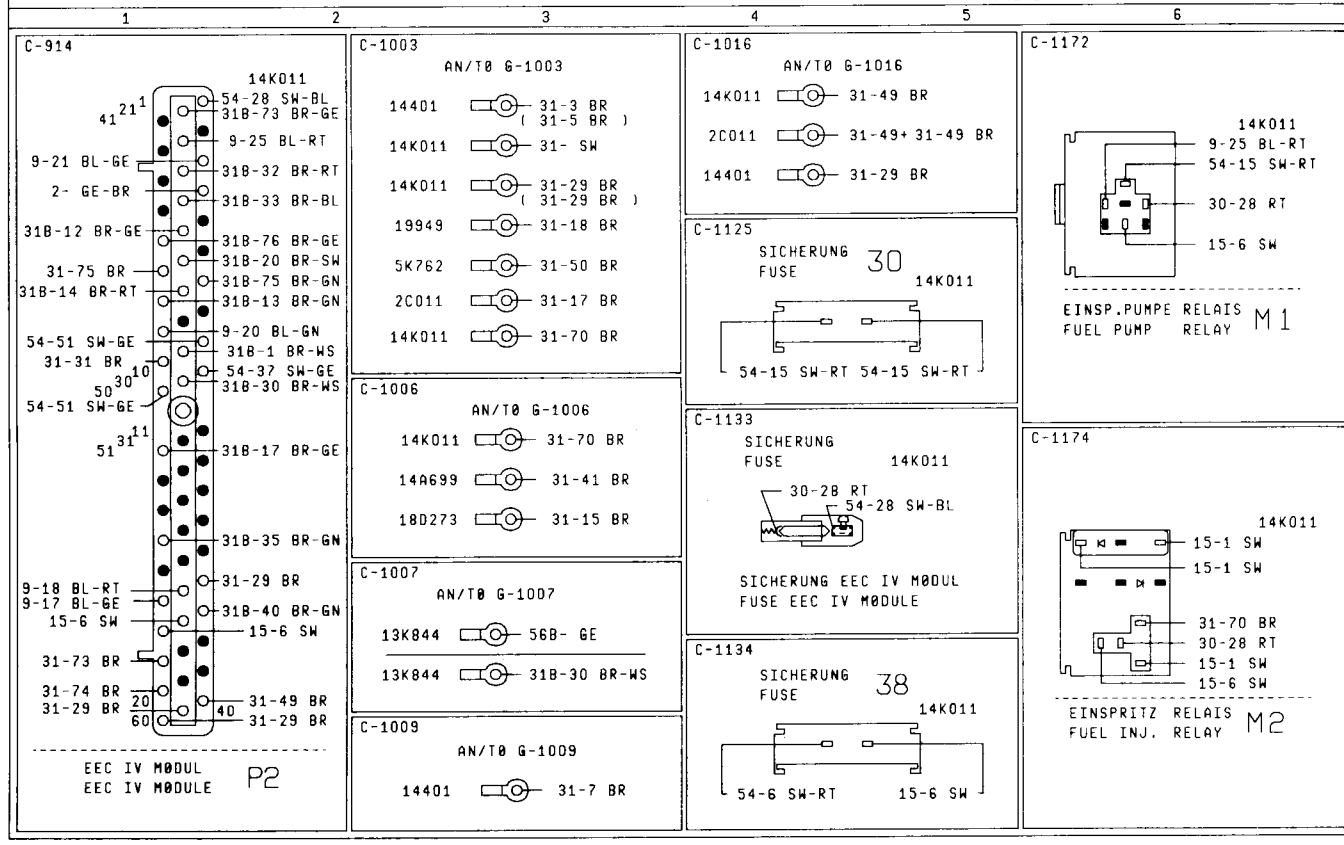
C-914
14K011
EEC IV MODUL
EEC IV MODULE
P2
C-1003
AN/TO G-1003
14401 — 31-3 BR (31-5 BR)
14K011 — 31- SW
14K011 — 31-29 BR (31-29 BR)
19949 — 31-18 BR
5K762 — 31-50 BR
2C011 — 31-17 BR
14K011 — 31-70 BR
C-1006
AN/TO G-1006
14K011 — 31-70 BR
14A699 — 31-41 BR
18D273 — 31-15 BR
C-1007
AN/TO G-1007
13K844 — 56B- GE
13K844 — 31B-30 BR-WS
C-1009
AN/TO G-1009
14401 — 31-7 BR
C-1016
AN/TO G-1016
14K011 — 31-49 BR
2C011 — 31-49+ 31-49 BR
14401 — 31-29 BR
C-1125
SICHERUNG
FUSE
30
14K011
54-15 SW-RT 54-15 SW-RT
C-1133
SICHERUNG
FUSE
14K011
30-28 RT
54-28 SW-BL
SICHERUNG EEC IV MODUL
FUSE EEC IV MODULE
C-1134
SICHERUNG
FUSE
38
14K011
54-6 SW-RT
15-6 SW
C-1172
14K011
9-25 BL-RT
54-15 SW-RT
30-28 RT
15-6 SW
EINSP.PUMPE RELAIS
FUEL PUMP RELAY
M1
C-1174
14K011
15-1 SW
15-1 SW
31-70 BR
30-28 RT
15-1 SW
15-6 SW
EINSPRITZ RELAIS
FUEL INJ. RELAY
M2

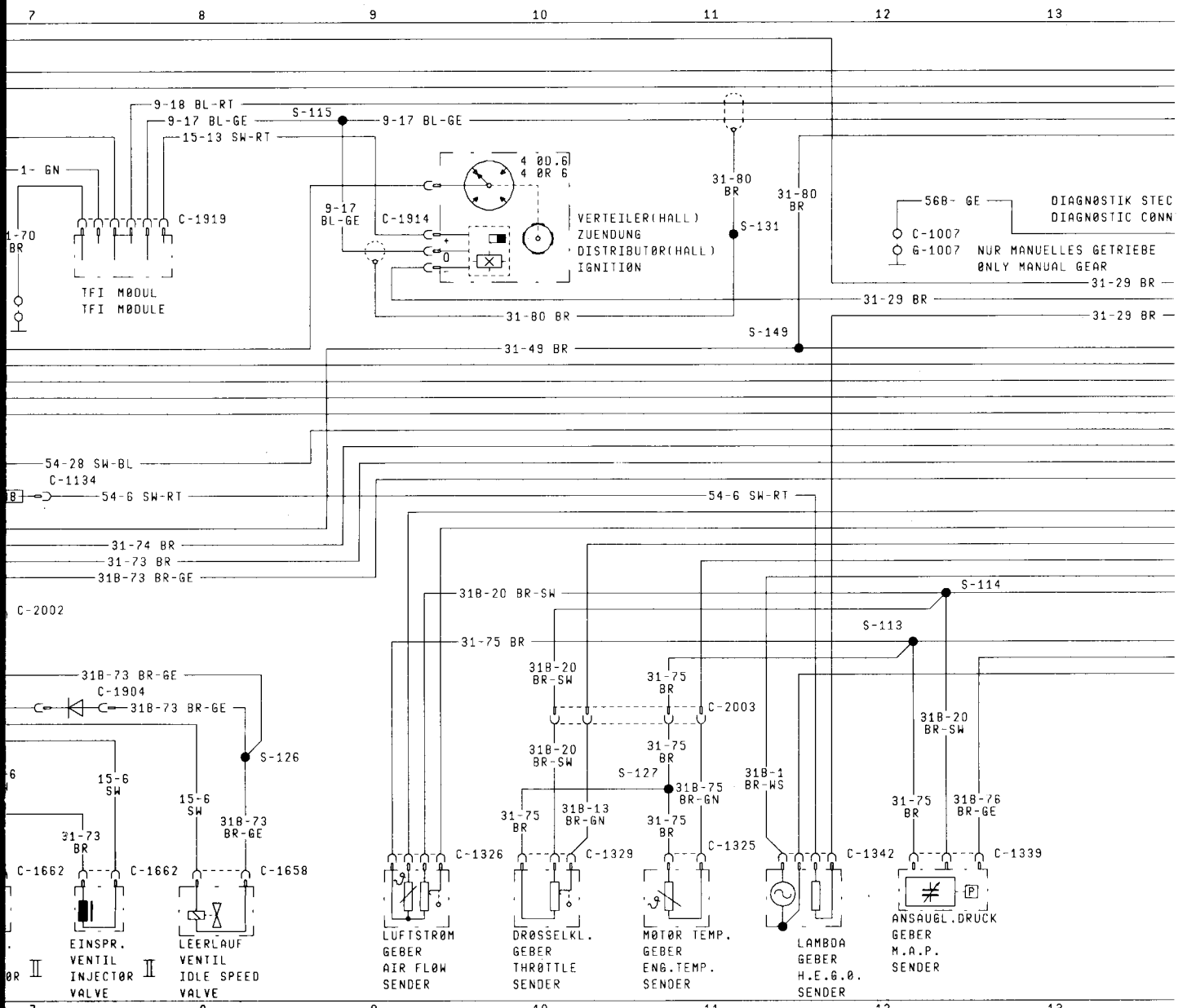

7 8 9 10 11 12 13

C-1301

BATTERIE
BATTERY

- 14K011 — 31-28 BR
- 14K011 — 31-29 BR, 31-29 BR
- 14301 — 31- SW
- 14300 — 30- RT
- 14401 — SW
- 14401 — SW
- 14K011 — SW
- 10K337 (14K011) — 51-1 RT
- 14A699 — 30-1 RT
- 18D273 — 30-1 RT
- 2C011 — 30-2 RT-BL, 30-2 RT-BL

C-1325

14K011

31B-75 BR-GN
31-75 BR

MØTØR TEMP. GEBER
ENGINE TEMP. SENDER

C-1326

14K011

LUFTSTRØM GEBER AIR FLØW SENDER I

- 31-75 BR
- 31B-20 BR-SW
- 31B-14 BR-RT
- 31B-12 BR-GE

C-1329

14K011

- 31-75 BR
- 31B-13 BR-GN
- 31B-20 BR-SW

DRØSSELKL. GEBER
THRØTTLE SENDER

C-1339

14K011

ANSAUGL.DRUCK GEBER M.A.P. SENDER

- 31B-20 BR-SW
- 31B-76 BR-GE
- 31-75 BR

C-1341

KLØPF GEBER KNØCK SENDER

14K011

- 54-51 SW-GE
- 54-51 SW-GE

C-1342

LAMBDA GEBER H.E.G.Ø. SENDER

14K011

- 54-6 SW-RT
- 31B-1 BR-WS
- 31-29 BR
- 31-31 BR

MASSE CODES

G-1003 NAEHE SCHEINWERFER FAHRERSEITE
NEAR PANEL HEADL.MØUNT.DRIVER SIDE
G-1006 A-SAEULE BEIFAHRERSEITE
A-PILLAR PASSENGER SIDE
G-1007 HALTER ZUENDSPULE
BRACKET IGNITIØN CØIL
G-1009 ØUERTRAEGER HINTEN
CRØSS MEMBER REAR
G-1016 A-SAEULE BEIFAHRERSEITE (ELEKTRØNIK MASSE)
A-PILLAR PASSENGER SIDE (ELECTRØNIC GND)

LÖTSTELLEN CODES

S-105 IN 14K011: NAEHE BATTERIE
IN 14K011: NEAR BATTERY
S-109 IN 14K011: NAEHE ABGANG HAUPTLEITUNG
IN 14K011: NEAR TAKE ØUT MAIN WIRE
S-110 IN 14K011: NAEHE ABGANG ZUENDSPULE
IN 14K011: NEAR TAKE ØUT IGNITIØN CØIL
S-111 IN 14K011: NAEHE ABGANG EEC IV MØDUL
IN 14K011: NEAR TAKE ØUT EEC IV MØDULE
S-112 IN 14K011: NAEHE ABGANG EEC IV MØDUL
IN 14K011: NEAR TAKE ØUT EEC IV MØDULE
S-113 IN 14K011: NAEHE ABGANG LUFTSTRØMGEBER
IN 14K011: NEAR TAKE ØUT AIR FLØW SENDER

LÖTSTEL

S-114
S-115
S-117
S-118
S-119
S-122
S-126
S-127
S-131
S-148
S-149
S-1027
S-1043
S-1081

BENZ
2,0-L-
– DEU

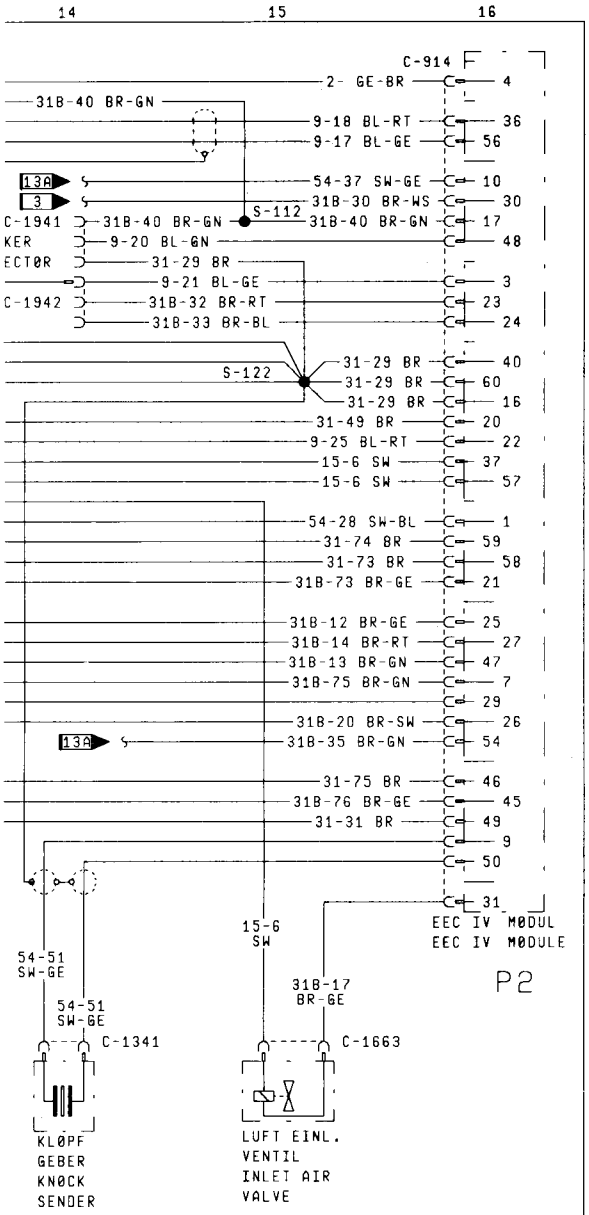

LEN CODES

N 14K011: NAEHE ABGANG LUFTSTRØMGEBER
N 14K011: NEAR TAKE ØUT AIR FLØW SENDER
N 14K011: NAEHE TFI MØDUL
N 14K011: NEAR TFI MØDULE
N 9H589: NAEHE ANSCHLUSS MØTØRRAUMLTG.
N 9H589: NEAR CØNNECTIØN ENGINE CØMPT. WIRE
N 9H589: NAEHE ANSCHLUSS MØTØRRAUMLTG.
N 9H589: NEAR CØNNECTIØN ENGINE CØMPT. WIRE
N 9H589: NAEHE ANSCHLUSS MØTØRRAUMLTG.
N 9H589: NEAR CØNNECTIØN ENGINE CØMPT. WIRE
N 14K011: NAEHE EEC IV MØDUL
N 14K011: NEAR EEC IV MØDULE
N 9H589: NAEHE DIØDE
N 9H589: NEAR DIØDE
N 9H589: NAEHE DIØDE
N 9H589: NEAR DIØDE
N 14K011: NAEHE TFI MØDUL
N 14K011: NEAR TFI MØDULE
N 14K011: NAEHE ANSCHLUSS HAUPTLEITUNG
N 14K011: NEAR CØNNECTIØN MAIN WIRE
N 14K011: NAEHE EEC IV MØDUL
N 14K011: NEAR EEC IV MØDULE
N 14401: NAEHE ABGANG KENNZEICHENLEUCHTE
N 14401: NEAR TAKE ØUT LICENCE PLATE LAMP
N 14401: NAEHE ABGANG BREMSLICHTSCHALTER
N 14401: NEAR TAKE ØUT STØP LIGHT SWITCH
N 14401: NAEHE ABGANG HEIZGEBLAESE SCHALTER
N 14401: NEAR TAKE ØUT HEATER BLØWER SWITCH

INEINSPRITZUNG
OHC-MOTOR
ITSCHLAND

C-1388
TRAEGHEITS SCHALTER INERTIA SWITCH
9H589
54-15 SW-RT
54-15 SW-RT

C-1631
KRAFTSTØFF PUMPEN MØTØR FUEL PUMP MØTØR
14406
54-15 SW-RT
31-67 BR

C-1658
LEERLAUF VENTIL IDLE SPEED VALVE
14K011 (9H589)
15-6 SW
31B-73 BR-GE

C-1661
EINSPR. VENTIL INJECTØR VALVE
9H589
31-74 BR
15-6 SW

C-1662
EINSPR. VENTIL INJECTØR VALVE
9H589
31-73 BR
15-6 SW

C-1663
LUFT EINLASS VENTIL INLET AIR VALVE
14K011
31B-17 BR-GE
15-6 SW

C-1904
9H589
31B-73 BR-GE
15-6 SW
DIØDE
DIØDE

C-1912
ZUENDSPULE IGNITIØN CØIL
14401
15-1 SW
14K011
1- GN
ZUENDKABEL
IGN.CABEL

C-1914
VERTEILER ZUENDUNG DISTRIBUTØR IGNITIØN
14K011
31-29 BR
9-17 BL-GE
15-13 SW-RT

C-1916
FILTER FILTER
14K011
1-3 GN
1-3 GN

C-1919
TFI MØDUL TFI MØDULE
14K011
31-70 BR
1- GN
15-1 SW
15-13 SW-RT
9-18 BL-RT
9-17 BL-GE

C-1933
14401
9H589
14406
54-15 SW-RT
31B-39 BR-RT
31B-87 BR-SW
31-19 BR
31-37 BR
NAEHE SCHLUSSLEUCHTE RH
NEAR CØMBINED REAR LAMP RH

C-1935
31B-40 BR-GN
31B-88 BR-WS
14401
31B-86 BR-GN
1-3 GN
15- SW
50-7 SW-GN
2- GE-BR
54-15 SW-RT
31B-30 BR-WS
31B-30 BR-WS
INSTRUMENTENBRETT
INSTRUMENT PANEL

C-1936
14K011
54-15 SW-RT
50-7 SW-GN
2- GE-BR
31B-30 BR-WS
15- SW
1-3 GN
31B-88 BR-WS
31B-40 BR-GN
(31B-34 BR-GE)
31B-86 BR-GN
INSTRUMENTENBRETT
INSTRUMENT PANEL

C-1941
14K011
31-29 BR
31B-40 BR-GN
9-20 BL-GN
DIAGNØSTIK STECKER
DIAGNØSTIC CØNNECTØR

C-1942
31B-32 BR-RT
9-21 BL-GE
31B-33 BR-BL
14K011
13K844
56B- GE
DREHZAHLERHØEUNG MAN.GETRIEBE
ØDER OKTANZAL-ANPASSUNG
ØDER LEERLAUF EINSTELLUNG
IDLE SPEED INCREASE MAN.GEAR
ØR ØCTANE ADJUST
ØR IDLE ADJUST

C-2002
14K011
9H589
31-74 BR
31B-73 BR-GE
31B-86 BR-GN
15-6 SW
31-73 BR
STIRNWAND MØTØRRAUM
DASH PANEL ENGINE CØMPARTMENT

C-2003
14K011
9H589
31B-13 BR-GN
31B-20 BR-SW
31B-75 BR-GN
31-75 BR
STIRNWAND MØTØRRAUM
DASH PANEL ENGINE CØMPARTMENT

C-2029
9H589
14406
54-15 SW-RT
31B-39 BR-RT
31B-87 BR-SW
31-19 BR
31-37 BR
NAEHE SCHLUSSLEUCHTE RH
NEAR CØMBINED REAR LAMP RH

Ford

SCORPIO '87

PLAN 5E

Dezember 1986

EFF.: B/021667 JP
SUP.: A/587524 JP
K87GG 14400 AA

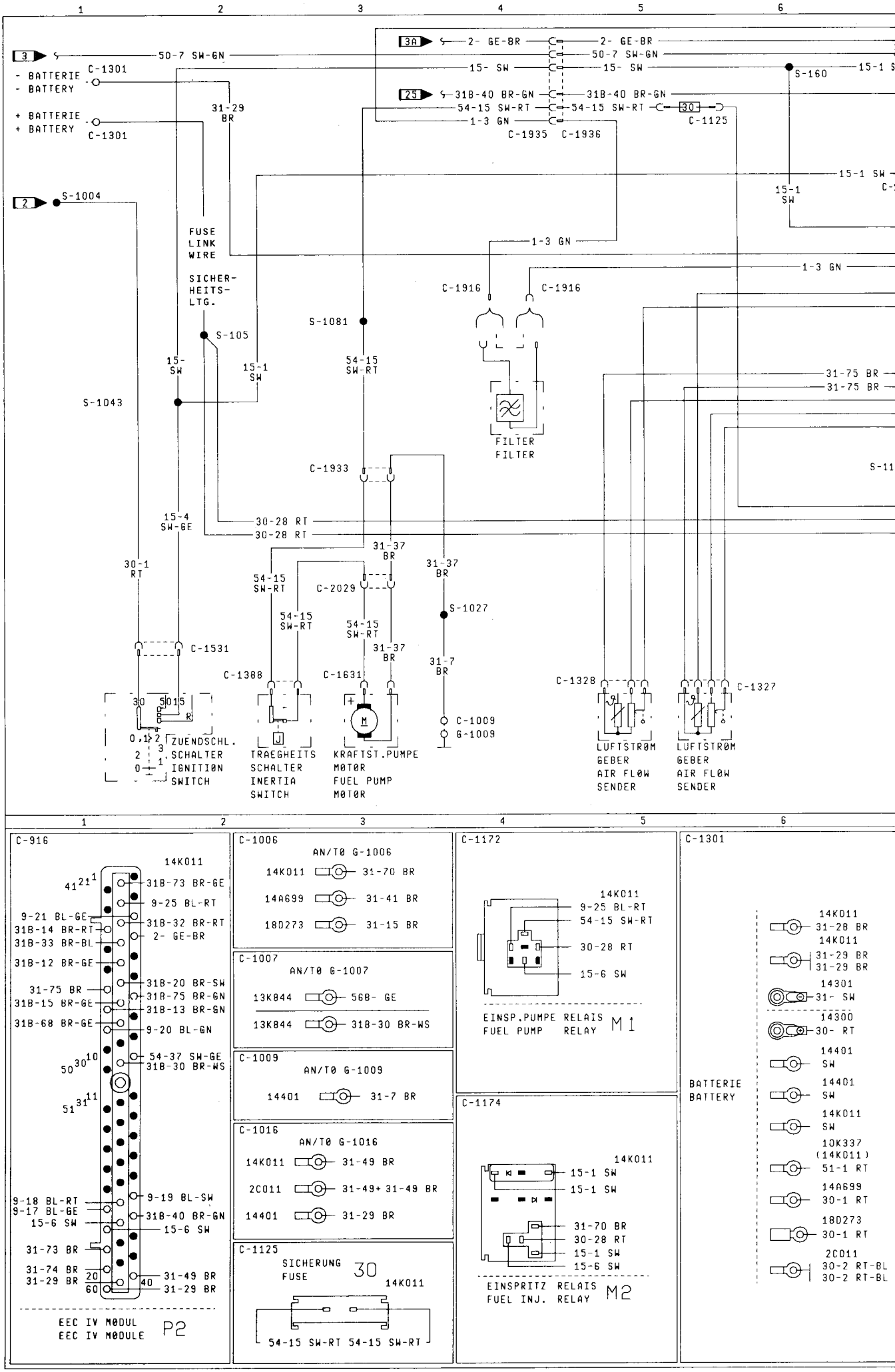
3
50-7 SW-GN
- BATTERIE
- BATTERY
C-1301
+ BATTERIE
+ BATTERY
C-1301
31-29
BR
2
S-1004
FUSE
LINK
WIRE
SICHER-
HEITS-
LTG.
S-105
15-
SW
15-1
SW
S-1043
15-4
SW-GE
30-1
RT
3A
2- GE-BR
2- GE-BR
50-7 SW-GN
50-7 SW-GN
15- SW
15- SW
S-160
15-1 S
25
31B-40 BR-GN
31B-40 BR-GN
54-15 SW-RT
54-15 SW-RT
30
C-1125
1-3 GN
C-1935
C-1936
15-1 SW
15-1
SW
1-3 GN
1-3 GN
C-1916
C-1916
S-1081
54-15
SW-RT
FILTER
FILTER
31-75 BR
31-75 BR
C-1933
S-11
30-28 RT
30-28 RT
31-37
BR
31-37
BR
54-15
SW-RT
C-2029
S-1027
54-15
SW-RT
54-15
SW-RT
31-37
BR
31-7
BR
C-1531
C-1388
C-1631
C-1328
C-1327
C-1009
G-1009
30
50
15
R
0
1
2
3
ZUENDSCHL.
SCHALTER
IGNITION
SWITCH
TRAEGHEITS
SCHALTER
INERTIA
SWITCH
KRAFTST.PUMPE
MOTOR
FUEL PUMP
MOTOR
LUFTSTROM
GEBER
AIR FLOW
SENDER
LUFTSTROM
GEBER
AIR FLOW
SENDER
C-916
14K011
41 21 1
31B-73 BR-GE
9-25 BL-RT
9-21 BL-GE
31B-32 BR-RT
31B-14 BR-RT
2- GE-BR
31B-33 BR-BL
31B-12 BR-GE
31B-20 BR-SW
31-75 BR
31B-75 BR-GN
31B-15 BR-GE
31B-13 BR-GN
31B-68 BR-GE
9-20 BL-GN
50 30 10
54-37 SW-GE
31B-30 BR-WS
51 31 11
9-18 BL-RT
9-19 BL-SW
9-17 BL-GE
31B-40 BR-GN
15-6 SW
15-6 SW
31-73 BR
31-74 BR
31-29 BR
20
60
40
31-49 BR
31-29 BR
EEC IV MODUL
EEC IV MODULE
P2
C-1006
AN/TO G-1006
14K011
31-70 BR
14A699
31-41 BR
18D273
31-15 BR
C-1007
AN/TO G-1007
13K844
56B- GE
13K844
31B-30 BR-WS
C-1009
AN/TO G-1009
14401
31-7 BR
C-1016
AN/TO G-1016
14K011
31-49 BR
2C011
31-49+ 31-49 BR
14401
31-29 BR
C-1125
SICHERUNG
FUSE
30
14K011
54-15 SW-RT 54-15 SW-RT
C-1172
14K011
9-25 BL-RT
54-15 SW-RT
30-28 RT
15-6 SW
EINSP.PUMPE RELAIS
FUEL PUMP RELAY
M1
C-1174
14K011
15-1 SW
15-1 SW
31-70 BR
30-28 RT
15-1 SW
15-6 SW
EINSPRITZ RELAIS
FUEL INJ. RELAY
M2
C-1301
BATTERIE
BATTERY
14K011
31-28 BR
14K011
31-29 BR
31-29 BR
14301
31- SW
14300
30- RT
14401
SW
14401
SW
14K011
SW
10K337
(14K011)
51-1 RT
14A699
30-1 RT
18D273
30-1 RT
2C011
30-2 RT-BL
30-2 RT-BL

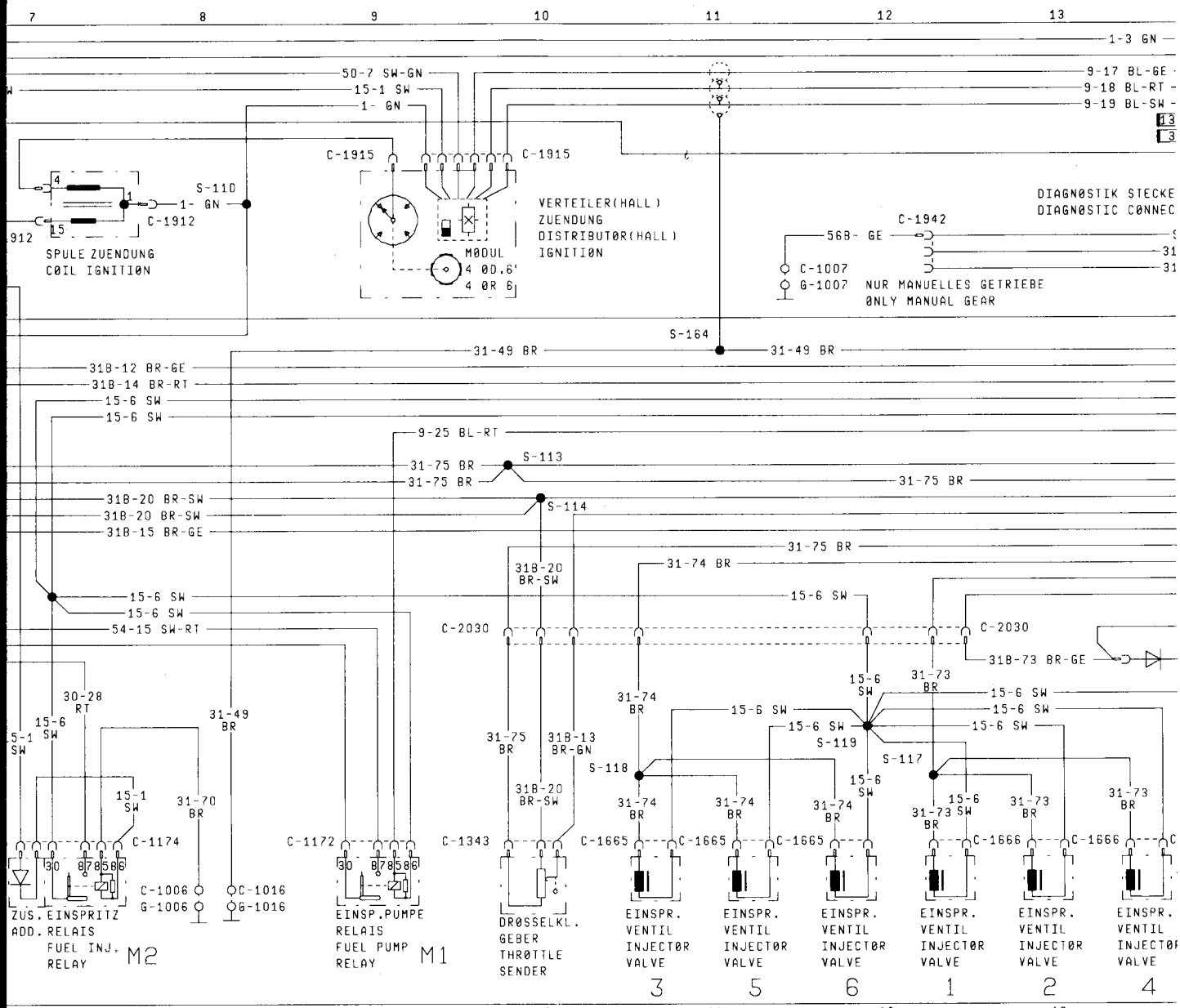

7 8 9 10 11 12 13

C-1325 — 14K011

31B-75 BR-GN
31-75 BR

MOTOR TEMP. GEBER
ENGINE TEMP. SENDER

C-1327 — 14K011

LUFTSTROM GEBER AIR FLOW SENDER I

- 31-75 BR
- 31B-20 BR-SW
- 31B-15 BR-GE
- 31B-12 BR-GE

C-1328 — 14K011

LUFTSTROM GEBER AIR FLOW SENDER II

- 31-75 BR
- 31B-20 BR-SW
- 31B-14 BR-RT

C-1343 — 9H589

DROSSELKL. GEBER THROTTLE SENDER

- 31-75 BR
- 31B-13 BR-GN
- 31B-20 BR-SW

C-1375 — 14K011

- 31-68 BR
- 31B-68 BR-GE

KRAFTSTOFF TEMP. SCHALTER
FUEL RAIL TEMP. SWITCH

C-1388 — 9H589

TRAEGHEITS SCHALTER INERTIA SWITCH

- 54-15 SW-RT
- 54-15 SW-RT

C-1531

VOM ZUENDSCHLOSS
FROM IGNITION SWITCH

- 15-4 SW-GE
- 75-1 GE
- 30-1 RT
- 50- SW-BL

14401

- 15-4 SW-GE
- 75-1 GE
- 30-1 RT
- 50- SW-BL

AN LENKSAEULE
AT STEERING COLUMN

C-1631 — 14406

KRAFTSTOFF PUMPEN MOTOR FUEL PUMP MOTOR

- 54-15 SW-RT
- 31-67 BR

C-1658 — 14K011 (9H589)

LEERLAUF VENTIL IDLE SPEED VALVE

- 15-6 SW
- 31B-73 BR-GE

C-1665 — 9H589

EINSPR. VENTIL INJECTOR VALVE

- 15-6 SW
- 31-74 BR

C-1666 — 9H589

EINSPR. VENTIL INJECTOR VALVE

- 15-6 SW
- 31-73 BR

MASSE CODES

G-1006 A-SAEULE BEIFAHRERSEITE
A-PILLAR PASSENGER SIDE
G-1007 HALTER ZUENDSPULE
BRACKET IGNITION COIL
G-1009 QUERTRAEGER HINTEN
CROSS MEMBER REAR
G-1016 A-SAEULE BEIFAHRERSEITE (ELEKTRONIK MASSE)
A-PILLAR PASSENGER SIDE (ELECTRONIC GND)

LOTSTELLEN CODES

S-105 IN 14K011: NAEHE BATTERIE
IN 14K011: NEAR BATTERY
S-110 IN 14K011: NAEHE ABGANG ZUENDSPULE
IN 14K011: NEAR TAKE OUT IGNITION COIL
S-111 IN 14K011: NAEHE ABGANG EEC IV MODUL
IN 14K011: NEAR TAKE OUT EEC IV MODULE

LOTSTEL

S-112
S-113
S-114
S-117
S-118
S-119
S-159
S-160
S-163
S-164
S-1004
S-1027
S-1043
S-1081

BENZ
2,4-L,

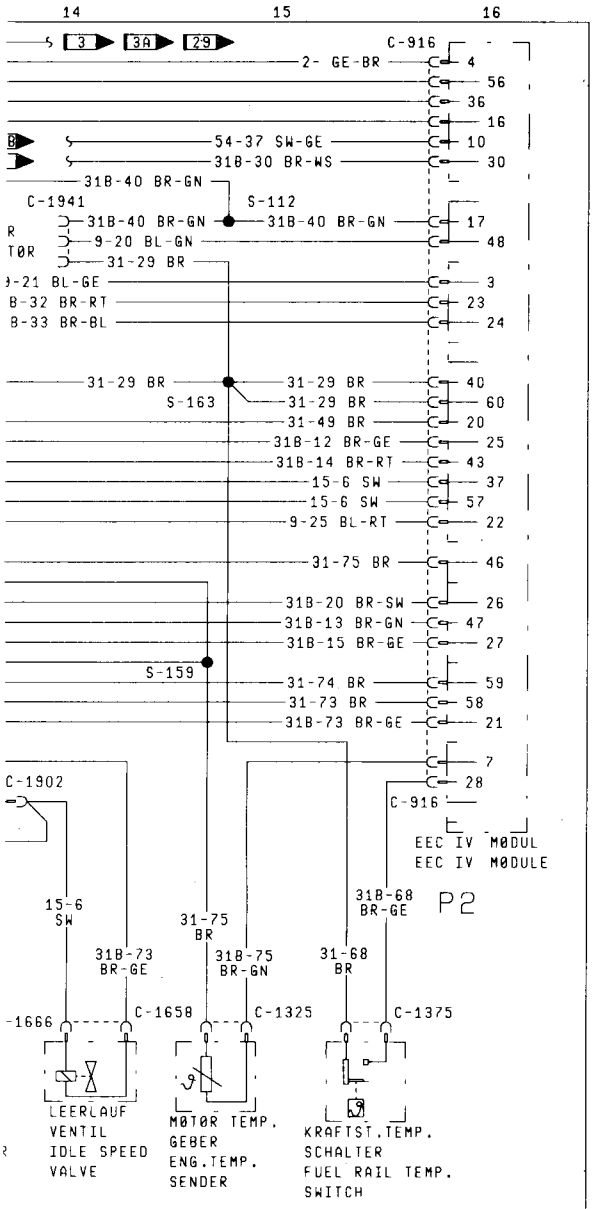

.LEN CODES

IN 14K011: NAEHE ABGANG EEC IV MØDUL
IN 14K011: NEAR TAKE ØUT EEC IV MØDULE
IN 14K011: NAEHE ABGANG LUFTSTRØMGEBER
IN 14K011: NEAR TAKE ØUT AIR FLØW SENDER
IN 14K011: NAEHE ABGANG LUFTSTRØMGEBER
IN 14K011: NEAR TAKE ØUT AIR FLØW SENDER
IN 9H589: NAEHE ANSCHLUSS MØTØRRAUMLTG.
IN 9H589: NEAR CØNNECTIØN ENGINE CØMPT. WIRE
IN 9H589: NAEHE ANSCHLUSS MØTØRRAUMLTG.
IN 9H589: NEAR CØNNECTIØN ENGINE CØMPT. WIRE
IN 9H589: NAEHE ANSCHLUSS MØTØRRAUMLTG.
IN 9H589: NEAR CØNNECTIØN ENGINE CØMPT. WIRE
IN 14K011: NAEHE ABGANG KUEHLW.TEMP.GEBER
IN 14K011: NEAR TAKE ØUT CØØLANT TEMP.SENDER
IN 14K011: NAEHE ANSCHLUSS HAUPTLEITUNG
IN 14K011: NEAR CØNNECTIØN MAIN WIRE
IN 14K011: NAEHE EEC IV MØDUL
IN 14K011: NEAR EEC IV MØDULE
IN 14K011: NAEHE EEC IV MØDUL
IN 14K011: NEAR EEC IV MØDULE
IN 14401: NAEHE ABGANG ZUENDSCHLØSS
IN 14401: NEAR TAKE ØUT IGNITIØN SWITCH
IN 14401: NAEHE ABGANG KENNZEICHENLEUCHTE
IN 14401: NEAR TAKE ØUT LICENCE PLATE LAMP
IN 14401: NAEHE ABGANG BREMSLICHTSCHALTER
IN 14401: NEAR TAKE ØUT STØP LIGHT SWITCH
IN 14401: NAEHE ABGANG HEIZGEBLAESE SCHALTER
IN 14401: NEAR TAKE ØUT HEATER BLØWER SWITCH

INEINSPRITZUNG
2,9-L, V6-MOTOR

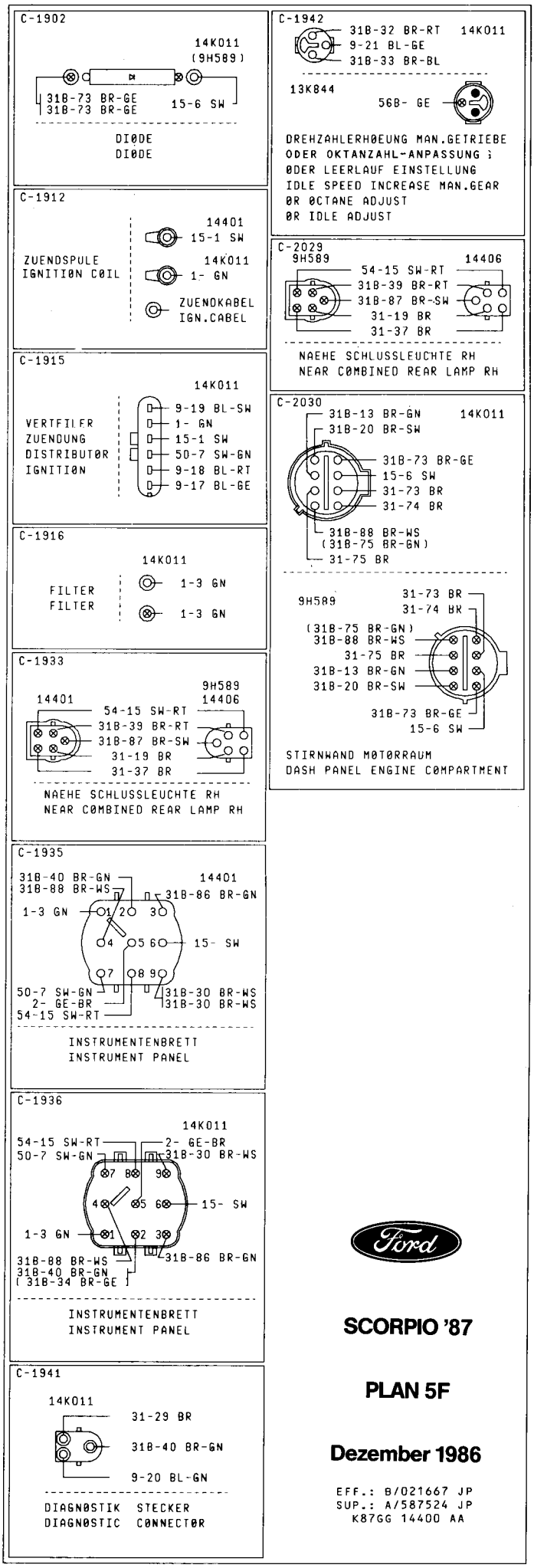

SCORPIO '87

PLAN 5F

Dezember 1986

EFF.: B/021667 JP
SUP.: A/587524 JP
K87GG 14400 AA

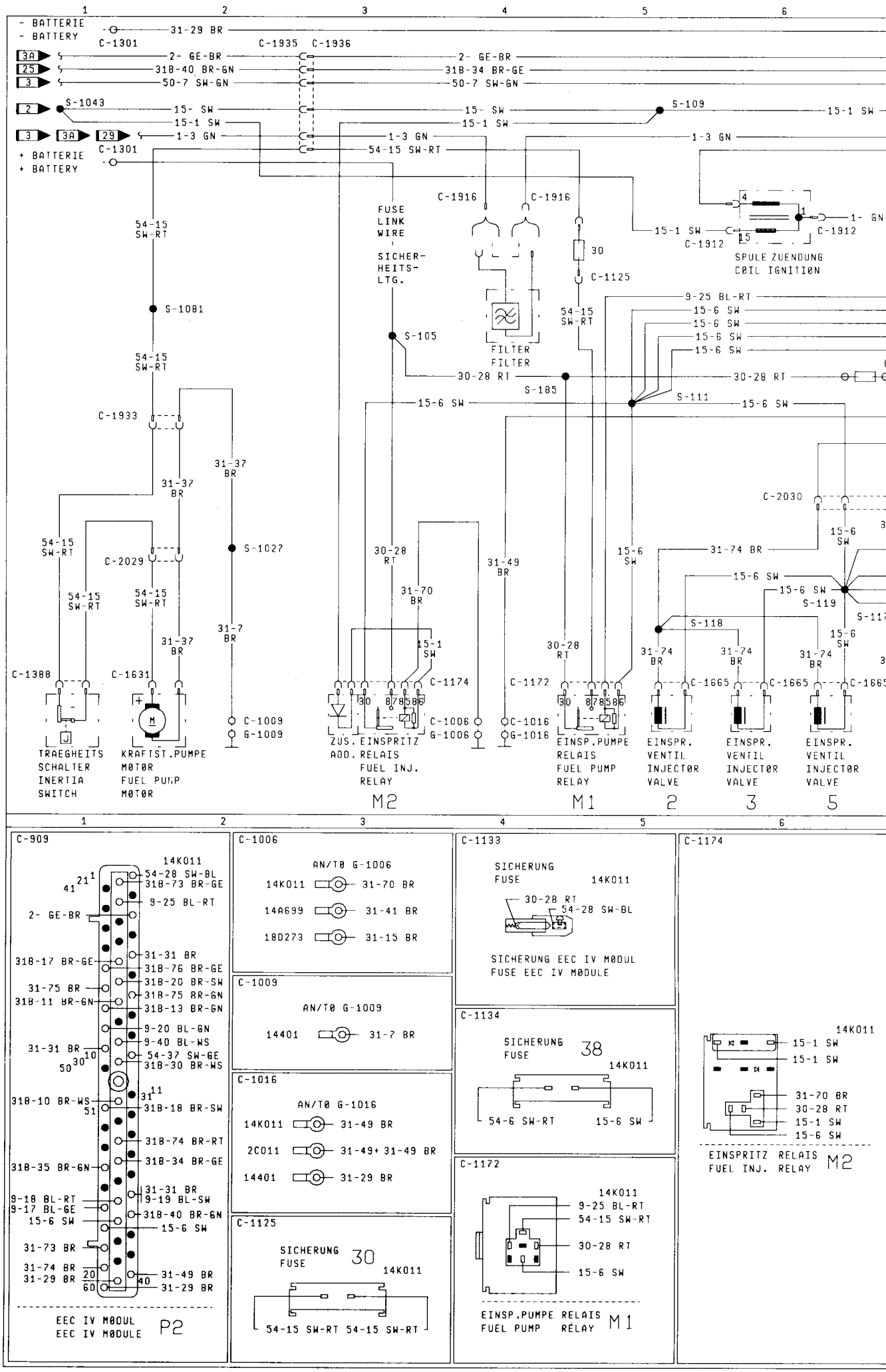
- BATTERIE
- BATTERY
+ BATTERIE
+ BATTERY
31-29 BR
C-1301
C-1935
C-1936
2- GE-BR
31B-40 BR-GN
50-7 SW-GN
31B-34 BR-GE
S-1043
15- SW
15-1 SW
1-3 GN
54-15 SW-RT
S-109
FUSE LINK WIRE
SICHER-HEITS-LTG.
C-1916
FILTER
FILTER
30
C-1125
C-1912
SPULE ZUENDUNG
CØIL IGNITIØN
9-25 BL-RT
15-6 SW
S-1081
S-105
30-28 RT
S-185
S-111
C-1933
31-37 BR
S-1027
C-2029
C-2030
31-74 BR
S-119
S-118
31-70 BR
31-49 BR
C-1388
C-1631
C-1174
C-1172
C-1665
C-1009
G-1009
C-1006
G-1006
C-1016
G-1016
TRAEGHEITS SCHALTER
INERTIA SWITCH
KRAFTST.PUMPE
MØTØR
FUEL PUMP
MØTØR
ZUS. EINSPRITZ
ADD. RELAIS
FUEL INJ.
RELAY
M2
EINSP.PUMPE
RELAIS
FUEL PUMP
RELAY
M1
EINSPR.
VENTIL
INJECTØR
VALVE
2
3
5
C-909
14K011
EEC IV MØDUL
EEC IV MØDULE
P2
C-1006
AN/TØ G-1006
14K011 31-70 BR
14A699 31-41 BR
18D273 31-15 BR
C-1009
AN/TØ G-1009
14401 31-7 BR
C-1016
AN/TØ G-1016
14K011 31-49 BR
2C011 31-49+ 31-49 BR
14401 31-29 BR
C-1125
SICHERUNG
FUSE
30
14K011
54-15 SW-RT 54-15 SW-RT
C-1133
SICHERUNG
FUSE
14K011
30-28 RT
54-28 SW-BL
SICHERUNG EEC IV MØDUL
FUSE EEC IV MØDULE
C-1134
SICHERUNG
FUSE
38
14K011
54-6 SW-RT
15-6 SW
C-1172
14K011
9-25 BL-RT
54-15 SW-RT
30-28 RT
15-6 SW
EINSP.PUMPE RELAIS
FUEL PUMP RELAY
M1
C-1174
14K011
15-1 SW
31-70 BR
30-28 RT
EINSPRITZ RELAIS
FUEL INJ. RELAY
M2

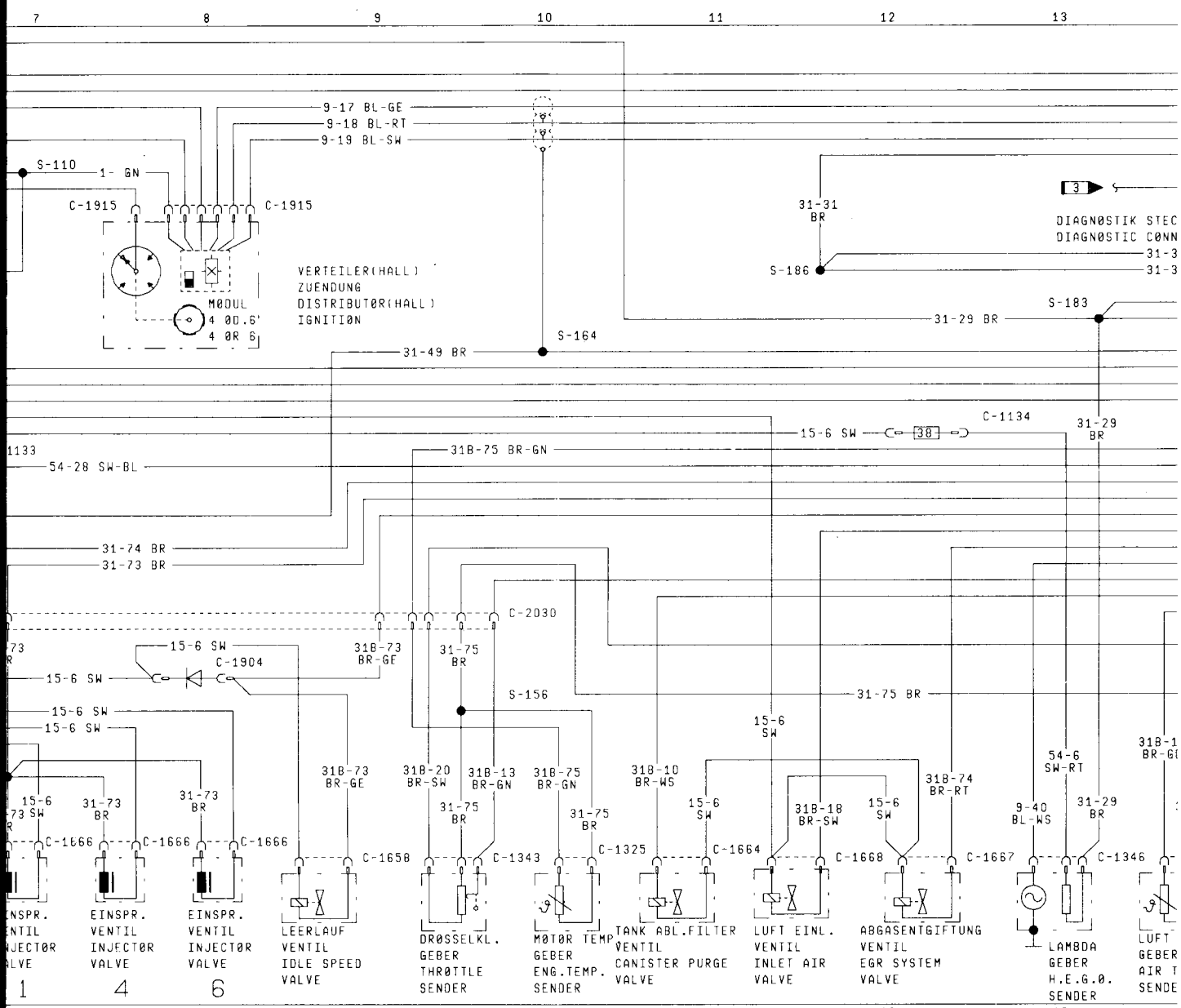

C-1301

BATTERIE / BATTERY

- 14K011 — 31-28 BR
- 14K011 — 31-29 BR, 31-29 BR
- 14301 — 31- SW
- 14300 — 30- RT
- 14401 — SW
- 14401 — SW
- 14K011 — SW
- 10K337 (14K011) — 51-1 RT
- 14A699 — 30-1 RT
- 18D273 — 30-1 RT
- 2C011 — 30-2 RT-BL, 30-2 RT-BL

C-1325

14K011

MØTØR TEMP. GEBER / ENGINE TEMP. SENDER

- 31B-75 BR-GN
- 31-75 BR

C-1345

14K011

LUFT TEMP. GEBER / AIR TEMP. SENDER

- 31B-17 BR-GE
- 31-75 BR

C-1388

TRAEGHEITS SCHALTER / INERTIA SWITCH — 9H589

- 54-15 SW-RT
- 54-15 SW-RT

C-1339

ANSAUGL.DRUCK GEBER / M.A.P. SENDER — 14K011

- 31B-20 BR-SW
- 31B-76 BR-GE
- 31-75 BR

C-1346

LAMBDA GEBER / H.E.G.Ø. SENDER — 14K011

- 9-40 BL-WS
- 31-29 BR
- 54-6 SW-RT

C-1631

KRAFTSTØFF PUMPEN / MØTØR / FUEL PUMP MØTØR — 14406

- 54-15 SW-RT
- 31-67 BR

C-1343

DRØSSELKL. GEBER / THRØTTLE SENDER — 9H589

- 31-75 BR
- 31B-13 BR-GN
- 31B-20 BR-SW

C-1344

ABGAS DRUCK GEBER / E.P.T. SENDER — 14K011

- 31B-11 BR-GN
- 31-75 BR
- 31B-20 BR-SW

MASSE CODES

G-1006 A-SAEULE BEIFAHRERSEITE
A-PILLAR PASSENGER SIDE
G-1009 ØUERTRAEGER HINTEN
CRØSS MEMBER REAR
G-1016 A-SAEULE BEIFAHRERSEITE (ELEKTRØNIK MASSE)
A-PILLAR PASSENGER SIDE (ELECTRØNIC GND)

LÖTSTELLEN CODES

S-105 IN 14K011: NAEHE BATTERIE
IN 14K011: NEAR BATTERY
S-109 IN 14K011: NAEHE ABGANG HAUPTLEITUNG
IN 14K011: NEAR TAKE ØUT MAIN WIRE
S-110 IN 14K011: NAEHE ABGANG ZUENDSPULE
IN 14K011: NEAR TAKE ØUT IGNITIØN CØIL
S-111 IN 14K011: NAEHE ABGANG EEC IV MØDUL
IN 14K011: NEAR TAKE ØUT EEC IV MØDULE

LÖTSTEL

S-117
S-118
S-119
S-152
S-153
S-156
S-163
S-164
S-183
S-185
S-186
S-1027
S-1043
S-1081

BENZ
ABGA
2,9-L
– DEL

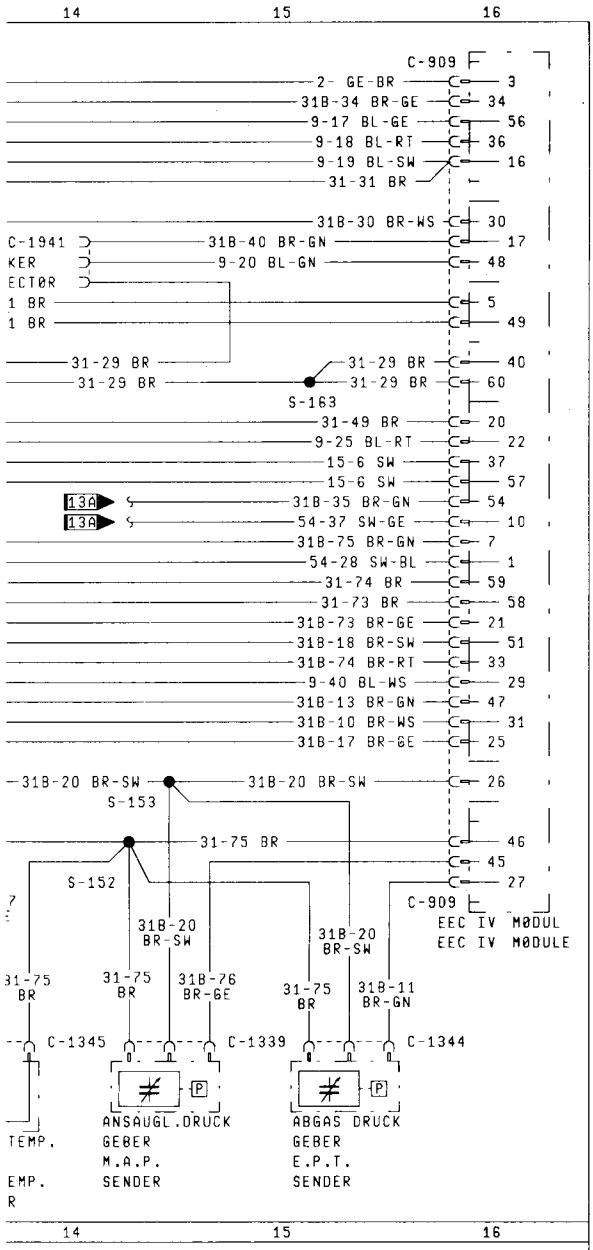

.LEN CODES

IN 9H589: NAEHE ANSCHLUSS MØTØRRAUMLTG.
IN 9H589: NEAR CØNNECTIØN ENGINE CØMPT. WIRE
IN 9H589: NAEHE ANSCHLUSS MØTØRRAUMLTG.
IN 9H589: NEAR CØNNECTIØN ENGINE CØMPT. WIRE
IN 9H589: NAEHE ANSCHLUSS MØTØRRAUMLTG.
IN 9H589: NEAR CØNNECTIØN ENGINE CØMPT. WIRE
IN 14K011: NAEHE ABGANG ABGASENTGIFTUNG VENTIL
IN 14K011: NEAR TAKE ØUT EGR SYSTEM VALVE
IN 14K011: NAEHE ABGANG ABGASENTGIFTUNG VENTIL
IN 14K011: NEAR TAKE ØUT EGR SYSTEM VALVE
IN 9H589: NAEHE ABGANG KUEHLW.TEMP.GEBER
IN 9H589: NEAR TAKE ØUT TRANSM.WATER TEMP.SENDER
IN 14K011: NAEHE EEC IV MØDUL
IN 14K011: NEAR EEC IV MØDULE
IN 14K011: NAEHE EEC IV MØDUL
IN 14K011: NEAR EEC IV MØDULE
IN 14K011: NAEHE ABGANG BATTERIE
IN 14K011: NEAR TAKE ØUT BATTERY
IN 14K011: NAEHE ANSCHLUSS HAUPTLEITUNG
IN 14K011: NEAR CØNNECTIØN MAIN WIRE
IN 14K011: NAEHE EECIV MØDUL
IN 14K011: NEAR EECIV MØDULE
IN 14401: NAEHE ABGANG KENNZEICHENLEUCHTE
IN 14401: NEAR TAKE ØUT LICENCE PLATE LAMP
IN 14401: NAEHE ABGANG BREMSLICHTSCHALTER
IN 14401: NEAR TAKE ØUT STØP LIGHT SWITCH
IN 14401: NAEHE ABGANG HEIZGEBLAESE SCHALTER
IN 14401: NEAR TAKE ØUT HEATER BLØWER SWITCH

INEINSPRITZUNG,
ASENTGIFTUNG
V6-MOTOR
ITSCHLAND

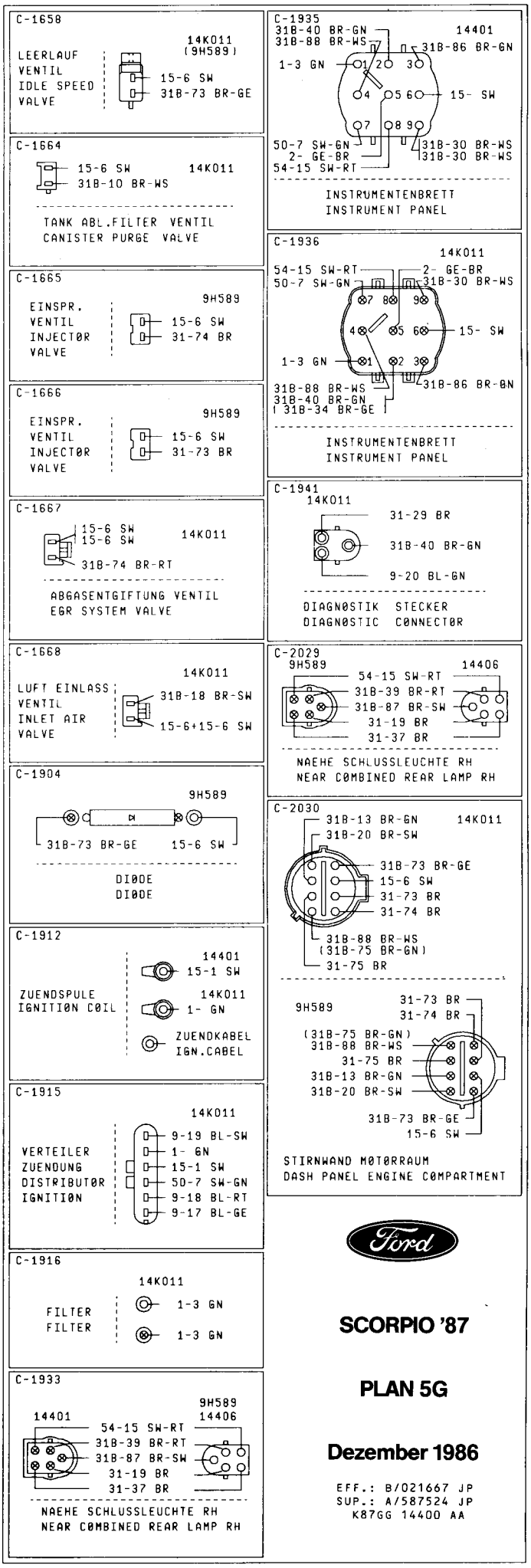

SCORPIO '87

PLAN 5G

Dezember 1986

EFF.: B/021667 JP
SUP.: A/587524 JP
K87GG 14400 AA

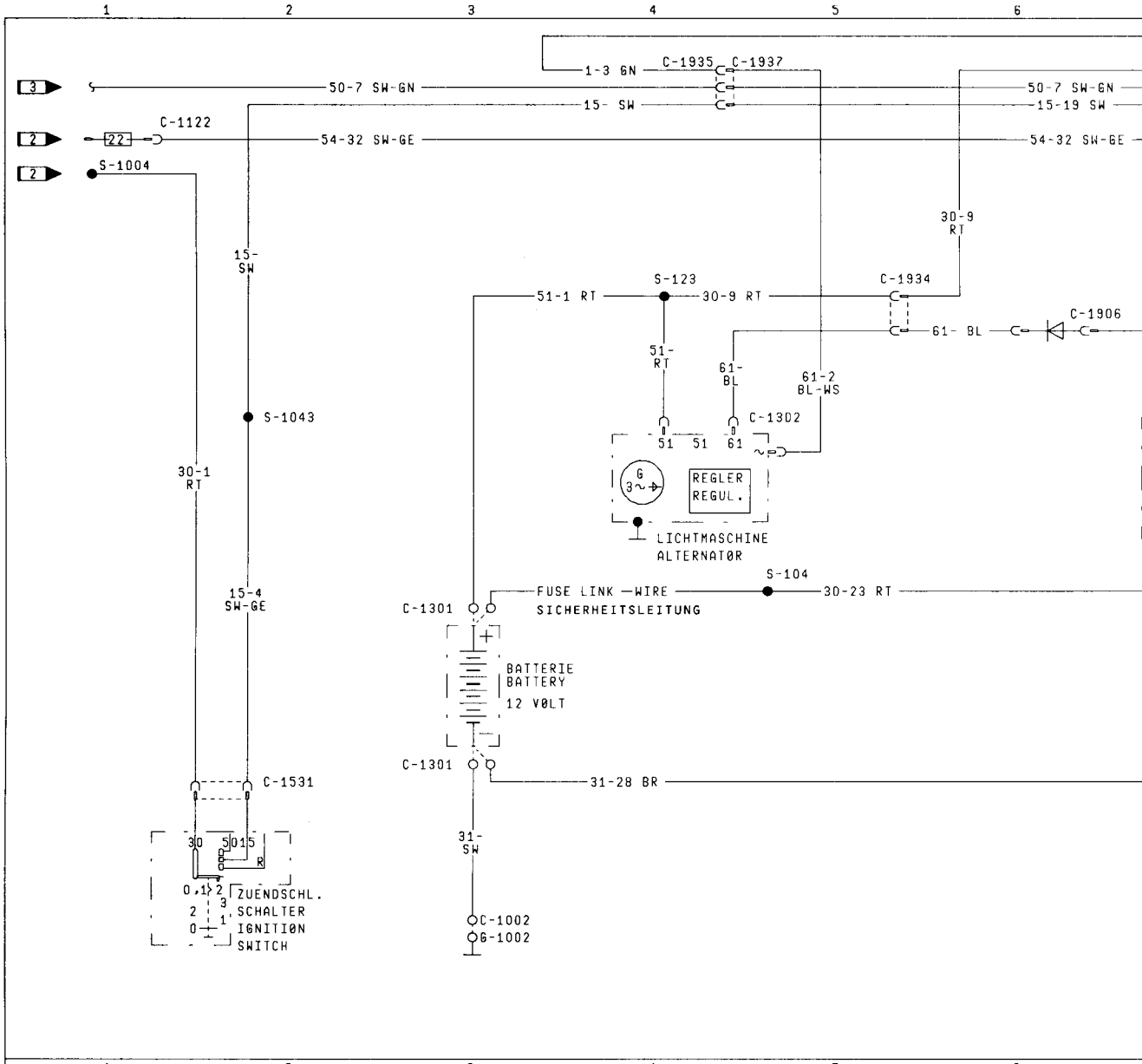

C-900

GHIA+GLS+GL

14401

1	58-6 GR-GN
2	61- BL
3	31B-86 BR-GN
4	31B-17 + 31B-17 BR-GE
5	31B-62 BR-GE
6	54-33 SW-RT
7	31B-37 BR-RT
8	
9	1-3 GN 1-3 GN
10	31-13 BR + 31-13 BR
11	31-13 BR + 31-13 BR
12	L- SW-WS

1	R- SW-GN
2	9- BL
3	31B-88 BR-WS
4	56A-3 BL-WS
5	54-4 SW-GE
6	31B-57 BR-RT
7	31B-59 BR-WS
8	
9	31B-87 BR-SW
10	31-13 BR

KØMBIINSTRUMENT
INSTRUMENT CLUSTER
(FÜR L SIEHE PLAN 1)
(FØR L SEE PAGE 1)

C-1002

AN/TØ G-1002

14301 — 31- SW

C-1122

SICHERUNG
FUSE IN BØX 22

15- — 54-32 SW-GE

C-1184

14K011

VØRGLUEH
RELAIS
PRE GLØW
RELAY
S1

- 31-28 BR
- 17- RT-GE
- 50-7 SW-GN
- 15-19 SW
- 30-23 RT
- 19- BR-GE

C-1301

BATTERIE
BATTERY

14K011	31-28 BR
14K011	31-29 BR, 31-29 BR
14301	31- SW
14300	30- RT
14401	SW
14401	SW
14K011	SW
10K337 (14K011)	51-1 RT
14A699	30-1 RT
180273	30-1 RT
2C011	30-2 RT-BL, 30-2 RT-BL

C-1302

LICHTMASCHINE
ALTERNATØR

10K337
- 61- BL
- 51- RT
- 51- RT

10K337
- 51- RT
- 61- BL

14K011
- 61-2 BL-W

C-1373

14K011

- 15-19 SW
- 15-18 SW-GN

KUEHLGEBL. SCHALTER
CØØLING FAN SWITCH

C-1403

14K011

- 1 — 19- BR-GE
- 15-19 SW
- 5 — 19- BR-GE

GLUEHKERZEN KØNTR.
ANZEIGE
GLØW PLUGS CØNTR.
GAUGE

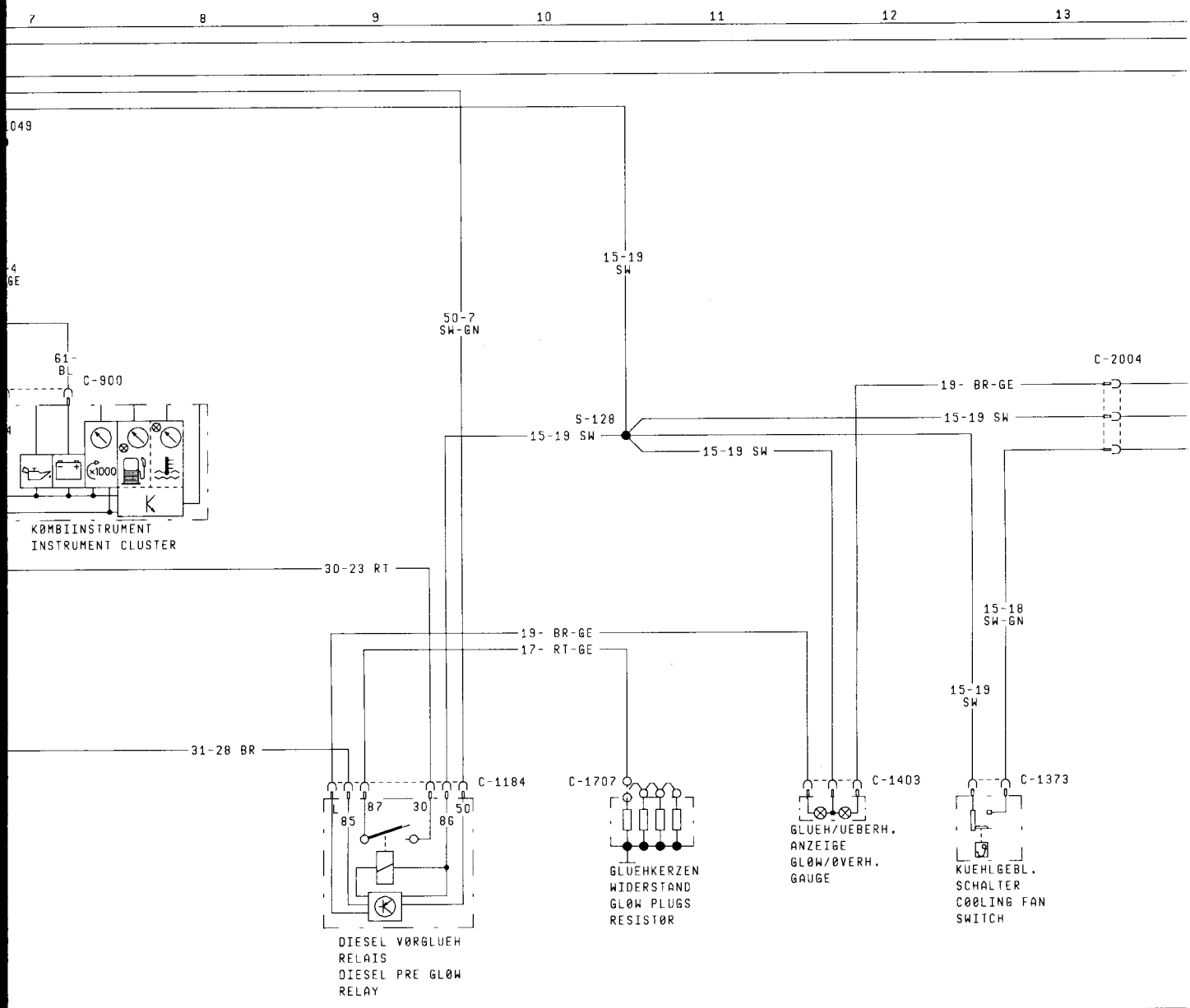

C-1531
VØM ZUENDSCHLØSS
FRØM IGNITIØN SWITCH
15-4 SW-GE
75-1 GE
30-1 RT
50- SW-BL
14401
15-4 SW-GE
75-1 GE
30-1 RT
50- SW-BL
AN LENKSAEULE
AT STEERING CØLUMN

C-1641
KUEHLGEBLAESE
MØTØR
CØØLING FAN
MØTØR
14K095
54-31 SW-RT

C-1651
KRAFTST.ABSCH.
VENTIL
FUEL SHUT ØFF
VALVE
9H589
15-19 SW

C-1674
GLUEH/UEBERH.
SCHALTER
GLØW/ØVERH.
SWITCH
9H589
19- BR-GE

C-1707
GLUEHKERZEN
WIDERSTAND
GLØW PLUGS
RESISTØR
14K011
17- RT-GE

C-1906
14401
61- BL
61- BL
61- BL
DIØDE
DIØDE
INSTRUMENTENBRETT
INSTRUMENT PANEL

C-1934
14401
10K337
(14K011)
30-9 RT
61- BL
NAEHE BATTERIE
NEAR BATTERY

C-1935
31B-40 BR-GN
31B-88 BR-WS
14401
31B-86 BR-GN
1-3 GN
1 2 3
4 5 6
15- SW
7 8 9
50-7 SW-GN
2- GE-BR
54-15 SW-RT
31B-30 BR-WS
31B-30 BR-WS
INSTRUMENTENBRETT
INSTRUMENT PANEL

C-1937
50-7 SW-GN
14K011
7 8 9
4 5 6
15-19 SW
1 2 3
61-2 BL-WS
31B-88 BR-WS
31B-86 BR-GN
INSTRUMENTENBRETT
INSTRUMENT PANEL

C-2004
14K011
9H589
31B-86 BR-GN
15-19 SW
19- BR-GE
15-18 SW-GN
31B-88 BR-WS
IM MØTØRRAUM
IN ENGINE CØMPT.

C-2009
9H589
15-18 SW-GN
54-31 SW-RT
14K095
IM MØTØRRAUM
IN ENGINE CØMPT.

MASSE C
G-1002 E
E

LÖTSTEL
S-104
S-123
S-128
S-1004
S-1043
S-1049

DIESE

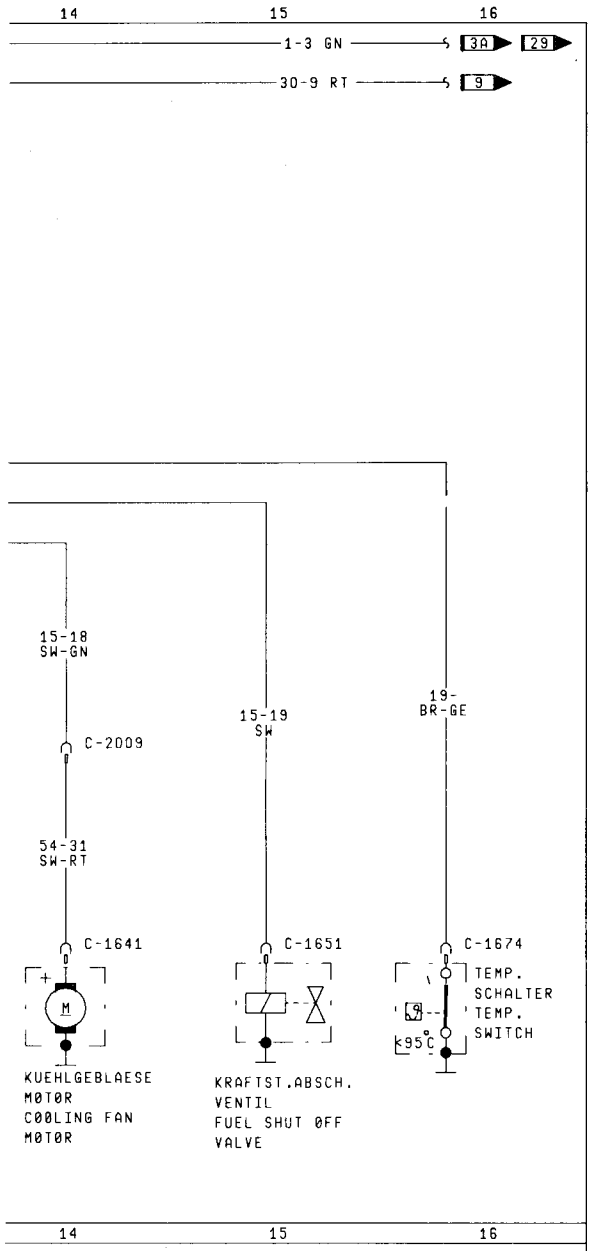

ODES

ATTERIE KØNSØLE
ATTERY SUPPØRT

LEN CODES

N 14K011: NAEHE BATTERIE
N 14K011: NEAR BATTERY
N 14K011: NAEHE ABGANG BATTERIE
N 14K011: NEAR TAKE ØUT BATTERY
N 14K011: NAEHE ABGANG BATTERIE
N 14K011: NEAR TAKE ØUT BATTERY
N 14401: NAEHE ABGANG ZUENDSCHLØSS
N 14401: NEAR TAKE ØUT IGNITIØN SWITCH
N 14401: NAEHE ABGANG BREMSLICHTSCHALTER
N 14401: NEAR TAKE ØUT STØP LIGHT SWITCH
N 14401: NAEHE ABGANG BREMSLICHTSCHALTER
N 14401: NEAR TAKE ØUT STØP LIGHT SWITCH

L

SCORPIO '87

PLAN 6

Dezember 1986

EFF.: B/021667 JP
SUP.: A/587524 JP
K87GG 14400 AA

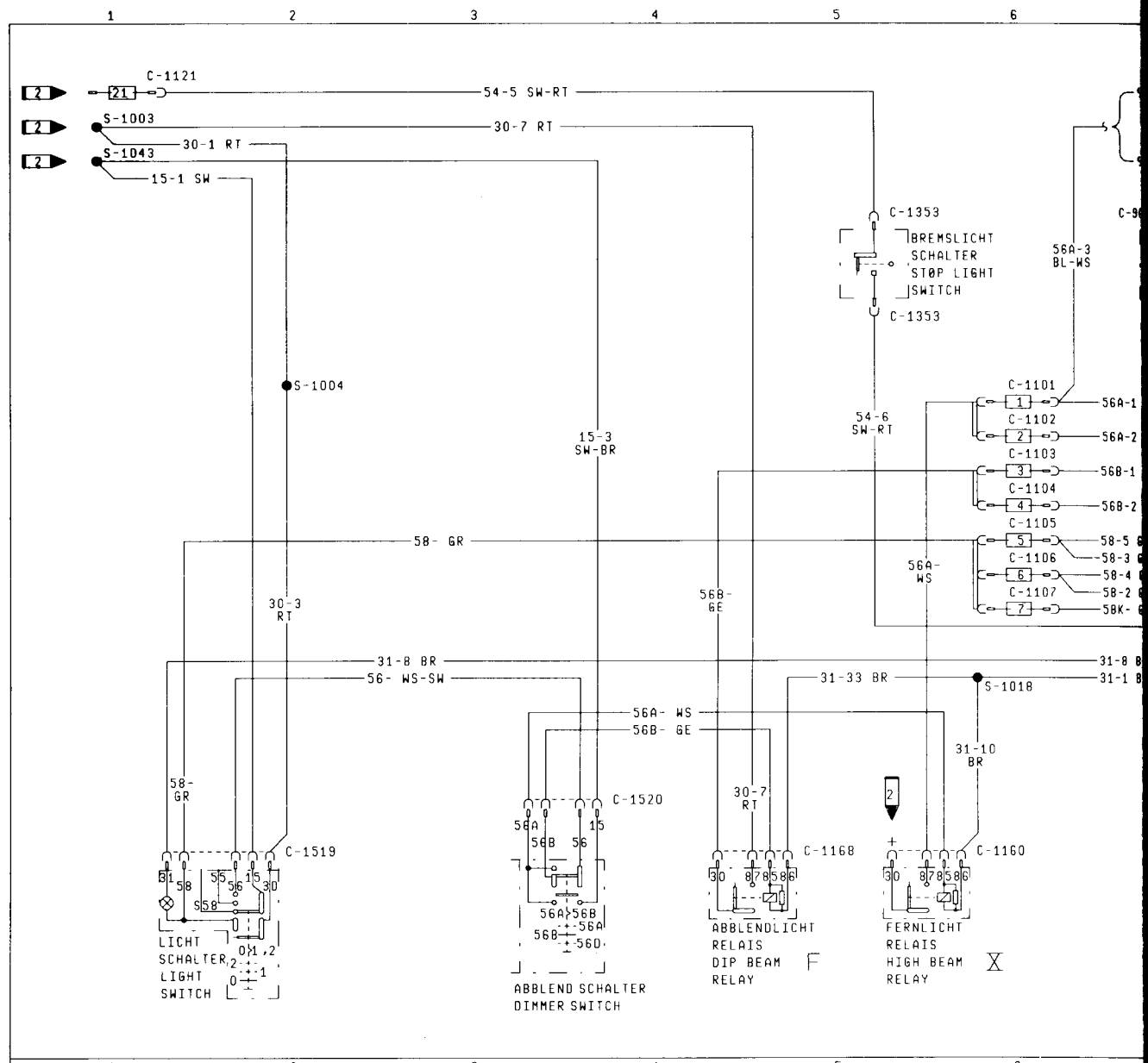

C-900

GHIA+GLS+GL

14401

1	58-6 GR-GN
2	61- BL
3	31B-86 BR-GN
4	31B-17 + 31B-17 BR-GE
5	31B-62 BR-GE
6	54-33 SW-RT
7	31B-37 BR-RT
8	
9	1-3 GN 1-3 GN
10	31-13 BR + 31-13 BR
11	31-13 BR + 31-13 BR
12	L- SW-WS

1	R- SW-GN
2	9- BL
3	31B-88 BR-WS
4	56A-3 BL-WS
5	54-4 SW-GE
6	31B-57 BR-RT
7	31B-59 BR-WS
8	
9	31B-87 BR-SW
10	31-13 BR

KOMBIINSTRUMENT
INSTRUMENT CLUSTER
(FÜR L SIEHE PLAN 1)
(FØR L SEE PAGE 1)

C-1003

AN/TØ G-1003

14401	31-3 BR (31-5 BR)
14K011	31- SW
14K011	31-29 BR (31-29 BR)
19949	31-18 BR
5K762	SW
2C011	31-17 BR

C-1004

AN/TØ G-1004

14401	31-2 BR (31-4 BR)
	31-2 BR 31-12 BR
13K081	31-12 BR
13K197	31-50 BR

C-1005

AN/TØ G-1005

14401	31-1 BR
14401	31-29 BR
13R318	31-25 BR
14014	31- SW
19L540	31-13 BR 31-13 BR

C-1009

AN/TØ G-1009

14401	31-7 BR

C-1101

SICHERUNG FUSE IN BØX 1

56A- — 56A-1 WS, 56A-3 BL-WS

RHD: 56A- — 56A-1 WS, 56A-3 BL-WS

C-1102

SICHERUNG FUSE IN BØX 2

56A- — 56A-2 WS

RHD: 56A- — 56A-2 WS

C-1103

SICHERUNG FUSE IN BØX 3

56B- — 56B-1 GE (56B- GE)

C-1104

SICHERUNG FUSE IN BØX 4

56B- — 56B-2 GE (56B- GE)

C-1105

SICHERUNG FUSE IN BØX 5

58- — 58L- GR-GN (58-5 GR-SW) (58-3 GR-SW)

C-1106

SICHERUNG FUSE IN BØX 6

58- — 58R- GR-WS (58-4 GR-RT) (58-2 GR-RT)

C-1107

SICHERUNG FUSE IN BØX 7

58- — 58K- GR-GE 58-1 GR

C-1121

SICHERUNG FUSE IN BØX 21

15- — 54-5 SW-RT

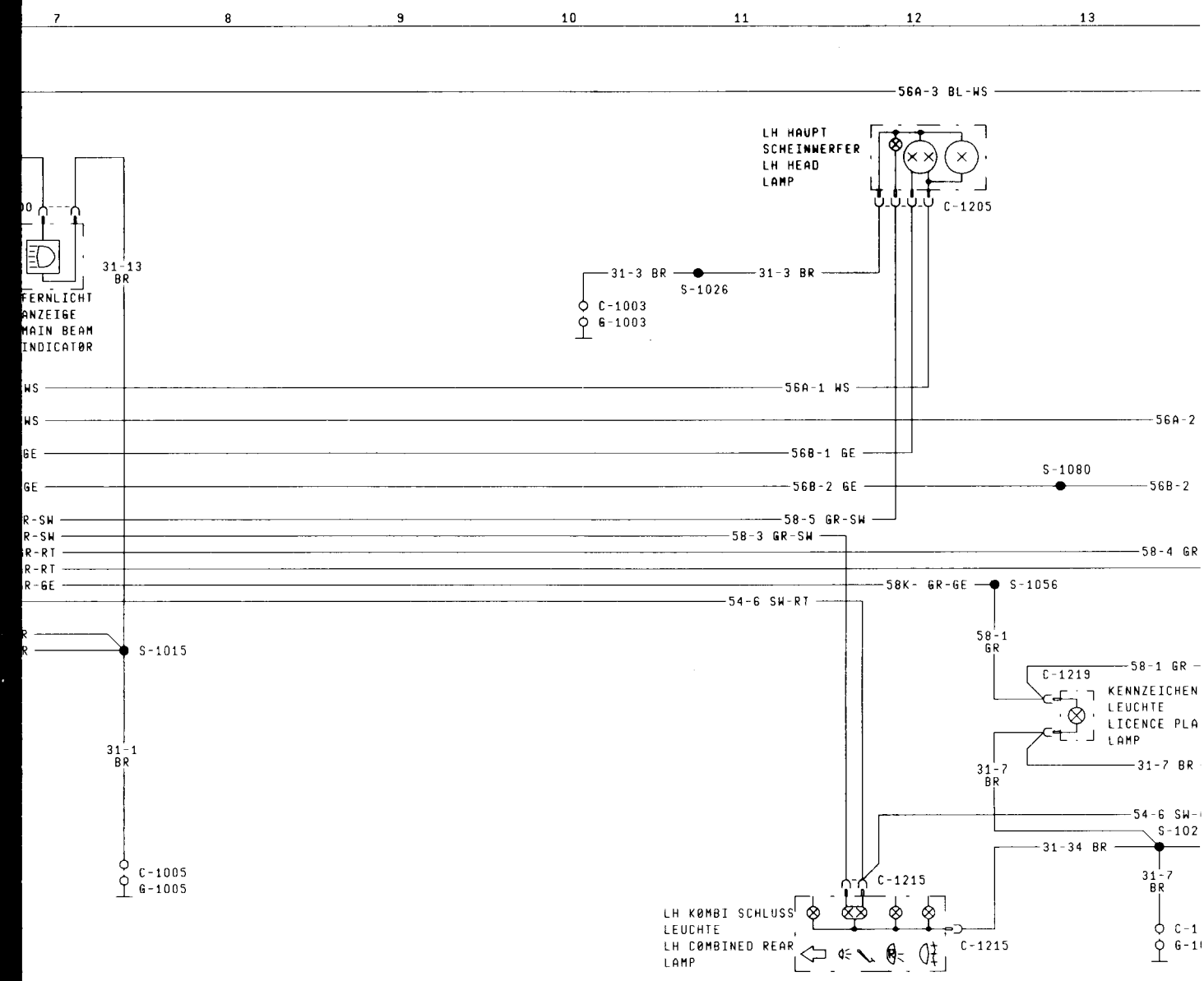

C-1160

14401

30-
31-10 BR
56A- WS
56A- WS
56A-3 BL-WS

RELAIS
RELAY
IN BØX
X

14401

30-
31-10 BR
31-27 BR
56A- WS (RHD)
56A- WS
56A- WS

C-1168

14401

31-33 BR
30-7 RT
56B- GE
56B- GE

RELAIS
RELAY
IN BØX
F

C-1204

14401

31-2 BR
32-13 BL-GN (RHD)
56B-2 GE
56A-2 WS
58-4 GR-RT

RH HAUPT SCHEINWERFER
RH MAIN HEAD BEAM LAMP

C-1205

14401

31-3 BR
56B-1 GE
56A-1 WS
58-5 GR-SW

LH HAUPTSCHEINWERFER
LH MAIN HEAD BEAM LAMP

C-1214

14401

6 54-8 SW +(54-8)
5 R- SW-GN
4 31-35 BR
3 56B-3 GE-RT +(56B-3)
2 58-2 GR-RT
1 54-6 SW-RT +(54-6)

KØMBI SCHLUSSLEUCHTE RH
CØMBINED REAR LAMP RH

C-1215

14401

6 54-6 SW-RT +(54-6)
5 58-3 GR-SW
4 56B-3 GE-RT +(56B-3)
3 31-34 BR
2 L- SW-WS
1 54-8 SW +(54-8)

KØMBI SCHLUSSLEUCHTE LH
CØMBINED REAR LAMP LH

C-1219

14401

31-7 BR
58-1 GR

31-7 BR + 31-7 BR
58-1 GR + 58-1 GR

KENNZEICHENLEUCHTE
LICENCE PLATE LAMP

C-1353

14401

54-5+ 54-5 SW-RT
54-6+ 54-6 SW-RT

BREMSLICHT SCHALTER
STØP LIGHT SWITCH

C-1519

14401

15-1 SW
30-3 RT
31-8 + 31-8 BR
58- + 58- GR
58- GR
55S- + 55S- SW-GN
56- + 56- WS-SW

LICHTSCHALTER
LIGHT SWITCH

C-1520

14401

L- SW-WS
15-3 SW-BR
31-22 BR
30-9 RT
56- WS-SW
(56- WS-SW)
S
R- SW-GN
56B- GE
49- SW
31-40 BR
56A- WS
31B-6 BR-WS
9-25 BL-RT

BLINKER+ABBLEND SCHALTER
FLASHER+DIMMER SWITCH

MASSE
G-1003
G-1004
G-1005
G-1009

LØTSTE
S-1003
S-1004
S-1015
S-1018
S-1025
S-1026
S-1027
S-1043
S-1056
S-1080

AUSS
– LIN

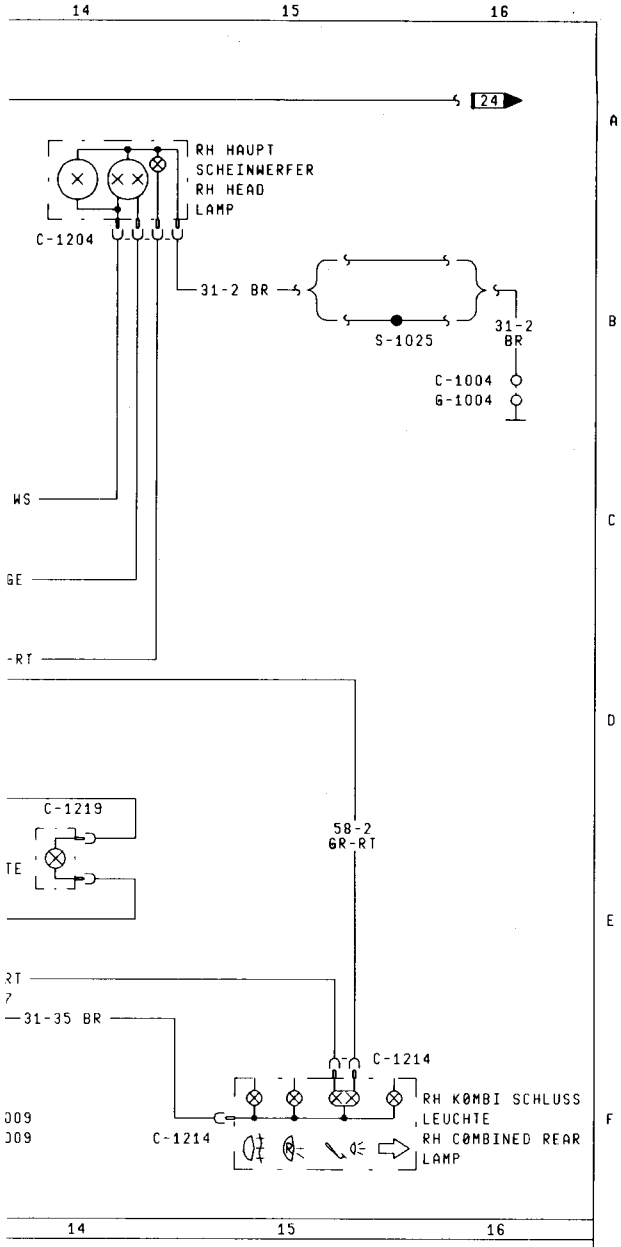

CODES

NAEHE SCHEINWERFER FAHRERSEITE
NEAR PANEL HEADL.MOUNT.DRIVER SIDE
NAEHE SCHEINWERFER BEIFAHRERSEITE
NEAR PANEL HEADL.MOUNT.PASSENGER SIDE
A-SAEULE FAHRERSEITE
A-PILLAR DRIVER SIDE
QUERTRAEGER HINTEN
CROSS MEMBER REAR

LLEN CODES

IN 14401: NAEHE BOX
IN 14401: NEAR BOX
IN 14401: NAEHE ABGANG ZUENDSCHLOSS
IN 14401: NEAR TAKE OUT IGNITION SWITCH
IN 14401: NAEHE ABGANG BREMSLICHTSCHALTER
IN 14401: NEAR TAKE OUT STOP LIGHT SWITCH
IN 14401: NAEHE BOX
IN 14401: NEAR BOX
IN 14401: NAEHE ABGANG HAUPTSCHEINWERFER RH
IN 14401: NEAR TAKE OUT MAIN HEAD BEAM LAMP RH
IN 14401: NAEHE ABGANG HAUPTSCHEINWERFER LH
IN 14401: NEAR TAKE OUT MAIN HEAD BEAM LAMP LH
IN 14401: NAEHE ABGANG KENNZEICHENLEUCHTE
IN 14401: NEAR TAKE OUT LICENCE PLATE LAMP
IN 14401: NAEHE ABGANG BREMSLICHTSCHALTER
IN 14401: NEAR TAKE OUT STOP LIGHT SWITCH
IN 14401: NAEHE ABGANG LICHTSCHALTER
IN 14401: NEAR TAKE OUT LIGHT SWITCH
IN 14401: NAEHE ABGANG HAUPTSCHEINWERFER LH
IN 14401: NEAR TAKE OUT MAIN HEAD BEAM LAMP LH

SENBELEUCHTUNG
KSLENKER

SCORPIO '87

PLAN 7

Dezember 1986

EFF.: B/021667 JP
SUP.: A/587524 JP
K87GG 14400 AA

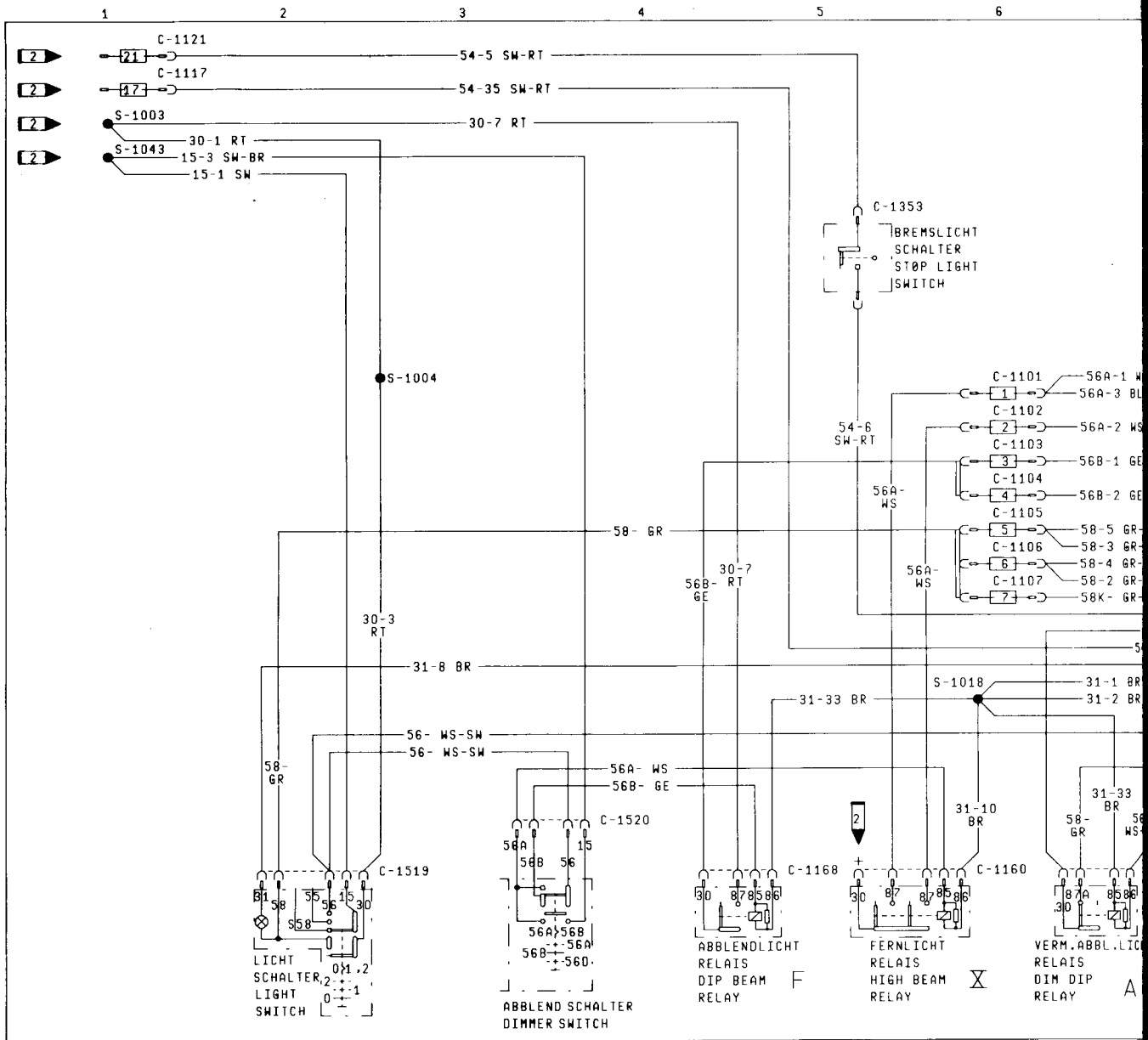

C-900

GHIA+GLS+GL
14401

1	58-6 GR-GN
2	61- BL
3	31B-86 BR-GN
4	31B-17 + 31B-17 BR-GE
5	31B-62 BR-GE
6	54-33 SW-RT
7	31B-37 BR-RT
8	
9	1-3 GN 1-3 GN
10	31-13 BR + 31-13 BR
11	31-13 BR + 31-13 BR
12	L- SW-WS

1	R- SW-GN
2	9- BL
3	31B-88 BR-WS
4	56A-3 BL-WS
5	54-4 SW-GE
6	31B-57 BR-RT
7	31B-59 BR-WS
8	
9	31B-87 BR-SW
10	31-13 BR

KØMBIINSTRUMENT
INSTRUMENT CLUSTER
(FÜR L SIEHE PLAN 1)
(FØR L SEE PAGE 1)

C-1003

AN/TØ G-1003

14401	31-3 BR (31-5 BR)
14K011	31- SW
14K011	31-29 BR (31-29 BR)
19949	31-18 BR
5K762	SW
2C011	31-17 BR

C-1004

AN/TØ G-1004

14401	31-2 BR (31-4 BR)
	31-2 BR 31-12 BR
13K081	31-12 BR
13K197	31-50 BR

C-1005

AN/TØ G-1005

14401	31-1 BR
14401	31-29 BR
13R318	31-25 BR
14014	31- SW
19L540	31-13 BR 31-13 BR

C-1009

AN/TØ G-1009

14401	31-7 BR

C-1101

SICHERUNG FUSE IN BØX 1

56A- — 56A-1 WS, 56A-3 BL-WS

RHD: 56A- — 56A-1 WS, 56A-3 BL-WS

C-1102

SICHERUNG FUSE IN BØX 2

56A- — 56A-2 WS

RHD: 56A- — 56A-2 WS

C-1103

SICHERUNG FUSE IN BØX 3

56B- — 56B-1 GE (56B- GE)

C-1104

SICHERUNG FUSE IN BØX 4

56B- — 56B-2 GE (56B- GE)

C-1105

SICHERUNG FUSE IN BØX 5

58- — 58L- GR-GN (58-5 GR-SW) (58-3 GR-SW)

C-1106

SICHERUNG FUSE IN BØX 6

58- — 58R- GR-WS (58-4 GR-RT) (58-2 GR-RT)

C-1107

SICHERUNG FUSE IN BØX 7

58- — 58K- GR-GE, 58-1 GR

C-1117

SICHERUNG FUSE IN BØX 17

15- — 54-35 SW-RT, 54-35 SW-RT

C-1121

SICHERUNG FUSE IN BØX 21

15- — 54-5 SW-RT

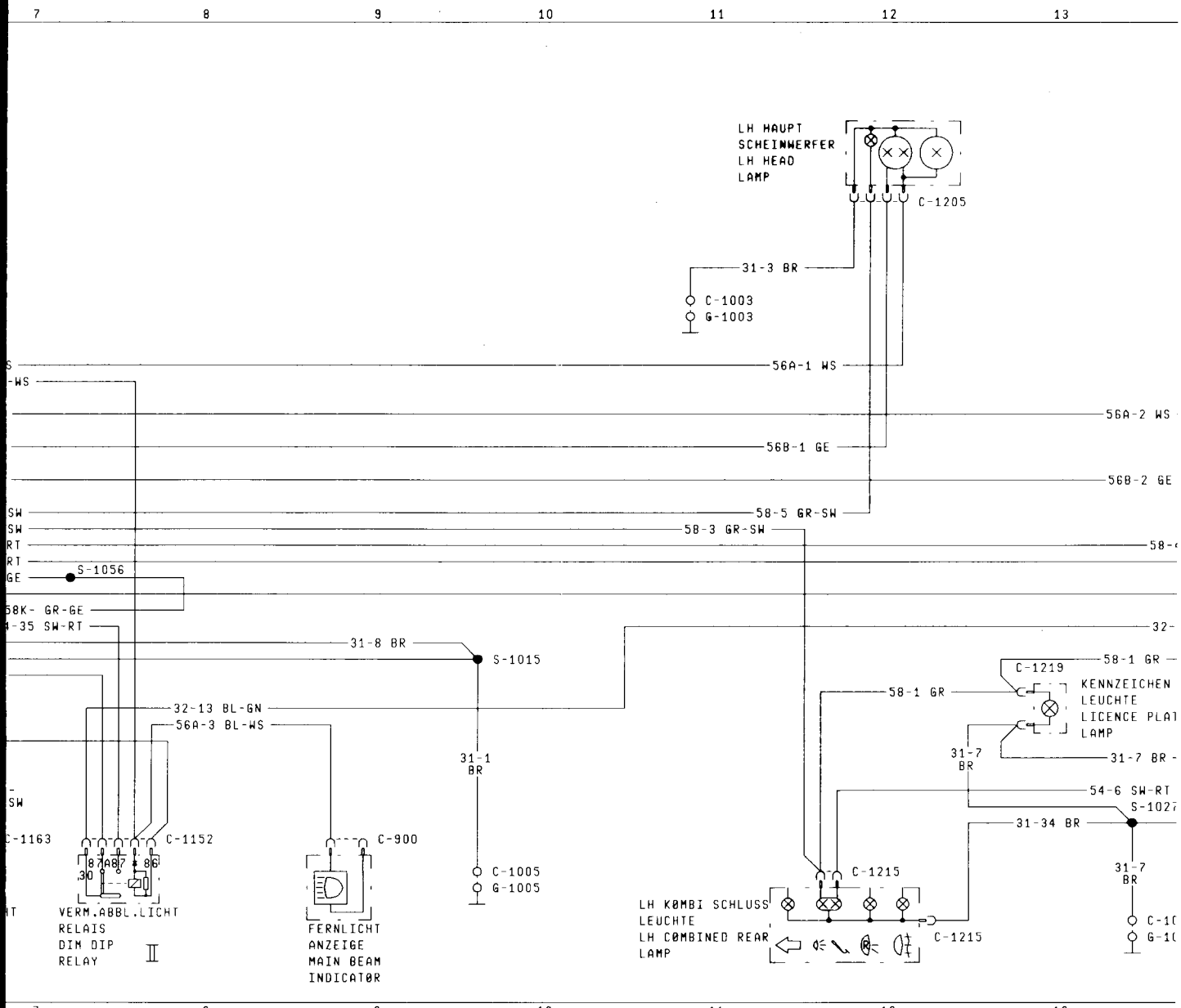
7
8
9
10
11
12
13
LH HAUPT SCHEINWERFER
LH HEAD LAMP
C-1205
31-3 BR
C-1003
G-1003
56A-1 WS
56A-2 WS
56B-1 GE
56B-2 GE
58-5 GR-SW
58-3 GR-SW
S-1056
58K- GR-GE
54-35 SW-RT
31-8 BR
S-1015
32-13 BL-GN
56A-3 BL-WS
31-1 BR
C-1005
G-1005
C-1163
C-1152
C-900
VERM.ABBL.LICHT RELAIS
DIM DIP RELAY
II
FERNLICHT ANZEIGE
MAIN BEAM INDICATOR
C-1219
58-1 GR
KENNZEICHEN LEUCHTE
LICENCE PLAT LAMP
31-7 BR
54-6 SW-RT
31-34 BR
C-1215
LH KOMBI SCHLUSS LEUCHTE
LH COMBINED REAR LAMP

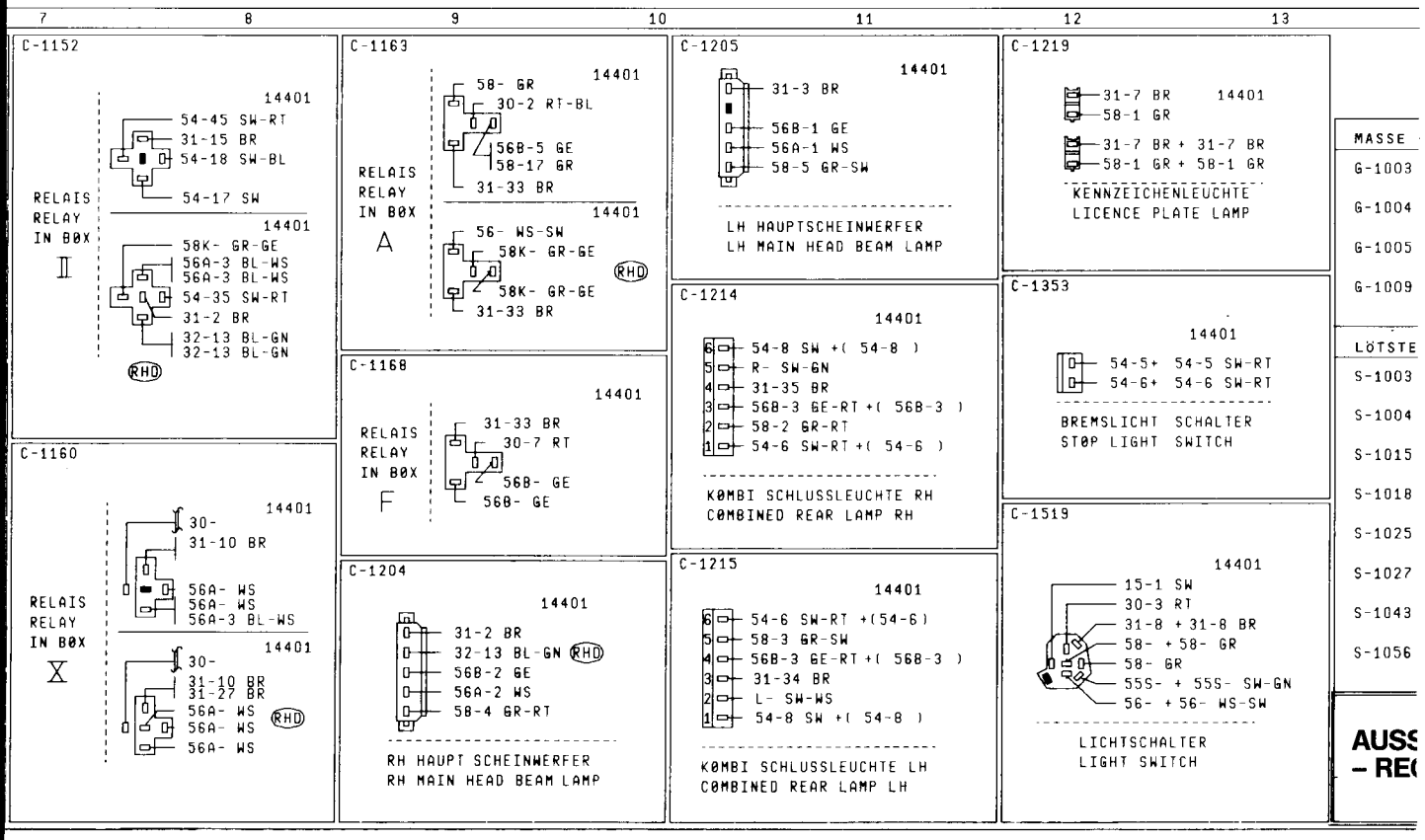
7
8
9
10
11
12
13
C-1152
14401
54-45 SW-RT
31-15 BR
54-18 SW-BL
54-17 SW
RELAIS RELAY IN BOX
II
58K- GR-GE
56A-3 BL-WS
56A-3 BL-WS
54-35 SW-RT
31-2 BR
32-13 BL-GN
32-13 BL-GN
RHD
C-1160
30-
31-10 BR
56A- WS
56A- WS
56A-3 BL-WS
RELAIS RELAY IN BOX
X
31-10 BR
31-27 BR
56A- WS
56A- WS
56A- WS
C-1163
58- GR
30-2 RT-BL
56B-5 GE
58-17 GR
31-33 BR
RELAIS RELAY IN BOX
A
56- WS-SW
58K- GR-GE
58K- GR-GE
31-33 BR
C-1168
31-33 BR
30-7 RT
56B- GE
56B- GE
RELAIS RELAY IN BOX
F
C-1204
31-2 BR
32-13 BL-GN
56B-2 GE
56A-2 WS
58-4 GR-RT
RH HAUPT SCHEINWERFER
RH MAIN HEAD BEAM LAMP
C-1205
31-3 BR
56B-1 GE
56A-1 WS
58-5 GR-SW
LH HAUPTSCHEINWERFER
LH MAIN HEAD BEAM LAMP
C-1214
54-8 SW +(54-8)
R- SW-GN
31-35 BR
56B-3 GE-RT +(56B-3)
58-2 GR-RT
54-6 SW-RT +(54-6)
KOMBI SCHLUSSLEUCHTE RH
COMBINED REAR LAMP RH
C-1215
54-6 SW-RT +(54-6)
58-3 GR-SW
56B-3 GE-RT +(56B-3)
31-34 BR
L- SW-WS
54-8 SW +(54-8)
KOMBI SCHLUSSLEUCHTE LH
COMBINED REAR LAMP LH
C-1219
31-7 BR
58-1 GR
31-7 BR + 31-7 BR
58-1 GR + 58-1 GR
KENNZEICHENLEUCHTE
LICENCE PLATE LAMP
C-1353
54-5+ 54-5 SW-RT
54-6+ 54-6 SW-RT
BREMSLICHT SCHALTER
STOP LIGHT SWITCH
C-1519
15-1 SW
30-3 RT
31-8 + 31-8 BR
58- + 58- GR
58- GR
55S- + 55S- SW-GN
56- + 56- WS-SW
LICHTSCHALTER
LIGHT SWITCH
MASSE
G-1003
G-1004
G-1005
G-1009
LÖTSTE
S-1003
S-1004
S-1015
S-1018
S-1025
S-1027
S-1043
S-1056
AUSS
- REC

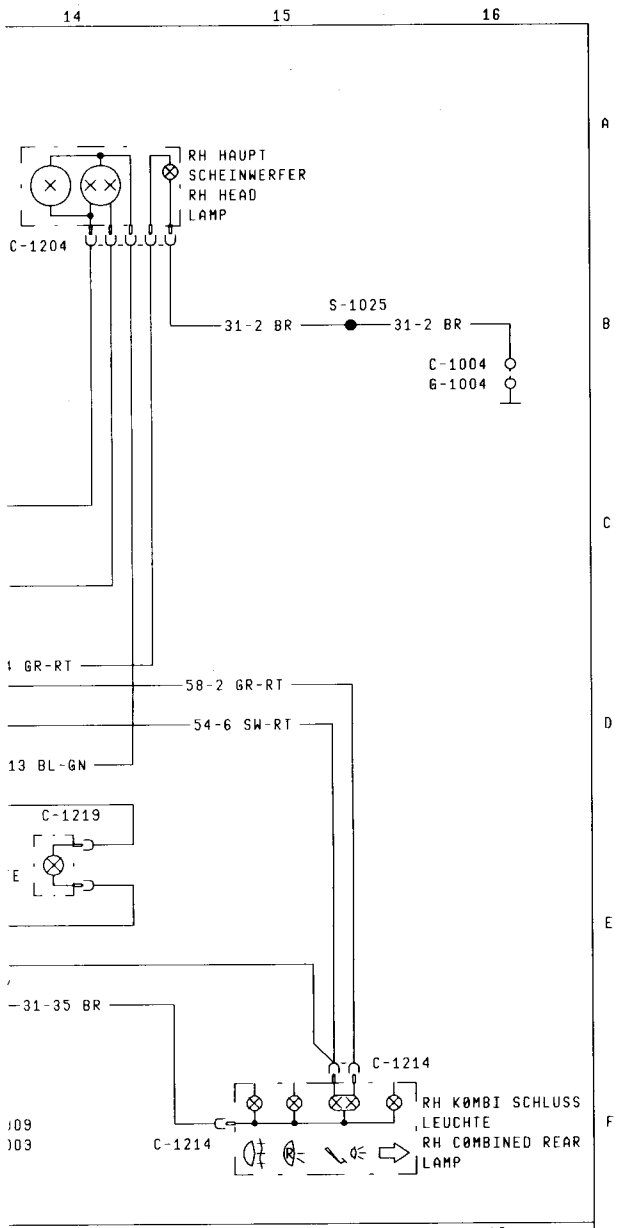

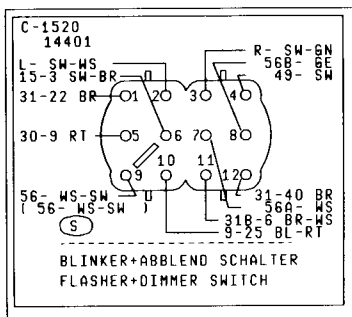

CODES

NAEHE SCHEINWERFER FAHRERSEITE
NEAR PANEL HEADL.MOUNT.DRIVER SIDE
NAEHE SCHEINWERFER BEIFAHRERSEITE
NEAR PANEL HEADL.MOUNT.PASSENGER SIDE
A-SAEULE FAHRERSEITE
A-PILLAR DRIVER SIDE
QUERTRAEGER HINTEN
CROSS MEMBER REAR

LLEN CODES

IN 14401: NAEHE BOX
IN 14401: NEAR BOX
IN 14401: NAEHE ABGANG ZUENDSCHLOSS
IN 14401: NEAR TAKE OUT IGNITION SWITCH
IN 14401: NAEHE ABGANG BREMSLICHTSCHALTER
IN 14401: NEAR TAKE OUT STOP LIGHT SWITCH
IN 14401: NAEHE BOX
IN 14401: NEAR BOX
IN 14401: NAEHE ABGANG HAUPTSCHEINWERFER RH
IN 14401: NEAR TAKE OUT MAIN HEAD BEAM LAMP RH
IN 14401: NAEHE ABGANG KENNZEICHENLEUCHTE
IN 14401: NEAR TAKE OUT LICENCE PLATE LAMP
IN 14401: NAEHE ABGANG BREMSLICHTSCHALTER
IN 14401: NEAR TAKE OUT STOP LIGHT SWITCH
IN 14401: NAEHE ABGANG LICHTSCHALTER
IN 14401: NEAR TAKE OUT LIGHT SWITCH

SENBELEUCHTUNG
CHTSLENKER

SCORPIO '87

PLAN 7A

Dezember 1986

EFF.: A/587524 JP
K87GG 14400 AA

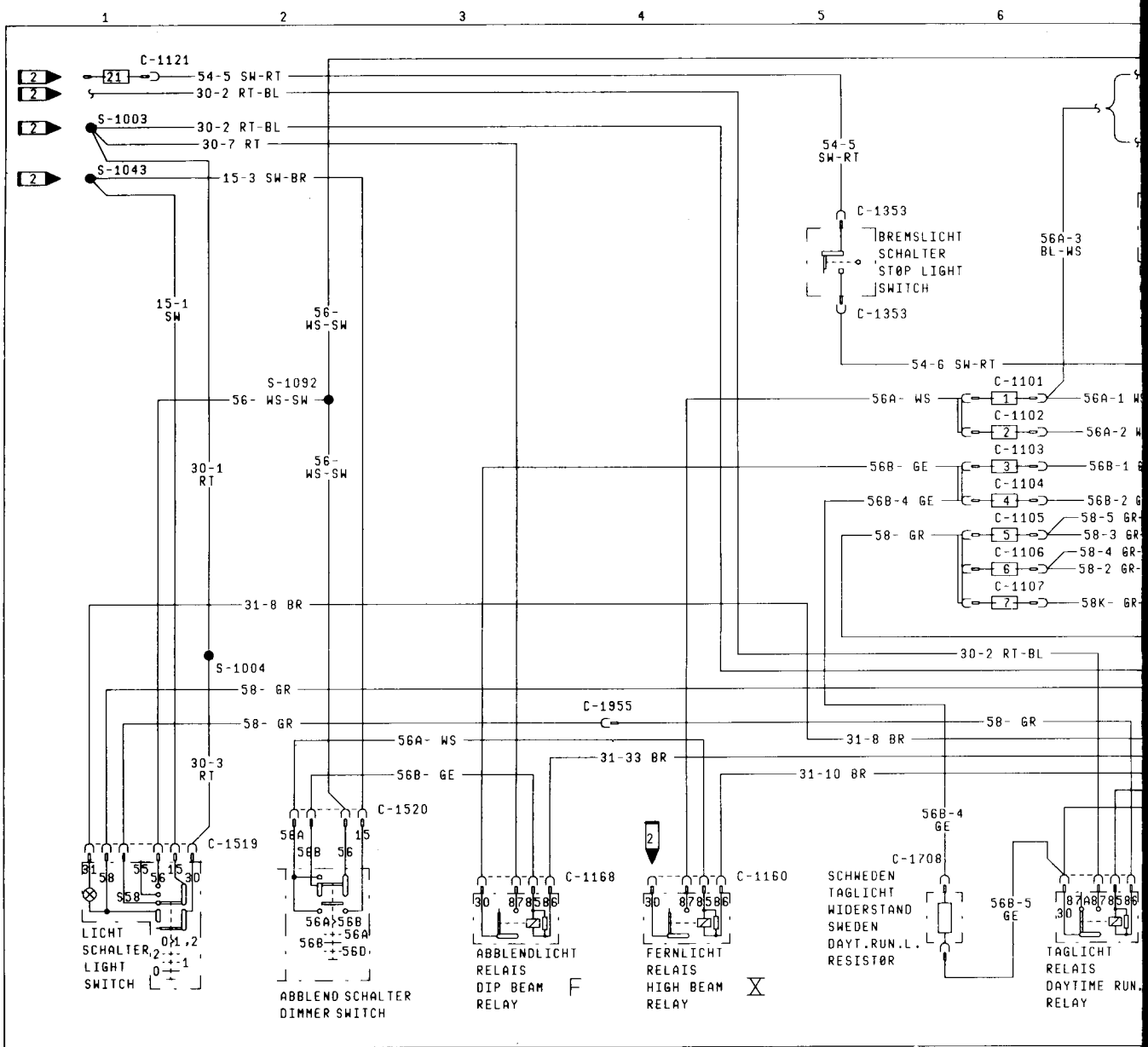

C-900

GHIA+GLS+GL 14401

1	58-6 GR-GN
2	61- BL
3	31B-86 BR-GN
4	31B-17 + 31B-17 BR-GE
5	31B-62 BR-GE
6	54-33 SW-RT
7	31B-37 BR-RT
8	
9	1-3 GN 1-3 GN
10	31-13 BR + 31-13 BR
11	31-13 BR + 31-13 BR
12	L- SW-WS

1	R- SW-GN
2	9- BL
3	31B-88 BR-WS
4	56A-3 BL-WS
5	54-4 SW-GE
6	31B-57 BR-RT
7	31B-59 BR-WS
8	
9	31B-87 BR-SW
10	31-13 BR

KØMBIINSTRUMENT
INSTRUMENT CLUSTER
(FÜR L SIEHE PLAN 1)
(FØR L SEE PAGE 1)

C-1003 AN/TØ G-1003

14401	31-3 BR (31-5 BR)
14K011	31- SW
14K011	31-29 BR (31-29 BR)
19949	31-18 BR
5K762	SW
2C011	31-17 BR

C-1004 AN/TØ G-1004

14401	31-2 BR (31-4 BR)
	31-2 BR 31-12 BR
13K081	31-12 BR
13K197	31-50 BR

C-1005 AN/TØ G-1005

14401	31-1 BR
14401	31-29 BR
13R318	31-25 BR
14014	31- SW
19L540	31-13 BR 31-13 BR

C-1009 AN/TØ G-1009

14401	31-7 BR

C-1101 SICHERUNG FUSE IN BØX 1

56A- — 56A-1 WS, 56A-3 BL-WS

RHD: 56A- — 56A-1 WS, 56A-3 BL-WS

C-1102 SICHERUNG FUSE IN BØX 2

56A- — 56A-2 WS

RHD: 56A- — 56A-2 WS

C-1103 SICHERUNG FUSE IN BØX 3

56B- — 56B-1 GE (56B- GE)

C-1104 SICHERUNG FUSE IN BØX 4

56B- — 56B-2 GE (56B- GE)

C-1105 SICHERUNG FUSE IN BØX 5

58- — 58L- GR-GN (58-5 GR-SW) (58-3 GR-SW)

C-1106 SICHERUNG FUSE IN BØX 6

58- — 58R- GR-WS (58-4 GR-RT) (58-2 GR-RT)

C-1107 SICHERUNG FUSE IN BØX 7

58- — 58K- GR-GE, 58-1 GR

C-1121 SICHERUNG FUSE IN BØX 21

15- — 54-5 SW-RT

C-1154 RELAIS RELAY IN BØX IV

14401

31-
30-2 RT-BL
58-17 GR
58- + 58- GR
58- GR

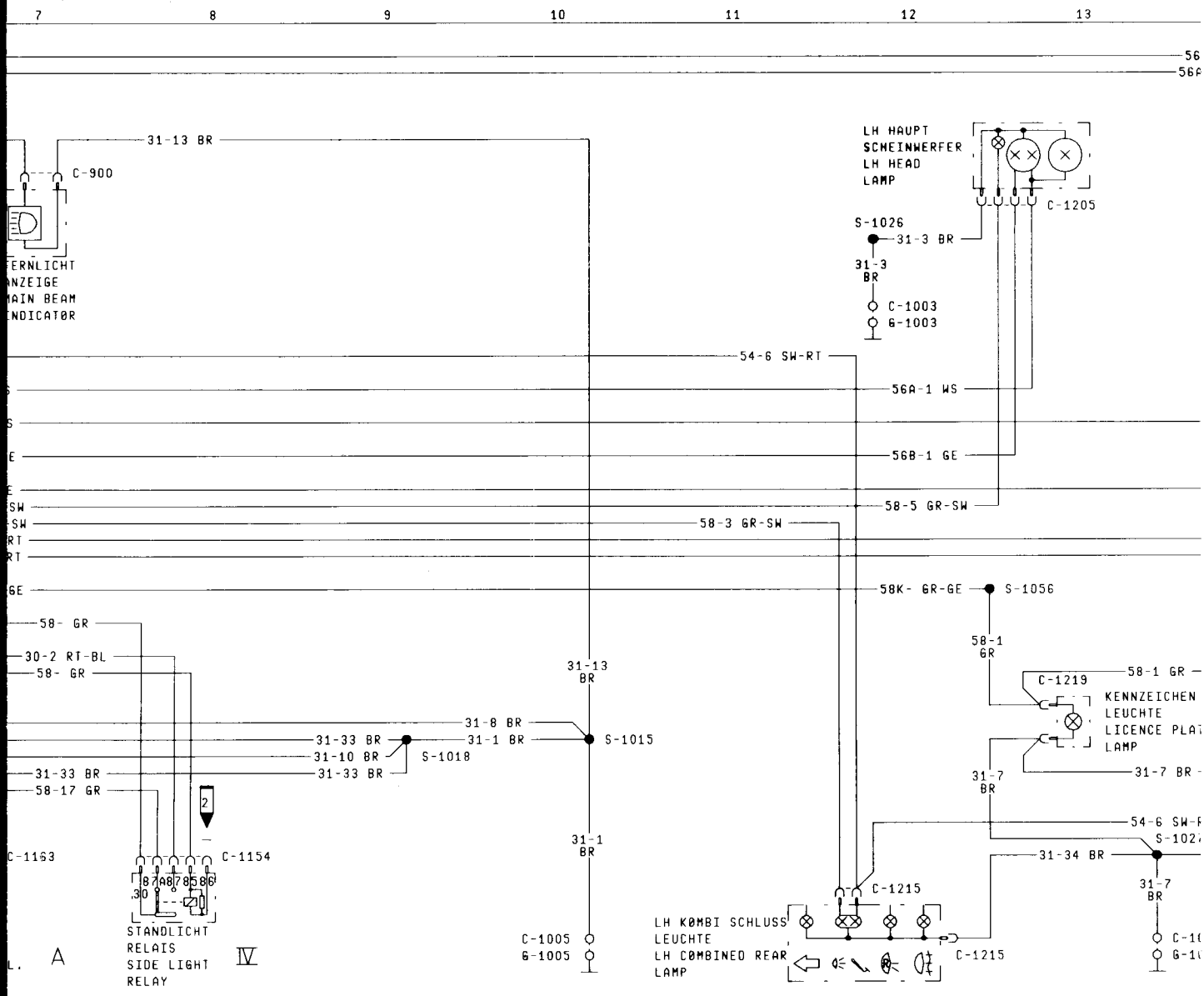

C-1160 — RELAIS RELAY IN BOX X

14401: 30- / 31-10 BR; 56A- WS; 56A- WS; 56A-3 BL-WS

14401: 30- / 31-10 BR; 31-27 BR; 56A- WS; 56A- WS; 56A- WS (RHD)

C-1163 — RELAIS RELAY IN BOX A

14401: 58- GR; 30-2 RT-BL; 56B-5 GE; 58-17 GR; 31-33 BR

14401: 56- WS-SW; 58K- GR-GE; 58K- GR-GE (RHD); 31-33 BR

C-1168 — RELAIS RELAY IN BOX F

14401: 31-33 BR; 30-7 RT; 56B- GE; 56B- GE

C-1204

14401: 31-2 BR; 32-13 BL-GN (RHD); 56B-2 GE; 56A-2 WS; 58-4 GR-RT

RH HAUPT SCHEINWERFER
RH MAIN HEAD BEAM LAMP

C-1205

14401: 31-3 BR; 56B-1 GE; 56A-1 WS; 58-5 GR-SW

LH HAUPTSCHEINWERFER
LH MAIN HEAD BEAM LAMP

C-1214

14401: 6 54-8 SW +(54-8); 5 R- SW-GN; 4 31-35 BR; 3 56B-3 GE-RT +(56B-3); 2 58-2 GR-RT; 1 54-6 SW-RT +(54-6)

KOMBI SCHLUSSLEUCHTE RH
COMBINED REAR LAMP RH

C-1215

14401: 6 54-6 SW-RT +(54-6); 5 58-3 GR-SW; 4 56B-3 GE-RT +(56B-3); 3 31-34 BR; 2 L- SW-WS; 1 54-8 SW +(54-8)

KOMBI SCHLUSSLEUCHTE LH
COMBINED REAR LAMP LH

C-1219

14401: 31-7 BR; 58-1 GR; 31-7 BR + 31-7 BR; 58-1 GR + 58-1 GR

KENNZEICHENLEUCHTE
LICENCE PLATE LAMP

C-1353

14401: 54-5+ 54-5 SW-RT; 54-6+ 54-6 SW-RT

BREMSLICHT SCHALTER
STOP LIGHT SWITCH

C-1519

14401: 15-1 SW; 30-3 RT; 31-8 + 31-8 BR; 58- + 58- GR; 58- GR; 55S- + 55S- SW-GN; 56- + 56- WS-SW

LICHTSCHALTER
LIGHT SWITCH

C-1520

14401: L- SW-WS; 15-3 SW-BR; 31-22 BR; 30-9 RT; 56- WS-SW (56- WS-SW) (S); R- SW-GN; 56B- GE; 49- SW; 31-40 BR; 56A- WS; 31B-6 BR-WS; 9-25 BL-RT

BLINKER+ABBLEND SCHALTER
FLASHER+DIMMER SWITCH

MASSE
G-1003
G-1004
G-1005
G-1009

LÖTSTE
S-1003
S-1004
S-1015
S-1018
S-1025
S-1026
S-1027
S-1043
S-1056
S-1092

AUSS
– NO

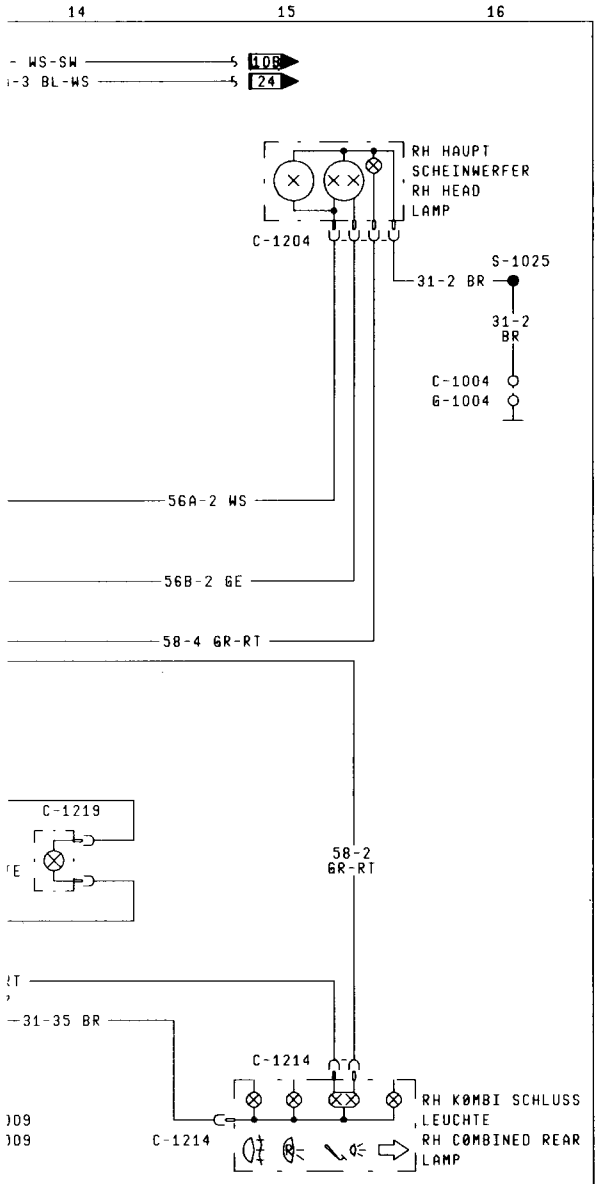

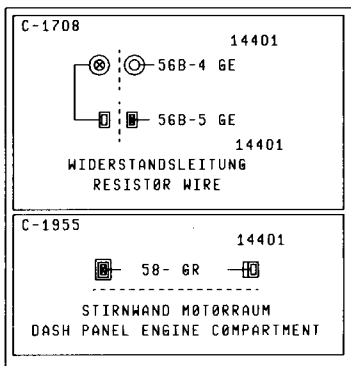

CODES

NAEHE SCHEINWERFER FAHRERSEITE
NEAR PANEL HEADL.MOUNT.DRIVER SIDE
NAEHE SCHEINWERFER BEIFAHRERSEITE
NEAR PANEL HEADL.MOUNT.PASSENGER SIDE
A-SAEULE FAHRERSEITE
A-PILLAR DRIVER SIDE
QUERTRAEGER HINTEN
CROSS MEMBER REAR

LLEN CODES

IN 14401: NAEHE BOX
IN 14401: NEAR BOX
IN 14401: NAEHE ABGANG ZUENDSCHLOSS
IN 14401: NEAR TAKE OUT IGNITION SWITCH
IN 14401: NAEHE ABGANG BREMSLICHTSCHALTER
IN 14401: NEAR TAKE OUT STOP LIGHT SWITCH
IN 14401: NAEHE BOX
IN 14401: NEAR BOX
IN 14401: NAEHE ABGANG HAUPTSCHEINWERFER RH
IN 14401: NEAR TAKE OUT MAIN HEAD BEAM LAMP RH
IN 14401: NAEHE ABGANG HAUPTSCHEINWERFER LH
IN 14401: NEAR TAKE OUT MAIN HEAD BEAM LAMP LH
IN 14401: NAEHE ABGANG KENNZEICHENLEUCHTE
IN 14401: NEAR TAKE OUT LICENCE PLATE LAMP
IN 14401: NAEHE ABGANG BREMSLICHTSCHALTER
IN 14401: NEAR TAKE OUT STOP LIGHT SWITCH
IN 14401: NAEHE ABGANG LICHTSCHALTER
IN 14401: NEAR TAKE OUT LIGHT SWITCH
IN 14401: NAEHE ABGANG BREMSLICHTSCHALTER
IN 14401: NEAR TAKE OUT STOP LIGHT SWITCH

SENBELEUCHTUNG
RWEGEN/SCHWEDEN/FINNLAND

SCORPIO '87

PLAN 7B

Dezember 1986

EFF.: A/587524 JP
K87GG 14400 AA

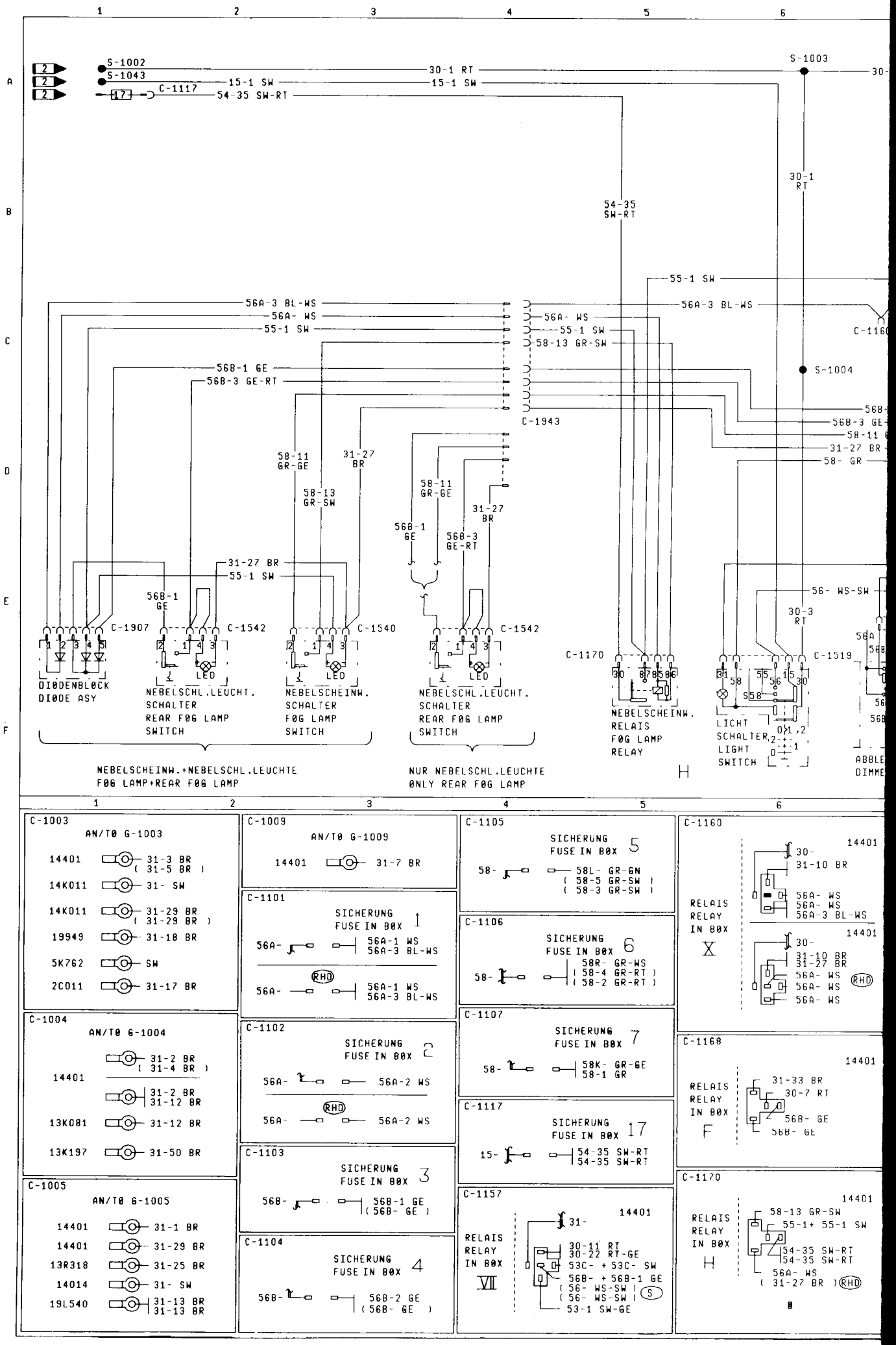
S-1002
S-1043
C-1117
30-1 RT
15-1 SW
15-1 SW
54-35 SW-RT
S-1003
30-1 RT
54-35 SW-RT
55-1 SW
56A-3 BL-WS
56A- WS
55-1 SW
56B-1 GE
56B-3 GE-RT
56A-3 BL-WS
56A- WS
55-1 SW
58-13 GR-SW
C-1943
S-1004
56B-3 GE-
58-11
31-27 BR
58- GR
58-11 GR-GE
31-27 BR
58-13 GR-SW
58-11 GR-GE
31-27 BR
56B-1 GE
56B-3 GE-RT
31-27 BR
55-1 SW
56B-1 GE
56- WS-SW
30-3 RT
C-1907
C-1542
C-1540
C-1542
C-1170
C-1519
DIØDENBLØCK
DIØDE ASY
NEBELSCHL.LEUCHT.
SCHALTER
REAR FØG LAMP
SWITCH
NEBELSCHEINW.
SCHALTER
FØG LAMP
SWITCH
NEBELSCHL.LEUCHT.
SCHALTER
REAR FØG LAMP
SWITCH
NEBELSCHEINW.
RELAIS
FØG LAMP
RELAY
LICHT
SCHALTER
LIGHT
SWITCH
NEBELSCHEINW.+NEBELSCHL.LEUCHTE
FØG LAMP+REAR FØG LAMP
NUR NEBELSCHL.LEUCHTE
ØNLY REAR FØG LAMP
H
C-1003
AN/TØ G-1003
14401 31-3 BR (31-5 BR)
14K011 31- SW
14K011 31-29 BR (31-29 BR)
19949 31-18 BR
5K762 SW
2C011 31-17 BR
C-1004
AN/TØ G-1004
14401 31-2 BR (31-4 BR)
31-2 BR 31-12 BR
13K081 31-12 BR
13K197 31-50 BR
C-1005
AN/TØ G-1005
14401 31-1 BR
14401 31-29 BR
13R318 31-25 BR
14014 31- SW
19L540 31-13 BR 31-13 BR
C-1009
AN/TØ G-1009
14401 31-7 BR
C-1101
SICHERUNG FUSE IN BØX 1
56A- 56A-1 WS 56A-3 BL-WS
RHD
56A- 56A-1 WS 56A-3 BL-WS
C-1102
SICHERUNG FUSE IN BØX 2
56A- 56A-2 WS
RHD
56A- 56A-2 WS
C-1103
SICHERUNG FUSE IN BØX 3
56B- 56B-1 GE (56B- GE)
C-1104
SICHERUNG FUSE IN BØX 4
56B- 56B-2 GE (56B- GE)
C-1105
SICHERUNG FUSE IN BØX 5
58- 58L- GR-GN (58-5 GR-SW) (58-3 GR-SW)
C-1106
SICHERUNG FUSE IN BØX 6
58- 58R- GR-WS (58-4 GR-RT) (58-2 GR-RT)
C-1107
SICHERUNG FUSE IN BØX 7
58- 58K- GR-GE 58-1 GR
C-1117
SICHERUNG FUSE IN BØX 17
15- 54-35 SW-RT 54-35 SW-RT
C-1157
RELAIS RELAY IN BØX VII
14401
31-
30-11 RT
30-22 RT-GE
53C- + 53C- SW
56B- + 56B-1 GE
(56- WS-SW)
(56- WS-SW) S
53-1 SW-GE
C-1160
RELAIS RELAY IN BØX X
14401
30-
31-10 BR
56A- WS
56A- WS
56A-3 BL-WS
14401
30-
31-10 BR
31-27 BR
56A- WS
56A- WS
56A- WS
RHD
C-1168
RELAIS RELAY IN BØX F
14401
31-33 BR
30-7 RT
56B- GE
56B- GE
C-1170
RELAIS RELAY IN BØX H
14401
58-13 GR-SW
55-1+ 55-1 SW
54-35 SW-RT
54-35 SW-RT
56A- WS
(31-27 BR) RHD

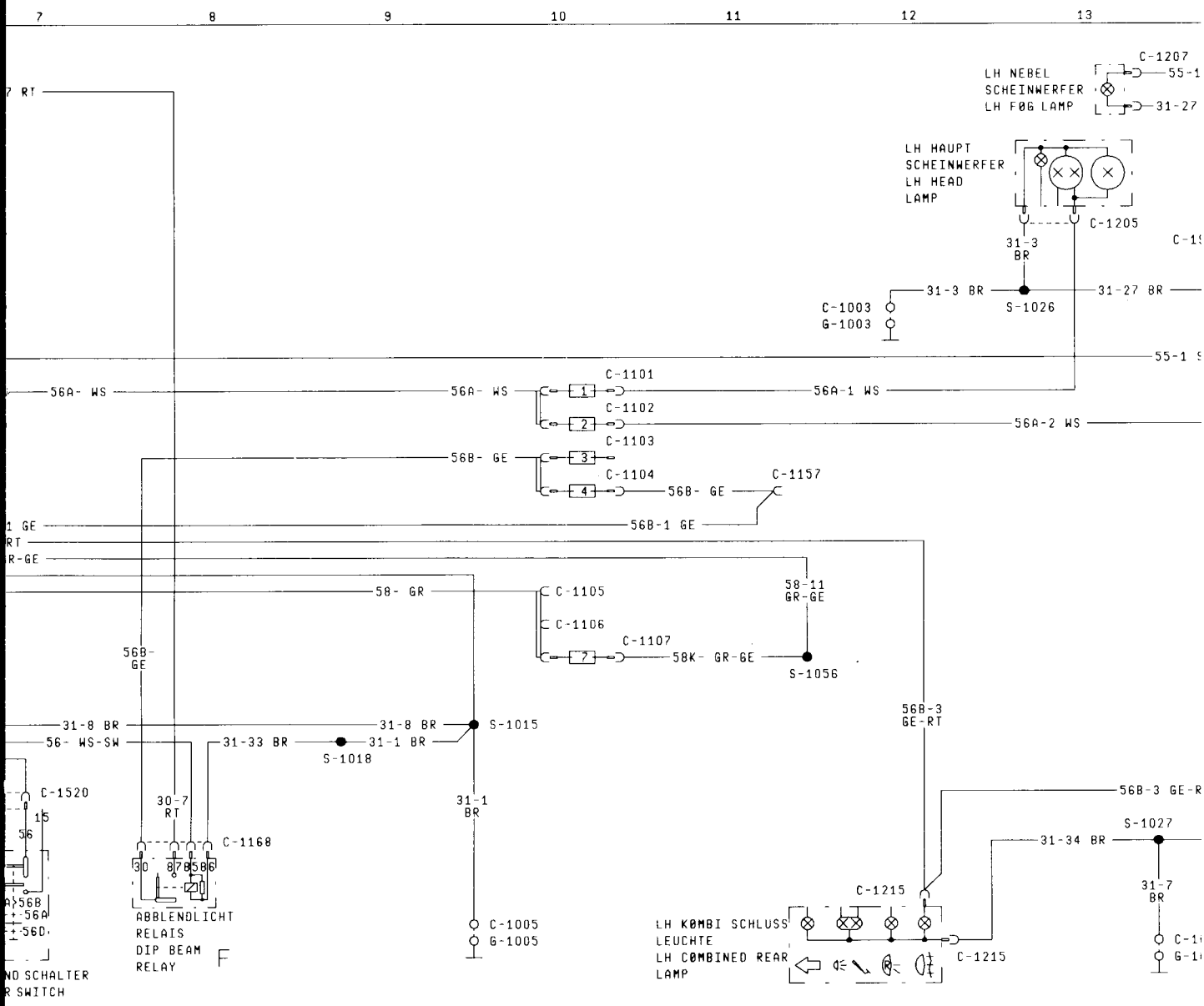

7 8 9 10 11 12 13

C-1204 — 14401

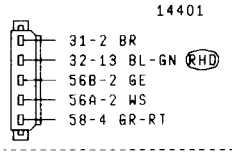

RH HAUPT SCHEINWERFER
RH MAIN HEAD BEAM LAMP

C-1205 — 14401

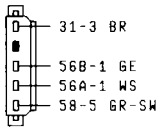

LH HAUPTSCHEINWERFER
LH MAIN HEAD BEAM LAMP

C-1206 — 15237

RH NEBEL SCHEINWERFER RH FØG LAMP
- 55-1 SW
- 31-27 BR

C-1207 — 15237

LH NEBEL SCHEINWERFER LH FØG LAMP
- 55-1 SW
- 31-27 BR

C-1214 — 14401

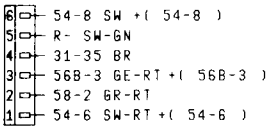

KØMBI SCHLUSSLEUCHTE RH
CØMBINED REAR LAMP RH

C-1215 — 14401

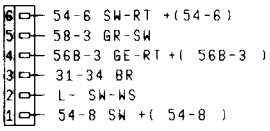

KØMBI SCHLUSSLEUCHTE LH
CØMBINED REAR LAMP LH

C-1519 — 14401

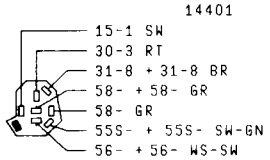

LICHTSCHALTER
LIGHT SWITCH

C-1520 — 14401

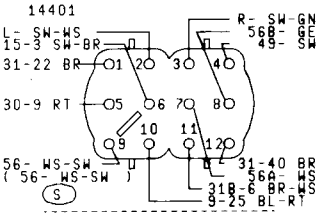

BLINKER+ABBLEND SCHALTER
FLASHER+DIMMER SWITCH

C-1540 — 15A211

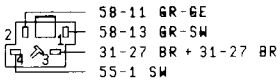

NEBELSCHEINWERFER SCHALTER
FØG LAMP SWITCH

C-1542 — 15A211 (15237)

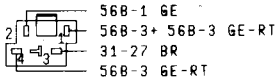

NEBELSCHL.LEUCHTE SCHALTER
REAR FØG LAMP SWITCH

C-1907 — 15A211

DIØDEN BLØCK DIØDE ASY

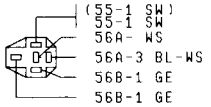

C-1939 — 14401 / 15237

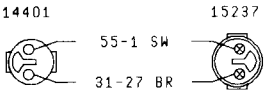

IM MØTØRRAUM
IN ENGINE CØMPARTMENT

MASSE CODES

G-1003 NAEHE SCHEINWERFER FAHRERSEITE
NEAR PANEL HEADL.MØUNT.DRIVER SIDE

MASSE
G-1004
G-1005
G-1009

LÖTSTE
S-1002
S-1003
S-1004
S-1015
S-1018
S-1025
S-1026
S-1027
S-1043
S-1055
S-1056

NEBE
– DE
GR
SP

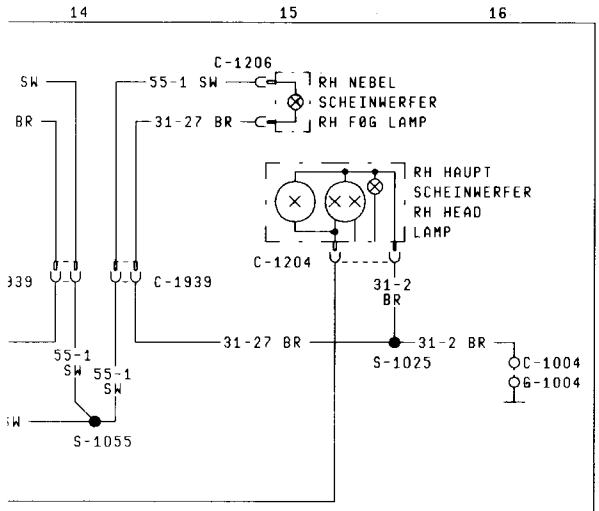

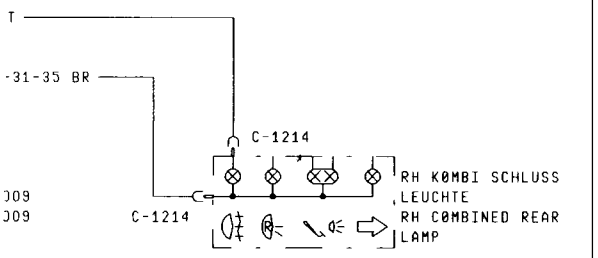

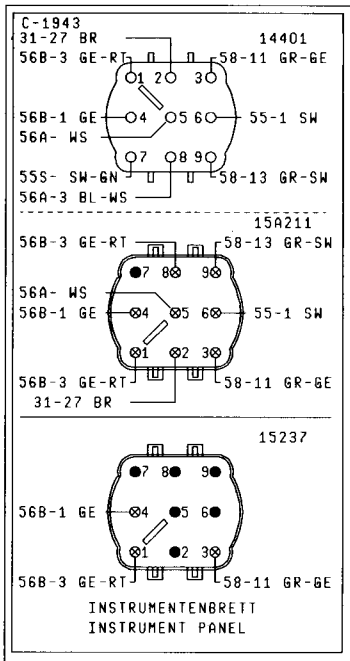

14 15 16

CODES

NAEHE SCHEINWERFER BEIFAHRERSEITE
NEAR PANEL HEADL.MØUNT.PASSENGER SIDE
A-SAEULE FAHRERSEITE
A-PILLAR DRIVER SIDE
ØUERTRAEGER HINTEN
CRØSS MEMBER REAR

LLEN CODES

IN 14401: NAEHE BØX
IN 14401: NEAR BØX
IN 14401: NAEHE BØX
IN 14401: NEAR BØX
IN 14401: NAEHE ABGANG ZUENDSCHLØSS
IN 14401: NEAR TAKE ØUT IGNITIØN SWITCH
IN 14401: NAEHE ABGANG BREMSLICHTSCHALTER
IN 14401: NEAR TAKE ØUT STØP LIGHT SWITCH
IN 14401: NAEHE BØX
IN 14401: NEAR BØX
IN 14401: NAEHE ABGANG HAUPTSCHEINWERFER RH
IN 14401: NEAR TAKE ØUT MAIN HEAD BEAM LAMP RH
IN 14401: NAEHE ABGANG HAUPTSCHEINWERFER LH
IN 14401: NEAR TAKE ØUT MAIN HEAD BEAM LAMP LH
IN 14401: NAEHE ABGANG KENNZEICHENLEUCHTE
IN 14401: NEAR TAKE ØUT LICENCE PLATE LAMP
IN 14401: NAEHE ABGANG BREMSLICHTSCHALTER
IN 14401: NEAR TAKE ØUT STØP LIGHT SWITCH
IN 14401: NAEHE ABGANG EIS WARNGEBER
IN 14401: NEAR TAKE ØUT ICE WARN.SENDER
IN 14401: NAEHE ABGANG LICHTSCHALTER
IN 14401: NEAR TAKE ØUT LIGHT SWITCH

ELSCHEINWERFER U. -SCHLUSSLEUCHTE
UTSCHLAND/DÄNEMARK/FRANKREICH/
IECHENLAND/ÖSTERREICH/BELGIEN/
ANIEN/PORTUGAL/ITALIEN

SCORPIO '87

PLAN 8

Dezember 1986

EFF.: A/587524 JP
K87GG 14400 AA

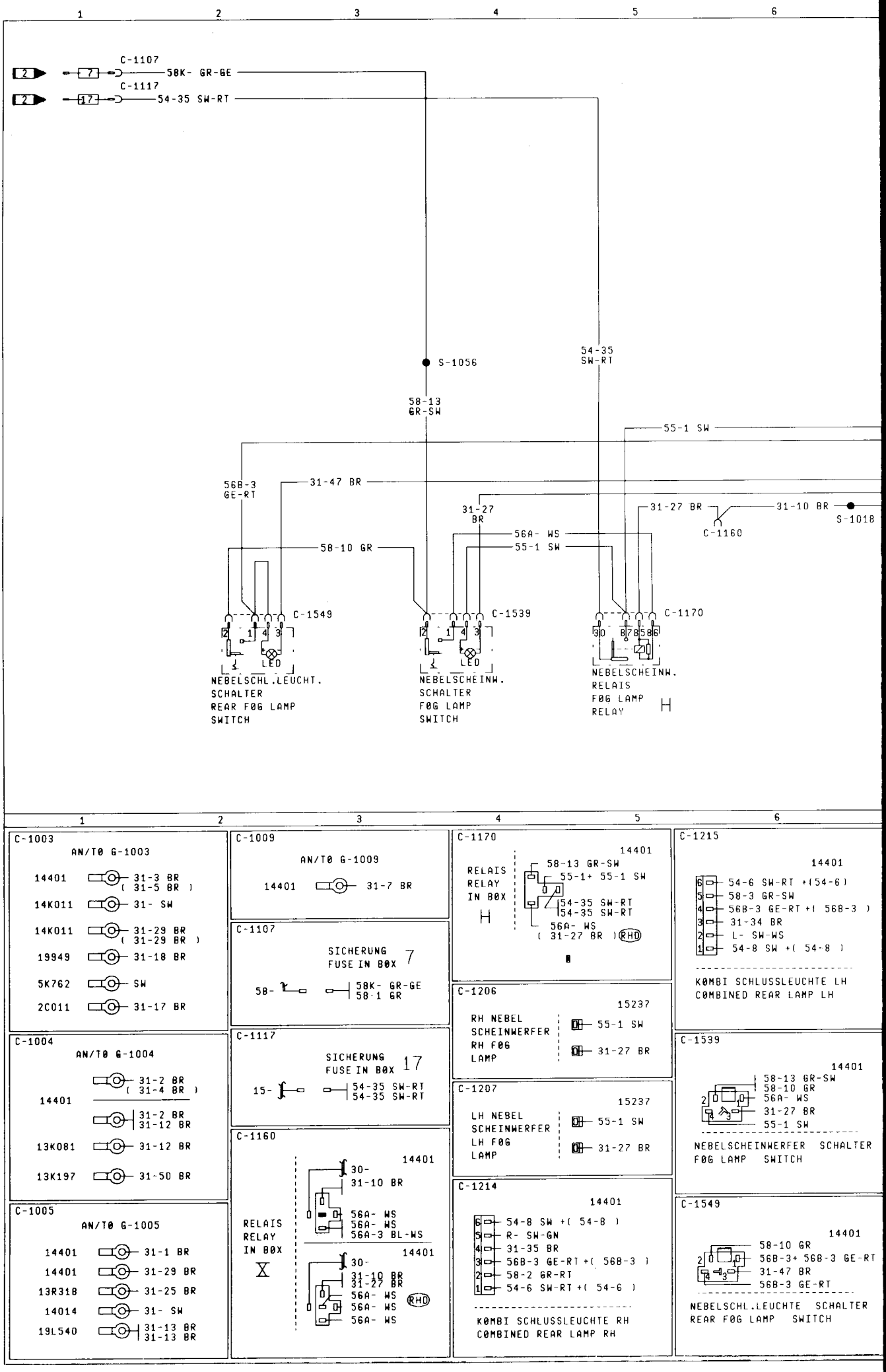
C-1107
58K- GR-GE
C-1117
54-35 SW-RT
S-1056
54-35 SW-RT
58-13 GR-SW
55-1 SW
56B-3 GE-RT
31-47 BR
31-27 BR
31-27 BR
31-10 BR
S-1018
C-1160
56A- WS
55-1 SW
58-10 GR
C-1549
C-1539
C-1170
LED
NEBELSCHL.LEUCHT. SCHALTER REAR F0G LAMP SWITCH
NEBELSCHEINW. SCHALTER F0G LAMP SWITCH
NEBELSCHEINW. RELAIS F0G LAMP RELAY
H
C-1003
AN/T0 G-1003
14401 31-3 BR (31-5 BR)
14K011 31- SW
14K011 31-29 BR (31-29 BR)
19949 31-18 BR
5K762 SW
2C011 31-17 BR
C-1004
AN/T0 G-1004
14401 31-2 BR (31-4 BR)
31-2 BR 31-12 BR
13K081 31-12 BR
13K197 31-50 BR
C-1005
AN/T0 G-1005
14401 31-1 BR
14401 31-29 BR
13R318 31-25 BR
14014 31- SW
19L540 31-13 BR 31-13 BR
C-1009
AN/T0 G-1009
14401 31-7 BR
C-1107
SICHERUNG FUSE IN B0X 7
58- 58K- GR-GE 58-1 GR
C-1117
SICHERUNG FUSE IN B0X 17
15- 54-35 SW-RT 54-35 SW-RT
C-1160
RELAIS RELAY IN B0X
X
14401
30- 31-10 BR
56A- WS 56A- WS 56A-3 BL-WS
14401
30- 31-10 BR 31-27 BR
56A- WS 56A- WS 56A- WS
RHD
C-1170
14401
RELAIS RELAY IN B0X
H
58-13 GR-SW
55-1+ 55-1 SW
54-35 SW-RT 54-35 SW-RT
56A- WS (31-27 BR)
RHD
C-1206
15237
RH NEBEL SCHEINWERFER RH F0G LAMP
55-1 SW
31-27 BR
C-1207
15237
LH NEBEL SCHEINWERFER LH F0G LAMP
55-1 SW
31-27 BR
C-1214
14401
6 54-8 SW +(54-8)
5 R- SW-GN
4 31-35 BR
3 56B-3 GE-RT +(56B-3)
2 58-2 GR-RT
1 54-6 SW-RT +(54-6)
K0MBI SCHLUSSLEUCHTE RH
C0MBINED REAR LAMP RH
C-1215
14401
6 54-6 SW-RT +(54-6)
5 58-3 GR-SW
4 56B-3 GE-RT +(56B-3)
3 31-34 BR
2 L- SW-WS
1 54-8 SW +(54-8)
K0MBI SCHLUSSLEUCHTE LH
C0MBINED REAR LAMP LH
C-1539
14401
58-13 GR-SW
58-10 GR
56A- WS
31-27 BR
55-1 SW
NEBELSCHEINWERFER SCHALTER F0G LAMP SWITCH
C-1549
14401
58-10 GR
56B-3+ 56B-3 GE-RT
31-47 BR
56B-3 GE-RT
NEBELSCHL.LEUCHTE SCHALTER REAR F0G LAMP SWITCH

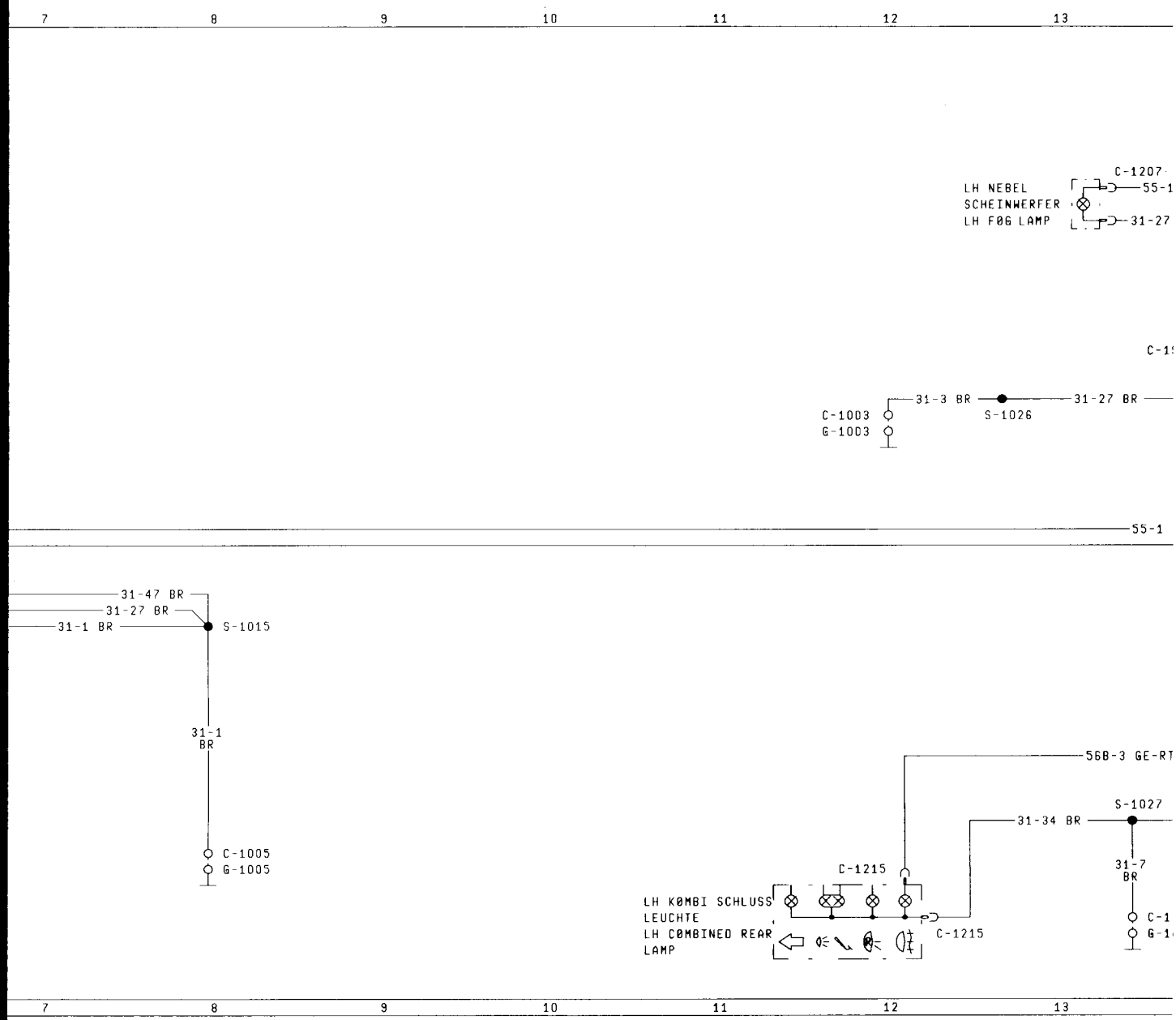

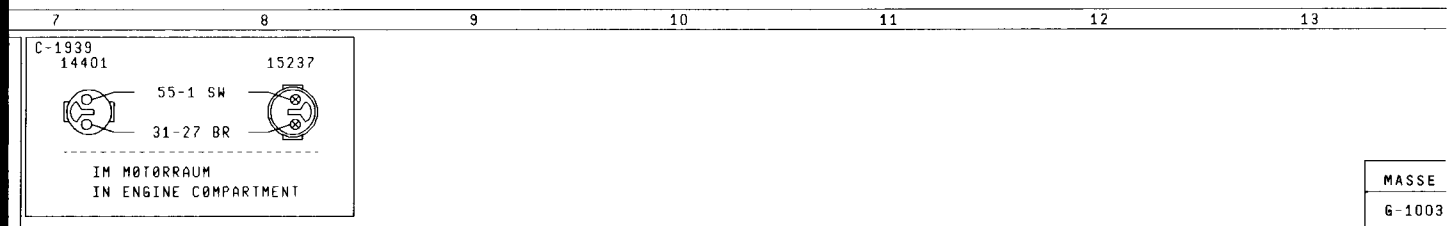

MASSE
G-1003
G-1004
G-1005
G-1009

LÖTSTE
S-1015
S-1018
S-1025
S-1026
S-1027
S-1055
S-1056

NEBE
– GR

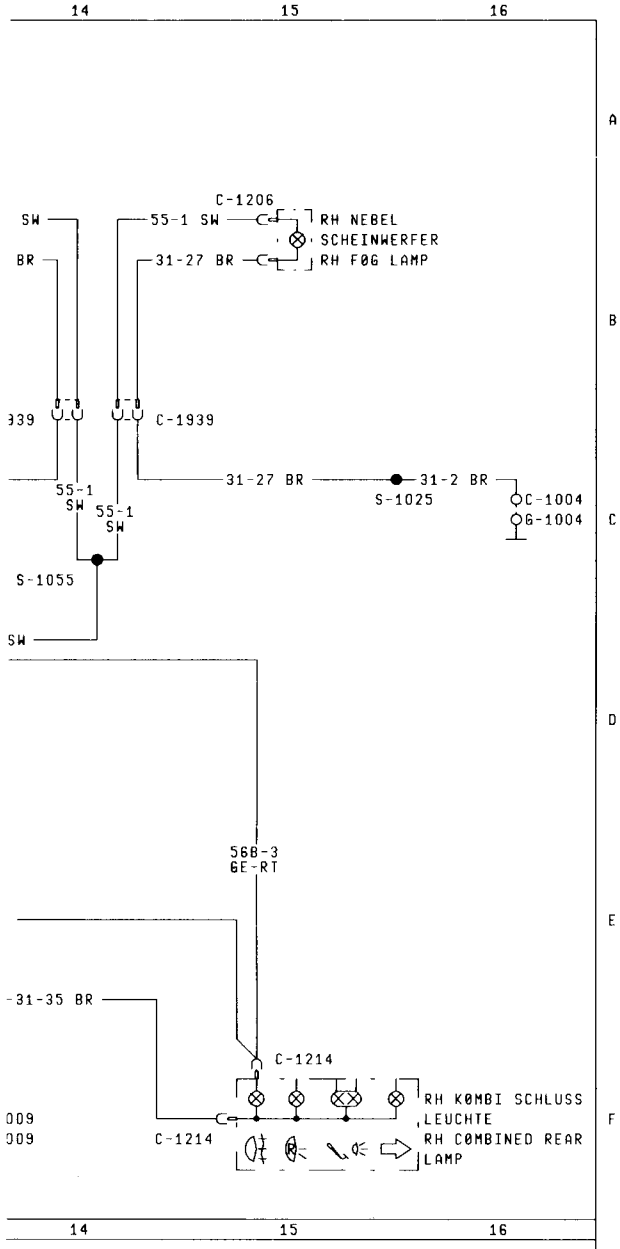

CODES

NAEHE SCHEINWERFER FAHRERSEITE
NEAR PANEL HEADL.MØUNT.DRIVER SIDE
NAEHE SCHEINWERFER BEIFAHRERSEITE
NEAR PANEL HEADL.MØUNT.PASSENGER SIDE
A-SAEULE FAHRERSEITE
A-PILLAR DRIVER SIDE
ØUERTRAEGER HINTEN
CRØSS MEMBER REAR

LLEN CODES

IN 14401: NAEHE ABGANG BREMSLICHTSCHALTER
IN 14401: NEAR TAKE ØUT STØP LIGHT SWITCH
IN 14401: NAEHE BØX
IN 14401: NEAR BØX
IN 14401: NAEHE ABGANG HAUPTSCHEINWERFER RH
IN 14401: NEAR TAKE ØUT MAIN HEAD BEAM LAMP RH
IN 14401: NAEHE ABGANG HAUPTSCHEINWERFER LH
IN 14401: NEAR TAKE ØUT MAIN HEAD BEAM LAMP LH
IN 14401: NAEHE ABGANG KENNZEICHENLEUCHTE
IN 14401: NEAR TAKE ØUT LICENCE PLATE LAMP
IN 14401: NAEHE ABGANG EIS WARNGEBER
IN 14401: NEAR TAKE ØUT ICE WARN.SENDER
IN 14401: NAEHE ABGANG LICHTSCHALTER
IN 14401: NEAR TAKE ØUT LIGHT SWITCH

ELSCHEINWERFER U. -SCHLUSSLEUCHTE
OSSBRITANNIEN

SCORPIO '87

PLAN 8A

Dezember 1986

EFF.: A/587524 JP
K87GG 14400 AA

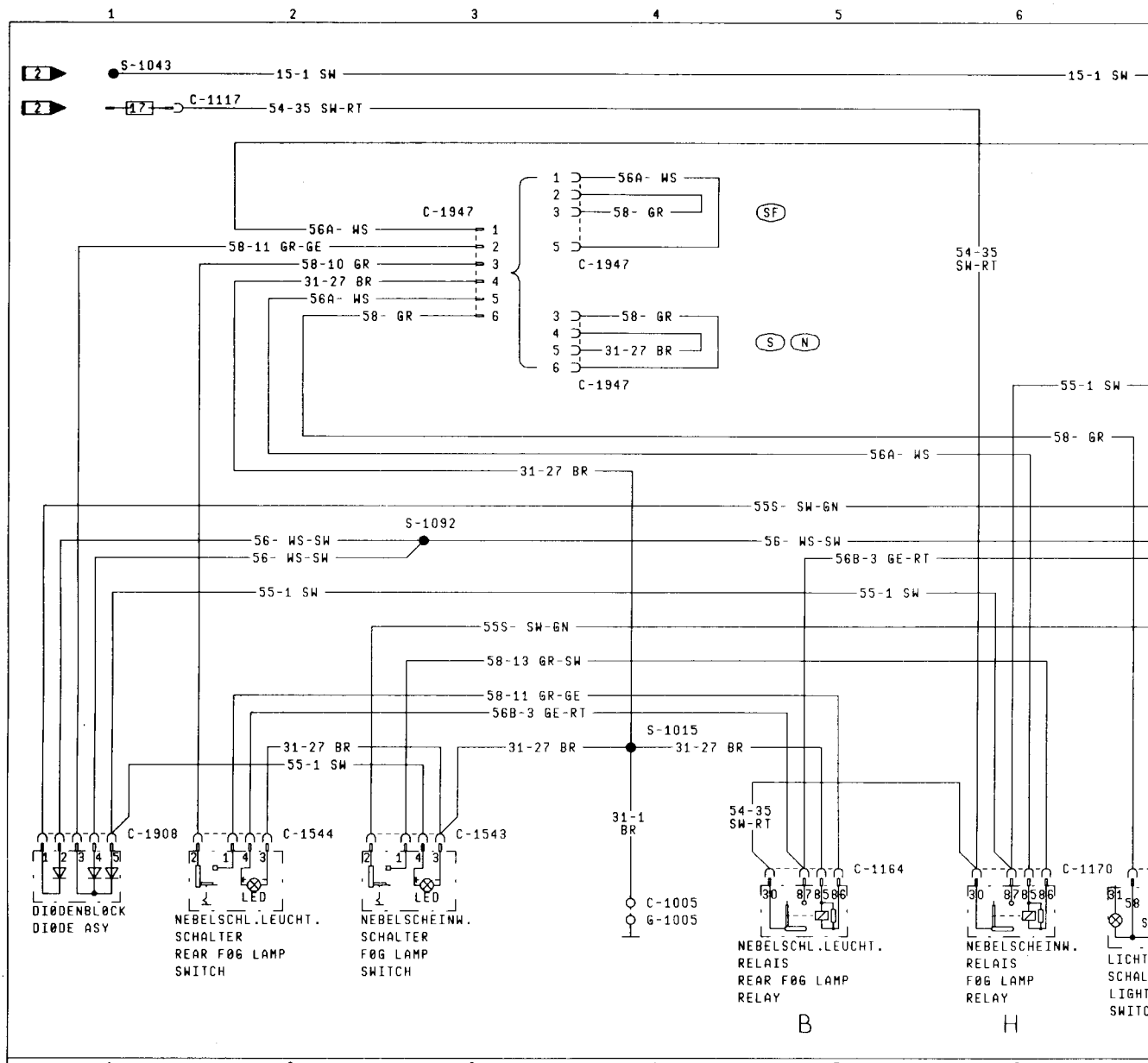

C-1003
AN/TØ G-1003

14401	31-3 BR (31-5 BR)
14K011	31- SW
14K011	31-29 BR (31-29 BR)
19949	31-18 BR
5K762	SW
2C011	31-17 BR

C-1004
AN/TØ G-1004

14401	31-2 BR (31-4 BR)
	31-2 BR, 31-12 BR
13K081	31-12 BR
13K197	31-50 BR

C-1005
AN/TØ G-1005

14401	31-1 BR
14401	31-29 BR
13R318	31-25 BR
14014	31- SW
19L540	31-13 BR, 31-13 BR

C-1009
AN/TØ G-1009

14401	31-7 BR

C-1101
SICHERUNG 1
FUSE IN BØX

56A-	56A-1 WS, 56A-3 BL-WS
RHD 56A-	56A-1 WS, 56A-3 BL-WS

C-1102
SICHERUNG 2
FUSE IN BØX

56A-	56A-2 WS
RHD 56A-	56A-2 WS

C-1117
SICHERUNG 17
FUSE IN BØX

15-	54-35 SW-RT, 54-35 SW-RT

C-1164
RELAIS
RELAY
IN BØX
B

14401
58-11 GR-GE
56B-3 GE-RT
56B-3 GE-RT
54-35 SW-RT
31-33 BR
S

14401
54-45 SW-RT
54-18+54-18 SW-BL
54-17 SW
31-15 BR
RHD

C-1170
RELAIS
RELAY
IN BØX
H

14401
58-13 GR-SW
55-1+ 55-1 SW
54-35 SW-RT
54-35 SW-RT
56A- WS
(31-27 BR) RHD

C-1204
14401

	31-2 BR
	32-13 BL-GN RHD
	56B-2 GE
	56A-2 WS
	58-4 GR-RT

RH HAUPT SCHEINWERFER
RH MAIN HEAD BEAM LAMP

C-1205
14401

	31-3 BR
	56B-1 GE
	56A-1 WS
	58-5 GR-SW

LH HAUPTSCHEINWERFER
LH MAIN HEAD BEAM LAMP

C-1206
15237

RH NEBEL SCHEINWERFER RH FØG LAMP	55-1 SW
	31-27 BR

C-1207
15237

LH NEBEL SCHEINWERFER LH FØG LAMP	55-1 SW
	31-27 BR

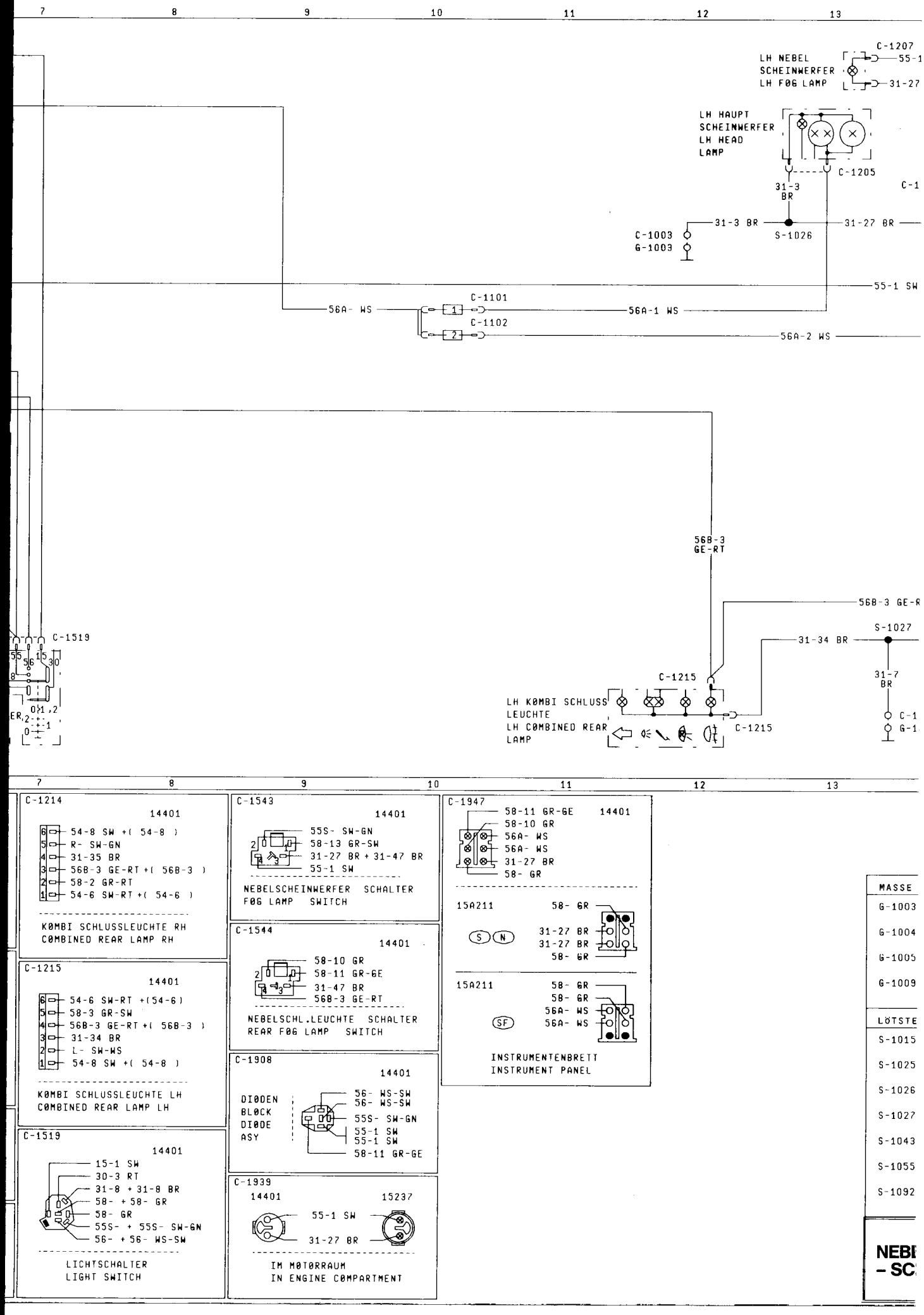
7 8 9 10 11 12 13
C-1207
LH NEBEL SCHEINWERFER LH FØG LAMP
55-1
31-27
LH HAUPT SCHEINWERFER LH HEAD LAMP
C-1205
31-3 BR
31-3 BR
31-27 BR
S-1026
C-1003
G-1003
55-1 SW
56A- WS
C-1101
56A-1 WS
C-1102
56A-2 WS
56B-3 GE-RT
56B-3 GE-R
S-1027
31-34 BR
31-7 BR
C-1519
C-1215
LH KØMBI SCHLUSS LEUCHTE LH CØMBINED REAR LAMP
C-1215
C-1214
14401
54-8 SW +(54-8)
R- SW-GN
31-35 BR
56B-3 GE-RT +(56B-3)
58-2 GR-RT
54-6 SW-RT +(54-6)
KØMBI SCHLUSSLEUCHTE RH
CØMBINED REAR LAMP RH
C-1543
14401
55S- SW-GN
58-13 GR-SW
31-27 BR + 31-47 BR
55-1 SW
NEBELSCHEINWERFER SCHALTER
FØG LAMP SWITCH
C-1947
58-11 GR-GE
14401
58-10 GR
56A- WS
56A- WS
31-27 BR
58- GR
15A211
58- GR
S N
31-27 BR
31-27 BR
58- GR
15A211
58- GR
58- GR
56A- WS
56A- WS
SF
INSTRUMENTENBRETT
INSTRUMENT PANEL
C-1215
14401
54-6 SW-RT +(54-6)
58-3 GR-SW
56B-3 GE-RT +(56B-3)
31-34 BR
L- SW-WS
54-8 SW +(54-8)
KØMBI SCHLUSSLEUCHTE LH
CØMBINED REAR LAMP LH
C-1544
14401
58-10 GR
58-11 GR-GE
31-47 BR
56B-3 GE-RT
NEBELSCHL.LEUCHTE SCHALTER
REAR FØG LAMP SWITCH
C-1908
14401
DIØDEN BLØCK DIØDE ASY
56- WS-SW
56- WS-SW
55S- SW-GN
55-1 SW
55-1 SW
58-11 GR-GE
C-1519
14401
15-1 SW
30-3 RT
31-8 + 31-8 BR
58- + 58- GR
58- GR
55S- + 55S- SW-GN
56- + 56- WS-SW
LICHTSCHALTER
LIGHT SWITCH
C-1939
14401
15237
55-1 SW
31-27 BR
IM MØTØRRAUM
IN ENGINE CØMPARTMENT
MASSE
G-1003
G-1004
G-1005
G-1009
LÖTSTE
S-1015
S-1025
S-1026
S-1027
S-1043
S-1055
S-1092
NEBE
- SC

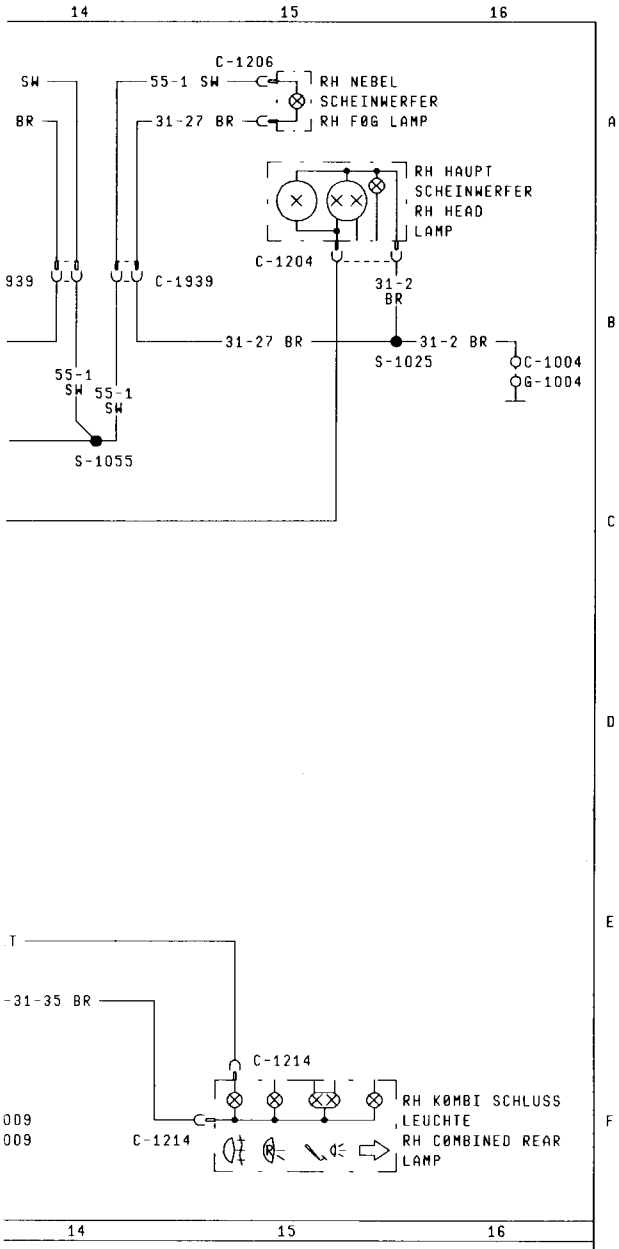

CODES

NAEHE SCHEINWERFER FAHRERSEITE
NEAR PANEL HEADL.M0UNT.DRIVER SIDE
NAEHE SCHEINWERFER BEIFAHRERSEITE
NEAR PANEL HEADL.M0UNT.PASSENGER SIDE
A-SAEULE FAHRERSEITE
A-PILLAR DRIVER SIDE
0UERTRAEGER HINTEN
CR0SS MEMBER REAR

LLEN CODES

IN 14401: NAEHE ABGANG BREMSLICHTSCHALTER
IN 14401: NEAR TAKE 0UT ST0P LIGHT SWITCH
IN 14401: NAEHE ABGANG HAUPTSCHEINWERFER RH
IN 14401: NEAR TAKE 0UT MAIN HEAD BEAM LAMP RH
IN 14401: NAEHE ABGANG HAUPTSCHEINWERFER LH
IN 14401: NEAR TAKE 0UT MAIN HEAD BEAM LAMP LH
IN 14401: NAEHE ABGANG KENNZEICHENLEUCHTE
IN 14401: NEAR TAKE 0UT LICENCE PLATE LAMP
IN 14401: NAEHE ABGANG BREMSLICHTSCHALTER
IN 14401: NEAR TAKE 0UT ST0P LIGHT SWITCH
IN 14401: NAEHE ABGANG EIS WARNGEBER
IN 14401: NEAR TAKE 0UT ICE WARN.SENDER
IN 14401: NAEHE ABGANG BREMSLICHTSCHALTER
IN 14401: NEAR TAKE 0UT ST0P LIGHT SWITCH

ELSCHEINWERFER U. -SCHLUSSLEUCHTE
HWEDEN/FINNLAND/NORWEGEN

SCORPIO '87

PLAN 8B

Dezember 1986

EFF.: A/587524 JP
K87GG 14400 AA

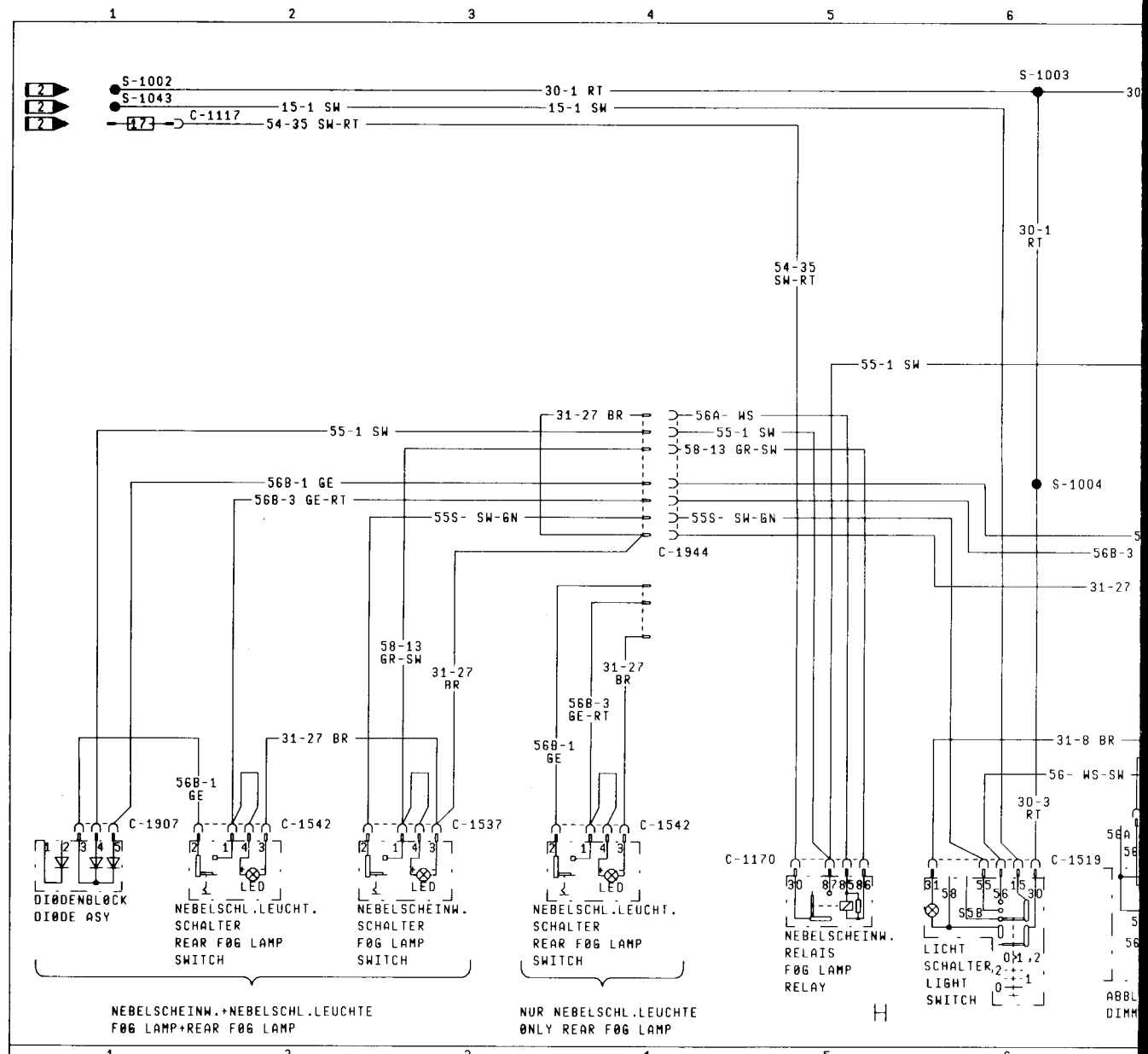

C-1003
AN/TØ G-1003

14401	31-3 BR (31-5 BR)
14K011	31- SW
14K011	31-29 BR (31-29 BR)
19949	31-18 BR
5K762	SW
2CD11	31-17 BR

C-1004
AN/TØ G-1004

14401	31-2 BR (31-4 BR)
	31-2 BR, 31-12 BR
13K081	31-12 BR
13K197	31-50 BR

C-1005
AN/TØ G-1005

14401	31-1 BR
14401	31-29 BR
13R318	31-25 BR
14014	31- SW
19L540	31-13 BR, 31-13 BR

C-1009
AN/TØ G-1009

14401	31-7 BR

C-1103
SICHERUNG 3
FUSE IN BØX
56B- → 56B-1 GE (56B- GE)

C-1104
SICHERUNG 4
FUSE IN BØX
56B- → 56B-2 GE (56B- GE)

C-1117
SICHERUNG 17
FUSE IN BØX
15- → 54-35 SW-RT, 54-35 SW-RT

C-1157
RELAIS
RELAY
IN BØX VII
14401
31-
30-11 RT
30-22 RT-GE
53C- + 53C- SW
56B- + 56B-1 GE (56- WS-SW) (56- WS-SW) (S)
53-1 SW-GE

C-1168
RELAIS
RELAY
IN BØX F
14401
31-33 BR
30-7 RT
56B- GE
56B- GE

C-1170
RELAIS
RELAY
IN BØX H
14401
58-13 GR-SW
55-1+ 55-1 SW
54-35 SW-RT
54-35 SW-RT
56A- WS (31-27 BR) (RHD)

C-1206
RH NEBEL
SCHEINWERFER
RH FØG
LAMP
15237
55-1 SW
31-27 BR

C-1207
LH NEBEL
SCHEINWERFER
LH FØG
LAMP
15237
55-1 SW
31-27 BR

C-1214
14401

6	54-8 SW +(54-8)
5	R- SW-GN
4	31-35 BR
3	56B-3 GE-RT +(56B-3)
2	58-2 GR-RT
1	54-6 SW-RT +(54-6)

KØMBI SCHLUSSLEUCHTE RH
CØMBINED REAR LAMP RH

C-1215
14401

6	54-6 SW-RT +(54-6)
5	58-3 GR-SW
4	56B-3 GE-RT +(56B-3)
3	31-34 BR
2	L- SW-WS
1	54-8 SW +(54-8)

KØMBI SCHLUSSLEUCHTE LH
CØMBINED REAR LAMP LH

C-1519
14401
15-1 SW
30-3 RT
31-8 + 31-8 BR
58- + 58- GR
58- GR
55S- + 55S- SW-GN
56- + 56- WS-SW

LICHTSCHALTER
LIGHT SWITCH

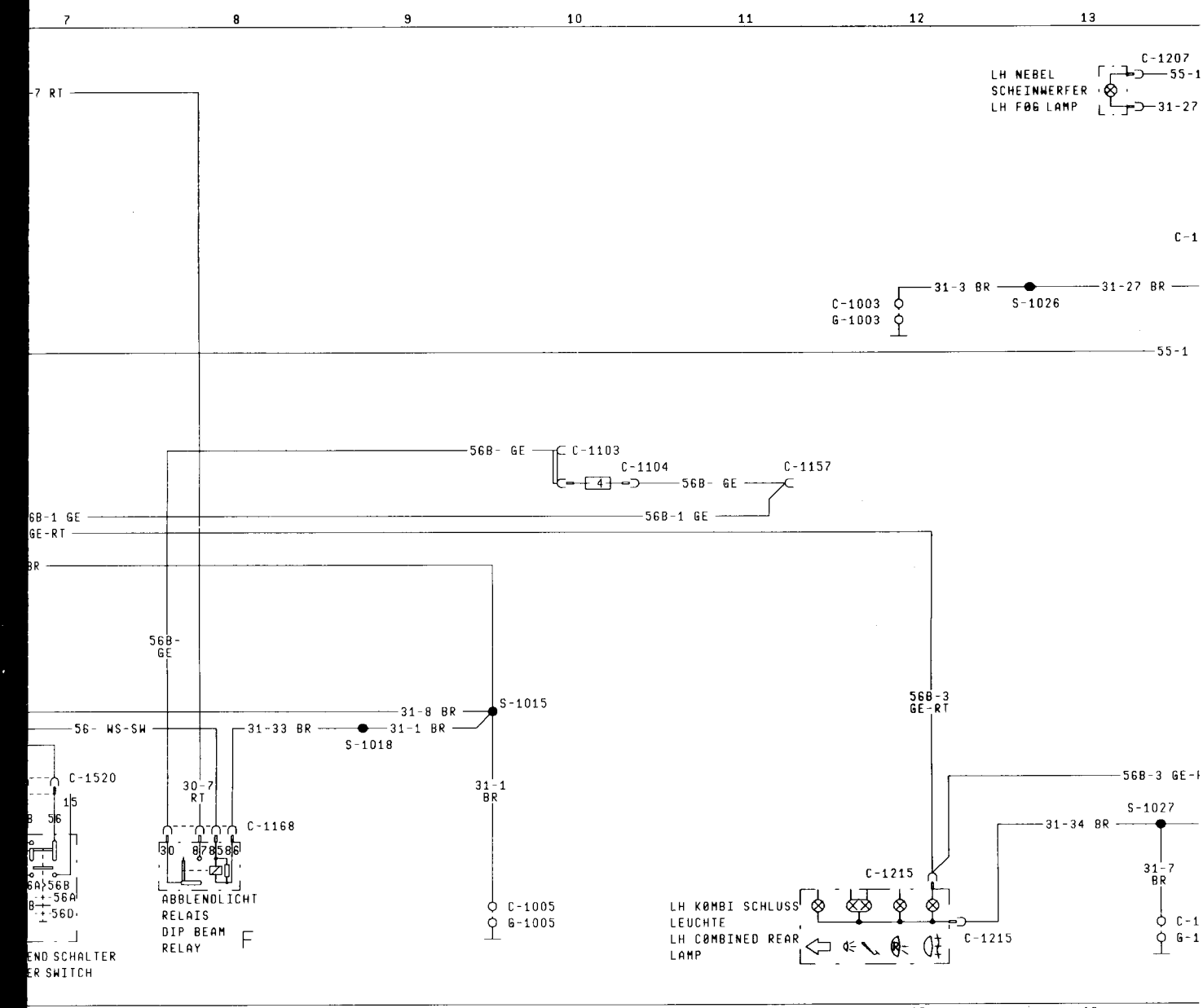
7 8 9 10 11 12 13
C-1207
LH NEBEL SCHEINWERFER LH F0G LAMP
55-1
31-27
7 RT
C-1
31-3 BR
31-27 BR
C-1003
G-1003
S-1026
55-1
56B- GE
C-1103
C-1104
C-1157
56B-1 GE
GE-RT
BR
56B- GE
31-8 BR
S-1015
56- WS-SW
31-33 BR
31-1 BR
S-1018
C-1520
30-7 RT
31-1 BR
C-1168
ABBLENDLICHT RELAIS
DIP BEAM RELAY
C-1005
G-1005
56B-3 GE-RT
56B-3 GE-
S-1027
31-34 BR
31-7 BR
C-1215
LH KOMBI SCHLUSS LEUCHTE
LH COMBINED REAR LAMP
END SCHALTER
ER SWITCH

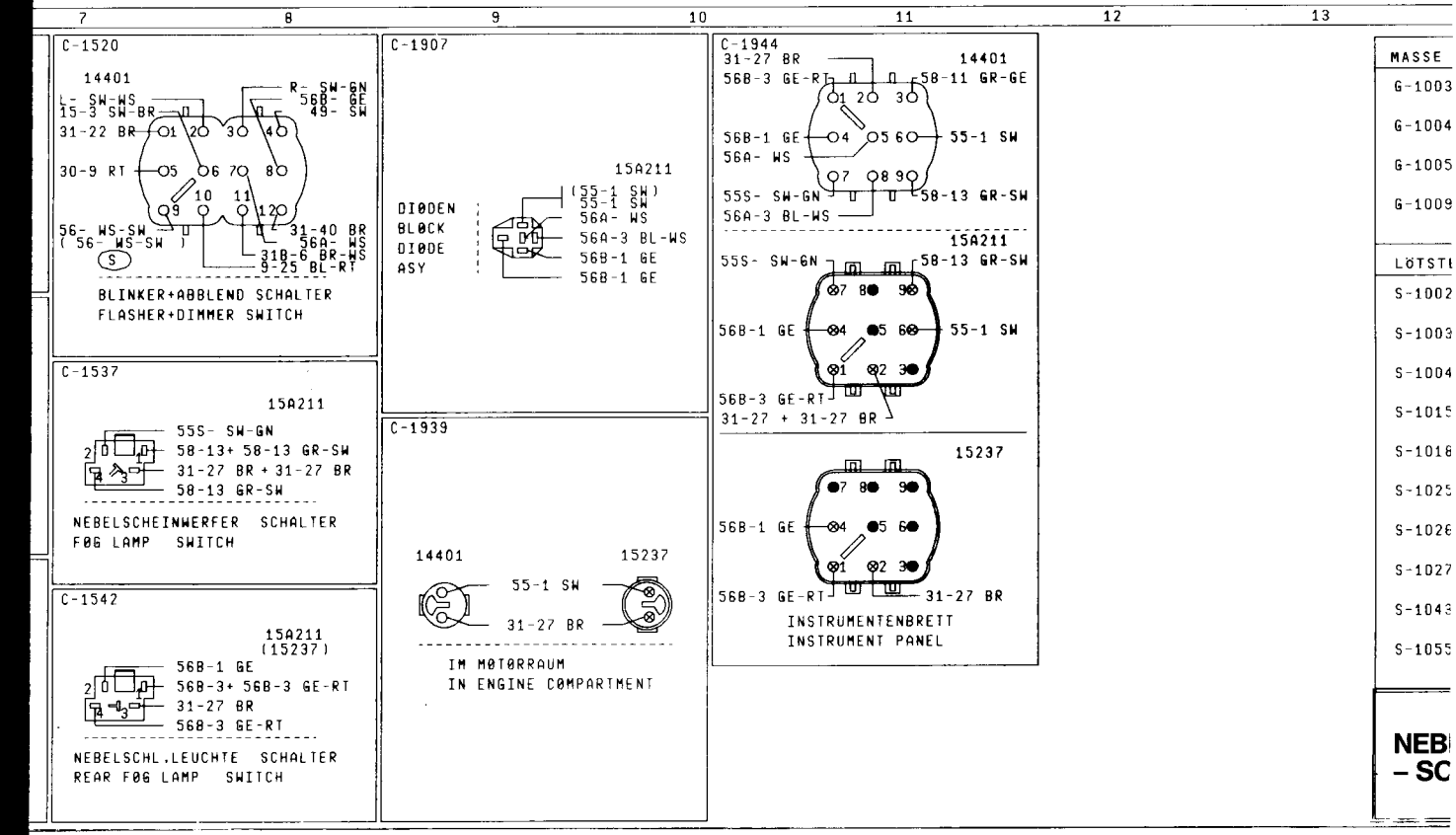
7 8 9 10 11 12 13
C-1520
14401
L- SW-WS
15-3 SW-BR
31-22 BR
30-9 RT
56- WS-SW
(56- WS-SW)
R- SW-GN
56B- GE
49- SW
31-40 BR
56A- WS
31B-6 BR-WS
9-25 BL-RT
BLINKER+ABBLEND SCHALTER
FLASHER+DIMMER SWITCH
C-1907
15A211
DIODEN BLOCK DIODE ASY
(55-1 SW)
55-1 SW
56A- WS
56A-3 BL-WS
56B-1 GE
56B-1 GE
C-1944
31-27 BR
14401
56B-3 GE-RT
58-11 GR-GE
56B-1 GE
55-1 SW
56A- WS
55S- SW-GN
58-13 GR-SW
56A-3 BL-WS
15A211
55S- SW-GN
58-13 GR-SW
56B-1 GE
55-1 SW
56B-3 GE-RT
31-27 + 31-27 BR
15237
56B-1 GE
56B-3 GE-RT
31-27 BR
INSTRUMENTENBRETT
INSTRUMENT PANEL
C-1537
15A211
55S- SW-GN
58-13+ 58-13 GR-SW
31-27 BR + 31-27 BR
58-13 GR-SW
NEBELSCHEINWERFER SCHALTER
F0G LAMP SWITCH
C-1939
14401
15237
55-1 SW
31-27 BR
IM MOTORRAUM
IN ENGINE COMPARTMENT
C-1542
15A211
(15237)
56B-1 GE
56B-3+ 56B-3 GE-RT
31-27 BR
56B-3 GE-RT
NEBELSCHL.LEUCHTE SCHALTER
REAR F0G LAMP SWITCH
MASSE
G-1003
G-1004
G-1005
G-1009
LÖTSTL
S-1002
S-1003
S-1004
S-1015
S-1018
S-1025
S-1026
S-1027
S-1043
S-1055
NEB
- SC

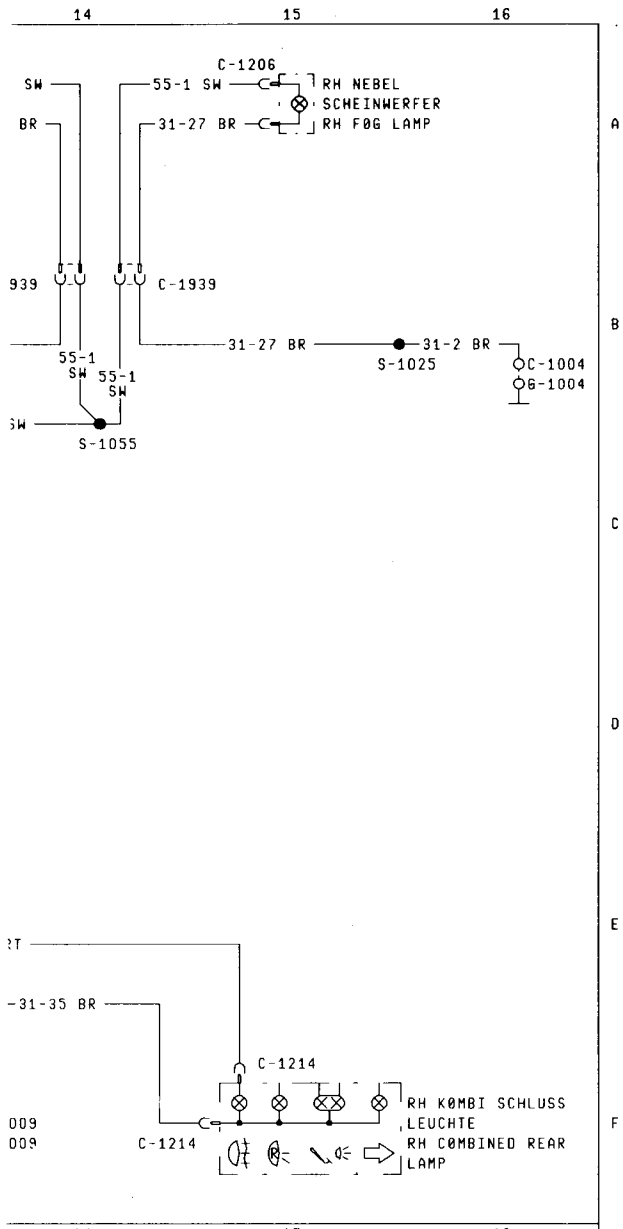

CODES

NAEHE SCHEINWERFER FAHRERSEITE
NEAR PANEL HEADL.MØUNT.DRIVER SIDE
NAEHE SCHEINWERFER BEIFAHRERSEITE
NEAR PANEL HEADL.MØUNT.PASSENGER SIDE
A-SAEULE FAHRERSEITE
A-PILLAR DRIVER SIDE
ØUERTRAEGER HINTEN
CRØSS MEMBER REAR

ELLEN CODES

IN 14401: NAEHE BØX
IN 14401: NEAR BØX
IN 14401: NAEHE BØX
IN 14401: NEAR BØX
IN 14401: NAEHE ABGANG ZUENDSCHLØSS
IN 14401: NEAR TAKE ØUT IGNITIØN SWITCH
IN 14401: NAEHE ABGANG BREMSLICHTSCHALTER
IN 14401: NEAR TAKE ØUT STØP LIGHT SWITCH
IN 14401: NAEHE BØX
IN 14401: NEAR BØX
IN 14401: NAEHE ABGANG HAUPTSCHEINWERFER RH
IN 14401: NEAR TAKE ØUT MAIN HEAD BEAM LAMP RH
IN 14401: NAEHE ABGANG HAUPTSCHEINWERFER LH
IN 14401: NEAR TAKE ØUT MAIN HEAD BEAM LAMP LH
IN 14401: NAEHE ABGANG KENNZEICHENLEUCHTE
IN 14401: NEAR TAKE ØUT LICENCE PLATE LAMP
IN 14401: NAEHE ABGANG BREMSLICHTSCHALTER
IN 14401: NEAR TAKE ØUT STØP LIGHT SCHALTER
IN 14401: NAEHE ABGANG EIS WARNGEBER
IN 14401: NEAR TAKE ØUT ICE WARN.SENDER

ELSCHEINWERFER U. -SCHLUSSLEUCHTE
HWEIZ

SCORPIO '87

PLAN 8C

Dezember 1986

EFF.: A/587524 JP
K87GG 14400 AA

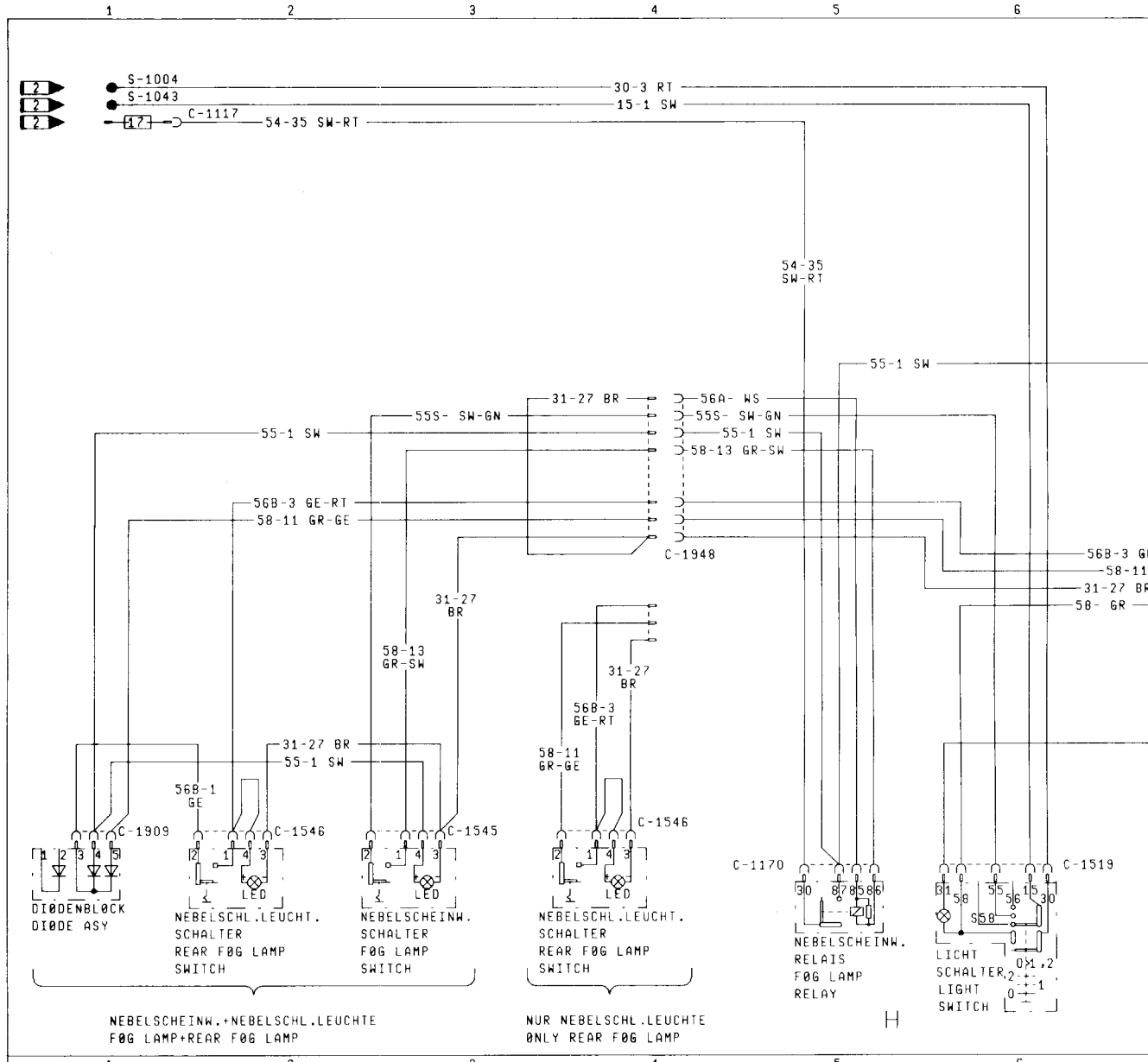

C-1003
AN/TØ G-1003

14401	31-3 BR	(31-5 BR)
14K011	31- SW	
14K011	31-29 BR	(31-29 BR)
19949	31-18 BR	
5K762	SW	
2C011	31-17 BR	

C-1004
AN/TØ G-1004

14401	31-2 BR	(31-4 BR)
	31-2 BR	31-12 BR
13K081	31-12 BR	
13K197	31-50 BR	

C-1005
AN/TØ G-1005

14401	31-1 BR
14401	31-29 BR
13R318	31-25 BR
14014	31- SW
19L540	31-13 BR / 31-13 BR

C-1009
AN/TØ G-1009

14401 — 31-7 BR

C-1105
SICHERUNG FUSE IN BØX 5

58- — 58L- GR-GN (58-5 GR-SW) (58-3 GR-SW)

C-1106
SICHERUNG FUSE IN BØX 6

58- — 58R- GR-WS (58-4 GR-RT) (58-2 GR-RT)

C-1107
SICHERUNG FUSE IN BØX 7

58- — 58K- GR-GE / 58-1 GR

C-1117
SICHERUNG FUSE IN BØX 17

15- — 54-35 SW-RT / 54-35 SW-RT

C-1170
RELAIS RELAY IN BØX H

14401
58-13 GR-SW
55-1+ 55-1 SW
54-35 SW-RT
54-35 SW-RT
56A- WS (31-27 BR) RHD

C-1206
RH NEBEL SCHEINWERFER RH FØG LAMP

15237
55-1 SW
31-27 BR

C-1207
LH NEBEL SCHEINWERFER LH FØG LAMP

15237
55-1 SW
31-27 BR

C-1214
14401

6	54-8 SW +(54-8)
5	R- SW-GN
4	31-35 BR
3	56B-3 GE-RT +(56B-3)
2	58-2 GR-RT
1	54-6 SW-RT +(54-6)

KØMBI SCHLUSSLEUCHTE RH
CØMBINED REAR LAMP RH

C-1215
14401

6	54-6 SW-RT +(54-6)
5	58-3 GR-SW
4	56B-3 GE-RT +(56B-3)
3	31-34 BR
2	L- SW-WS
1	54-8 SW +(54-8)

KØMBI SCHLUSSLEUCHTE LH
CØMBINED REAR LAMP LH

C-1519
14401

15-1 SW
30-3 RT
31-8 + 31-8 BR
58- + 58- GR
58- GR
55S- + 55S- SW-GN
56- + 56- WS-SW

LICHTSCHALTER
LIGHT SWITCH

C-1545
15A211

55S- SW-GN
58-13+ 58-13 GR-SW
31-27 BR + 31-27 BR
55-1 SW

NEBELSCHEINWERFER SCHALTER
FØG LAMP SWITCH

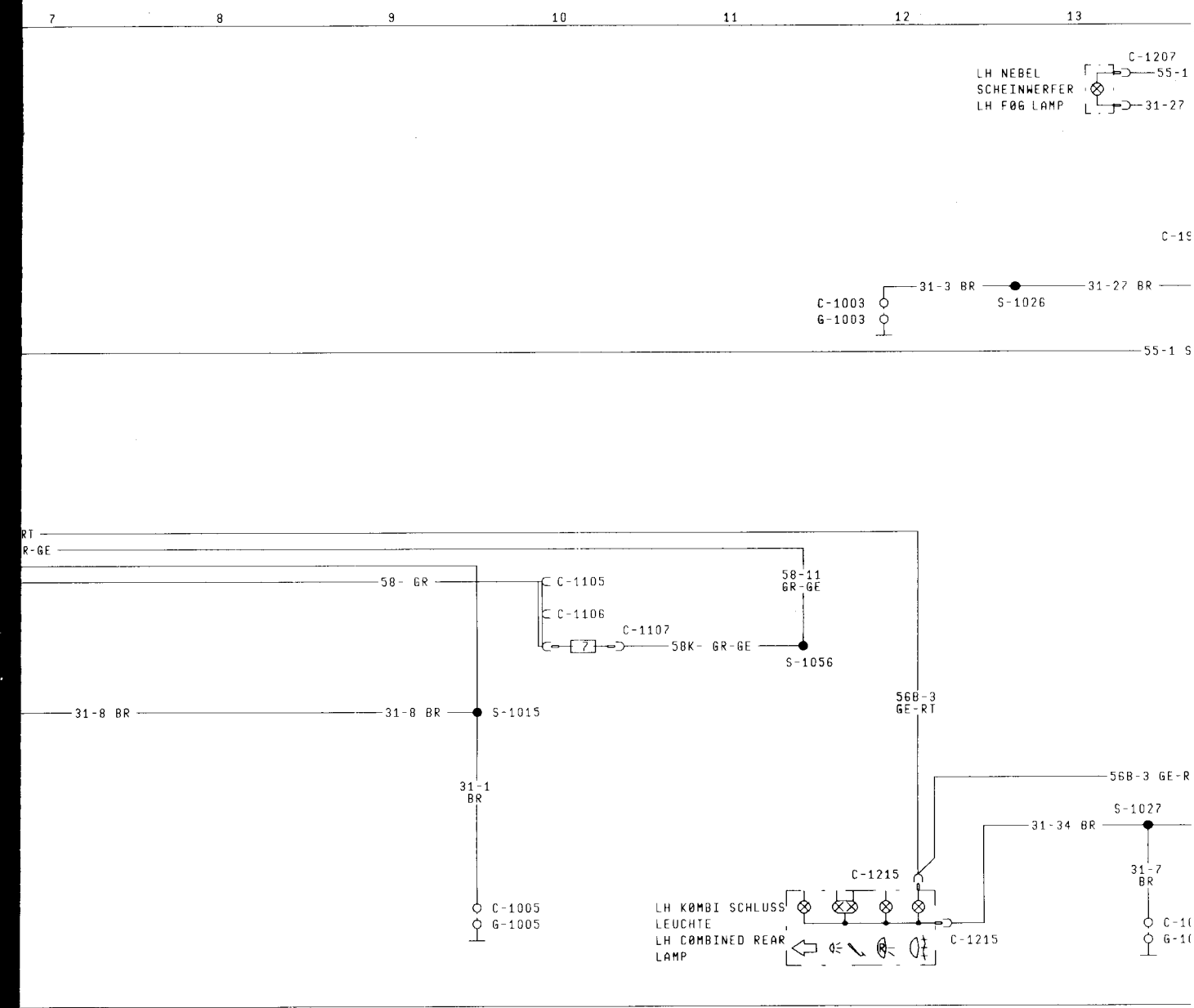
7 8 9 10 11 12 13
C-1207
LH NEBEL SCHEINWERFER
LH FØG LAMP
55-1
31-27
C-19
31-3 BR
31-27 BR
C-1003
G-1003
S-1026
55-1 S
RT
R-GE
58- GR
C-1105
C-1106
C-1107
58-11 GR-GE
58K- GR-GE
S-1056
31-8 BR
31-8 BR
S-1015
56B-3 GE-RT
56B-3 GE-R
31-1 BR
S-1027
31-34 BR
31-7 BR
C-1215
LH KØMBI SCHLUSS LEUCHTE
LH CØMBINED REAR LAMP
C-1215
C-1005
G-1005
C-1(
G-1(

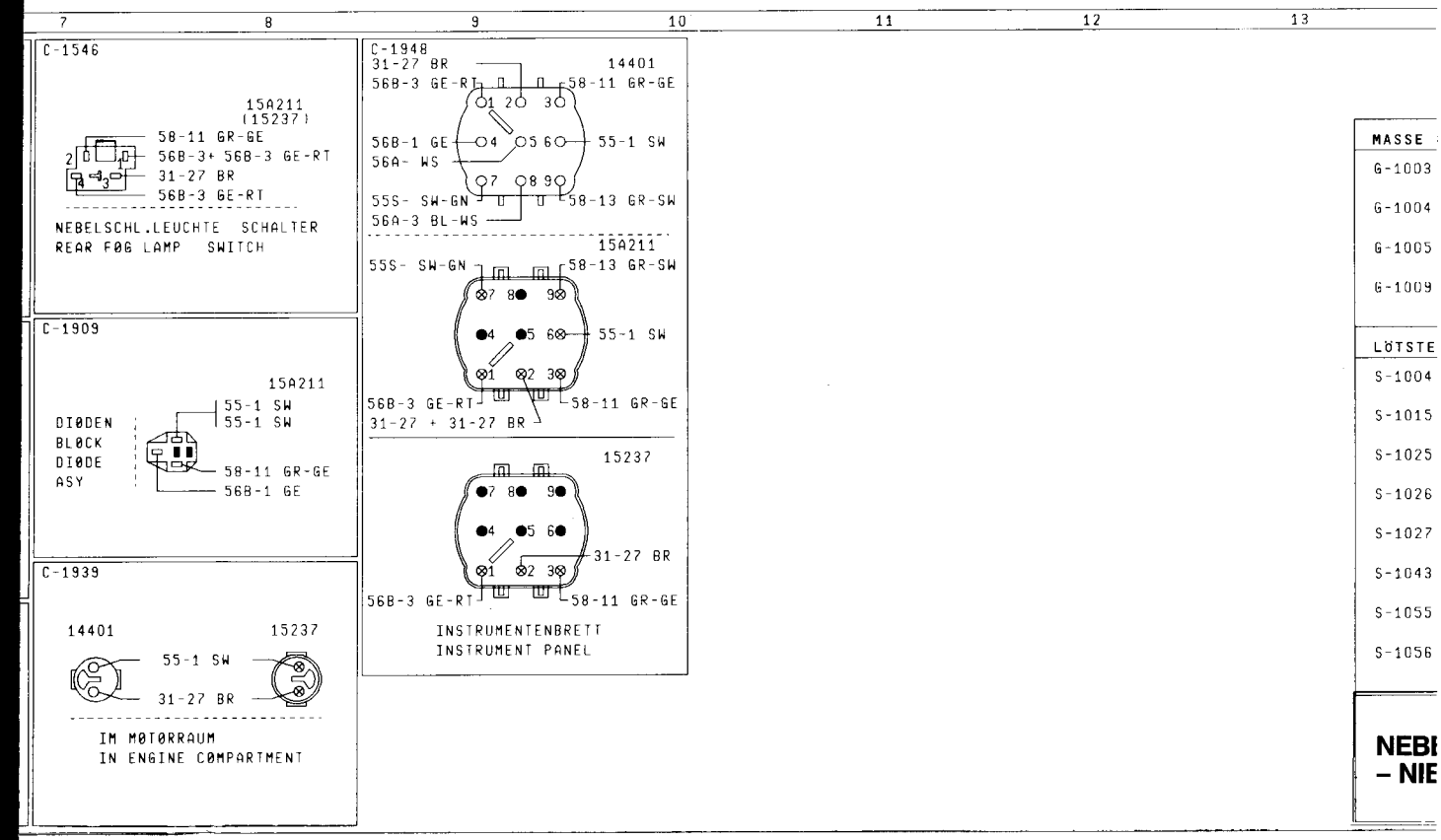
7 8 9 10 11 12 13
C-1546
15A211 (15237)
58-11 GR-GE
56B-3+ 56B-3 GE-RT
31-27 BR
56B-3 GE-RT
NEBELSCHL.LEUCHTE SCHALTER
REAR FØG LAMP SWITCH
C-1909
15A211
55-1 SW
55-1 SW
DIØDEN BLØCK DIØDE ASY
58-11 GR-GE
56B-1 GE
C-1939
14401
15237
55-1 SW
31-27 BR
IM MØTØRRAUM
IN ENGINE CØMPARTMENT
C-1948
31-27 BR
14401
56B-3 GE-RT
58-11 GR-GE
56B-1 GE
56A- WS
55-1 SW
55S- SW-GN
58-13 GR-SW
56A-3 BL-WS
15A211
55S- SW-GN
58-13 GR-SW
55-1 SW
56B-3 GE-RT
58-11 GR-GE
31-27 + 31-27 BR
15237
31-27 BR
56B-3 GE-RT
58-11 GR-GE
INSTRUMENTENBRETT
INSTRUMENT PANEL
MASSE
G-1003
G-1004
G-1005
G-1009
LÖTSTE
S-1004
S-1015
S-1025
S-1026
S-1027
S-1043
S-1055
S-1056
NEBI
– NIE

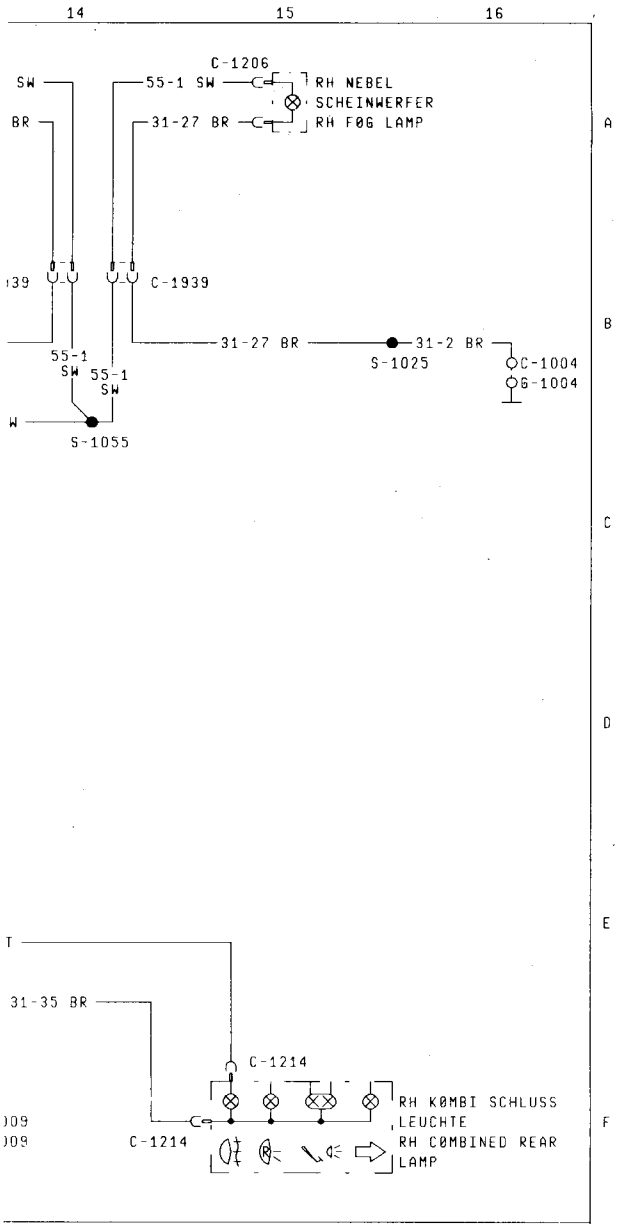

CODES

NAEHE SCHEINWERFER FAHRERSEITE
NEAR PANEL HEADL.MØUNT.DRIVER SIDE
NAEHE SCHEINWERFER BEIFAHRERSEITE
NEAR PANEL HEADL.MØUNT.PASSENGER SIDE
A-SAEULE FAHRERSEITE
A-PILLAR DRIVER SIDE
ØUERTRAEGER HINTEN
CRØSS MEMBER REAR

LLEN CODES

IN 14401: NAEHE ABGANG ZUENDSCHLØSS
IN 14401: NEAR TAKE ØUT IGNITIØN SWITCH
IN 14401: NAEHE ABGANG BREMSLICHTSCHALTER
IN 14401: NEAR TAKE ØUT STØP LIGHT SWITCH
IN 14401: NAEHE ABGANG HAUPTSCHEINWERFER RH
IN 14401: NEAR TAKE ØUT MAIN HEAD BEAM LAMP RH
IN 14401: NAEHE ABGANG HAUPTSCHEINWERFER LH
IN 14401: NEAR TAKE ØUT MAIN HEAD BEAM LAMP LH
IN 14401: NAEHE ABGANG KENNZEICHENLEUCHTE
IN 14401: NEAR TAKE ØUT LICENCE PLATE LAMP
IN 14401: NAEHE ABGANG BREMSLICHTSCHALTER
IN 14401: NEAR TAKE ØUT STØP LIGHT SWITCH
IN 14401: NAEHE ABGANG EIS WARNGEBER
IN 14401: NEAR TAKE ØUT ICE WARN.SENDER
IN 14401: NAEHE ABGANG LICHTSCHALTER
IN 14401: NEAR TAKE ØUT LIGHT SWITCH

ELSCHEINWERFER U. -SCHLUSSLEUCHTE
EDERLANDE

SCORPIO '87

PLAN 8D

Dezember 1986

EFF.: A/587524 JP
K87GG 14400 AA

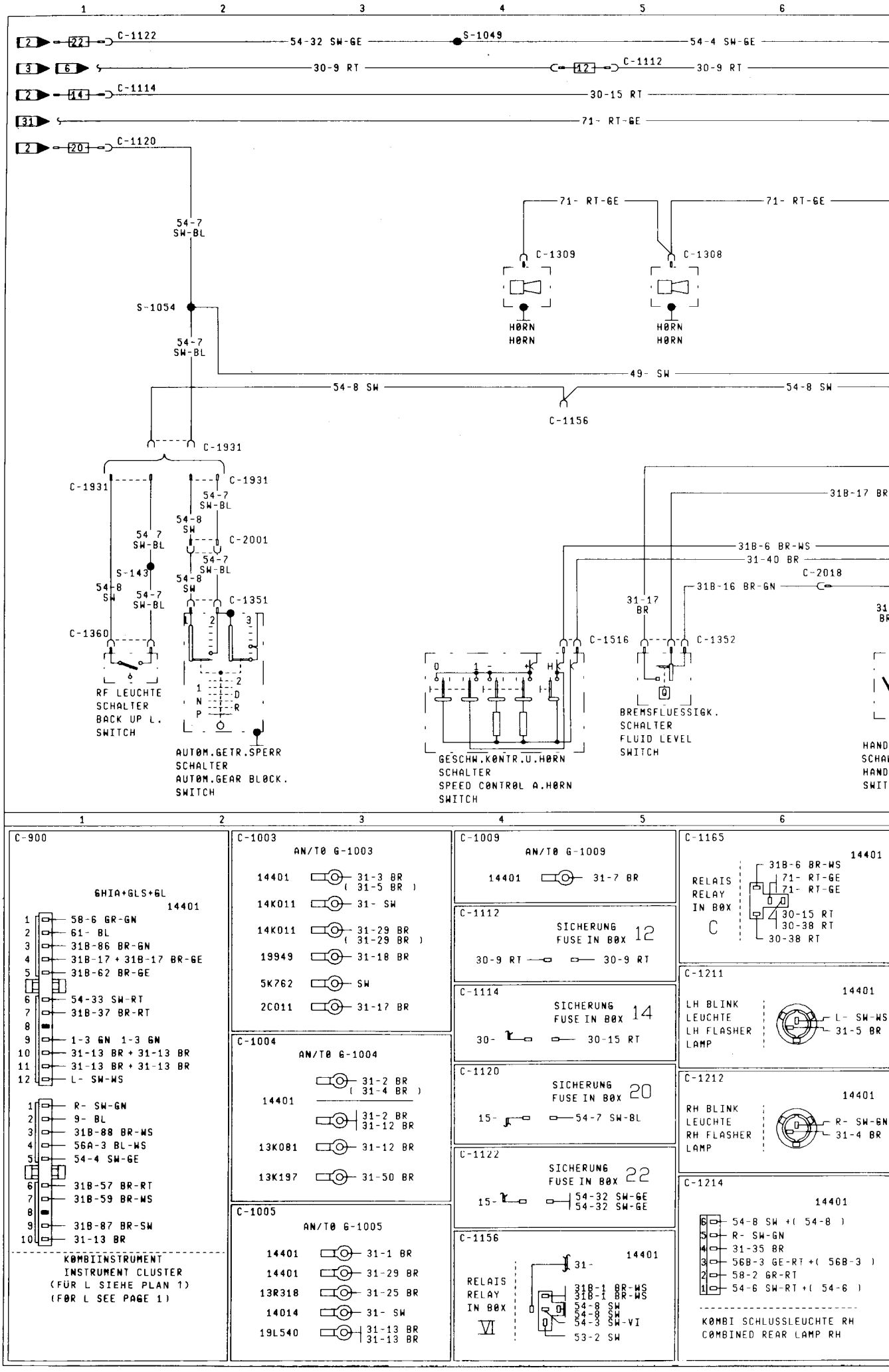
C-1122
54-32 SW-GE
S-1049
54-4 SW-GE
30-9 RT
C-1112
30-9 RT
C-1114
30-15 RT
71- RT-GE
C-1120
54-7 SW-BL
71- RT-GE
71- RT-GE
C-1309
C-1308
HØRN
HØRN
S-1054
54-7 SW-BL
49- SW
54-8 SW
54-8 SW
C-1156
C-1931
C-1931
C-1931
54-7 SW-BL
54-8 SW
C-2001
54-7 SW-BL
S-143
54-8 SW
54-7 SW-BL
54-8 SW
C-1351
C-1360
RF LEUCHTE
SCHALTER
BACK UP L.
SWITCH
AUTØM.GETR.SPERR
SCHALTER
AUTØM.GEAR BLØCK.
SWITCH
31B-17 BR
31B-6 BR-WS
31-40 BR
C-2018
31B-16 BR-GN
31-17 BR
C-1516
C-1352
GESCHW.KØNTR.U.HØRN
SCHALTER
SPEED CØNTRØL A.HØRN
SWITCH
BREMSFLUESSIGK.
SCHALTER
FLUID LEVEL
SWITCH
C-900
GHIA+GLS+GL
14401
58-6 GR-GN
61- BL
31B-86 BR-GN
31B-17 + 31B-17 BR-GE
31B-62 BR-GE
54-33 SW-RT
31B-37 BR-RT
1-3 GN 1-3 GN
31-13 BR + 31-13 BR
31-13 BR + 31-13 BR
L- SW-WS
R- SW-GN
9- BL
31B-88 BR-WS
56A-3 BL-WS
54-4 SW-GE
31B-57 BR-RT
31B-59 BR-WS
31B-87 BR-SW
31-13 BR
KØMBIINSTRUMENT
INSTRUMENT CLUSTER
(FÜR L SIEHE PLAN 1)
(FØR L SEE PAGE 1)
C-1003
AN/TØ G-1003
14401 31-3 BR (31-5 BR)
14K011 31- SW
14K011 31-29 BR (31-29 BR)
19949 31-18 BR
5K762 SW
2C011 31-17 BR
C-1004
AN/TØ G-1004
14401 31-2 BR (31-4 BR)
31-2 BR 31-12 BR
13K081 31-12 BR
13K197 31-50 BR
C-1005
AN/TØ G-1005
14401 31-1 BR
14401 31-29 BR
13R318 31-25 BR
14014 31- SW
19L540 31-13 BR 31-13 BR
C-1009
AN/TØ G-1009
14401 31-7 BR
C-1112
SICHERUNG
FUSE IN BØX 12
30-9 RT 30-9 RT
C-1114
SICHERUNG
FUSE IN BØX 14
30- 30-15 RT
C-1120
SICHERUNG
FUSE IN BØX 20
15- 54-7 SW-BL
C-1122
SICHERUNG
FUSE IN BØX 22
15- 54-32 SW-GE 54-32 SW-GE
C-1156
14401
RELAIS
RELAY
IN BØX
VI
31-
31B-1 BR-WS
31B-1 BR-WS
54-8 SW
54-8 SW
54-3 SW-VI
53-2 SW
C-1165
14401
RELAIS
RELAY
IN BØX
C
31B-6 BR-WS
71- RT-GE
71- RT-GE
30-15 RT
30-38 RT
30-38 RT
C-1211
14401
LH BLINK
LEUCHTE
LH FLASHER
LAMP
L- SW-WS
31-5 BR
C-1212
14401
RH BLINK
LEUCHTE
RH FLASHER
LAMP
R- SW-GN
31-4 BR
C-1214
14401
54-8 SW +(54-8)
R- SW-GN
31-35 BR
56B-3 GE-RT +(56B-3)
58-2 GR-RT
54-6 SW-RT +(54-6)
KØMBI SCHLUSSLEUCHTE RH
CØMBINED REAR LAMP RH

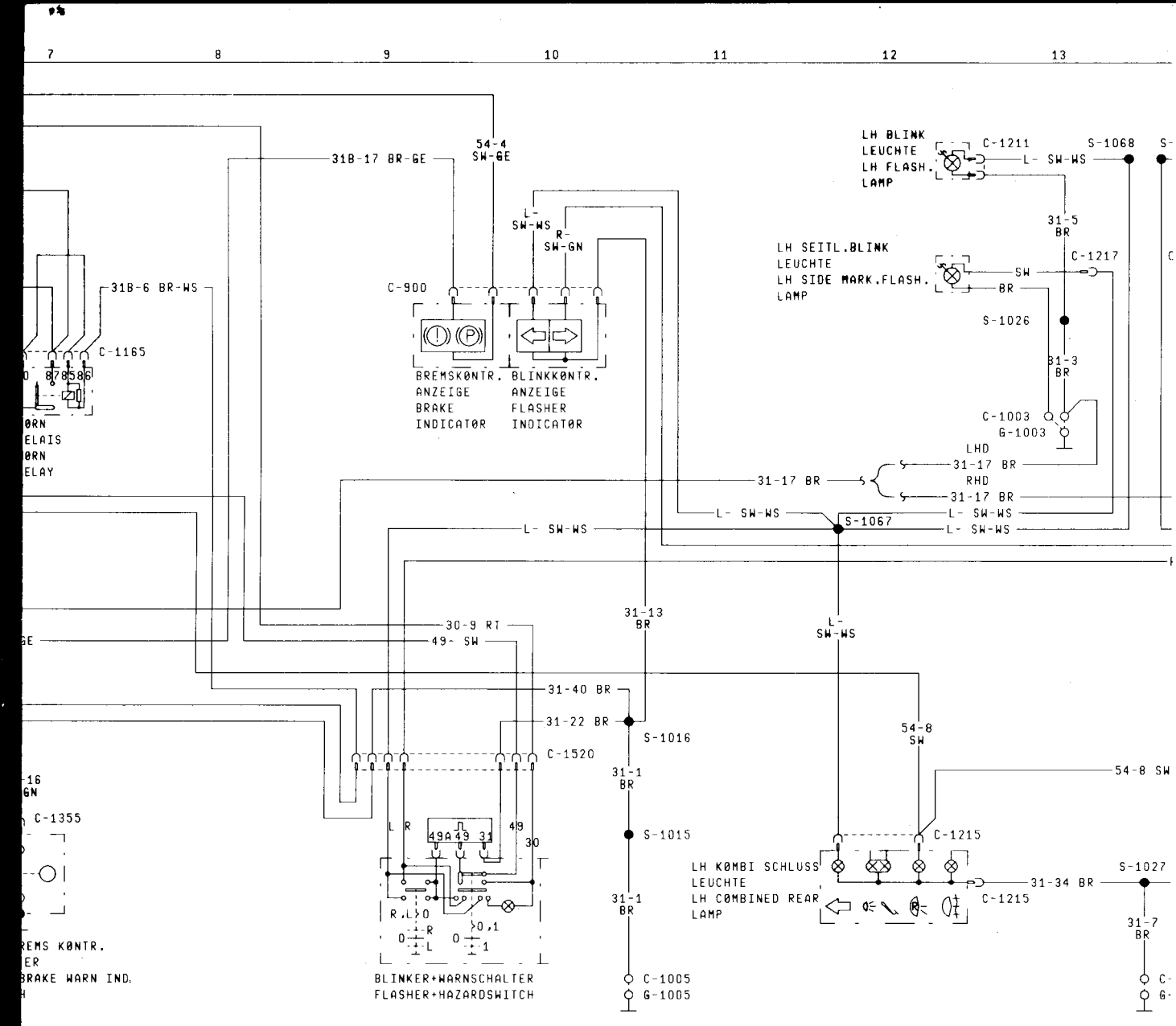
7
8
9
10
11
12
13
31B-17 BR-GE
54-4
SW-GE
L-
SW-WS
R-
SW-GN
C-900
BREMSKØNTR.
ANZEIGE
BRAKE
INDICATØR
BLINKKØNTR.
ANZEIGE
FLASHER
INDICATØR
31B-6 BR-WS
C-1165
LH BLINK
LEUCHTE
LH FLASH.
LAMP
C-1211
L- SW-WS
S-1068
31-5
BR
LH SEITL.BLINK
LEUCHTE
LH SIDE MARK.FLASH.
LAMP
SW
BR
C-1217
S-1026
31-3
BR
C-1003
G-1003
LHD
31-17 BR
RHD
31-17 BR
31-17 BR
L- SW-WS
S-1067
L- SW-WS
L- SW-WS
L- SW-WS
31-13
BR
30-9 RT
49- SW
31-40 BR
31-22 BR
S-1016
C-1520
31-1
BR
S-1015
31-1
BR
C-1005
G-1005
54-8
SW
54-8 SW
C-1215
LH KØMBI SCHLUSS
LEUCHTE
LH CØMBINED REAR
LAMP
31-34 BR
C-1215
S-1027
31-7
BR
C-1355
L R
49A 49 31
49
30
R,L>0
>0,1
BLINKER+WARNSCHALTER
FLASHER+HAZARDSWITCH

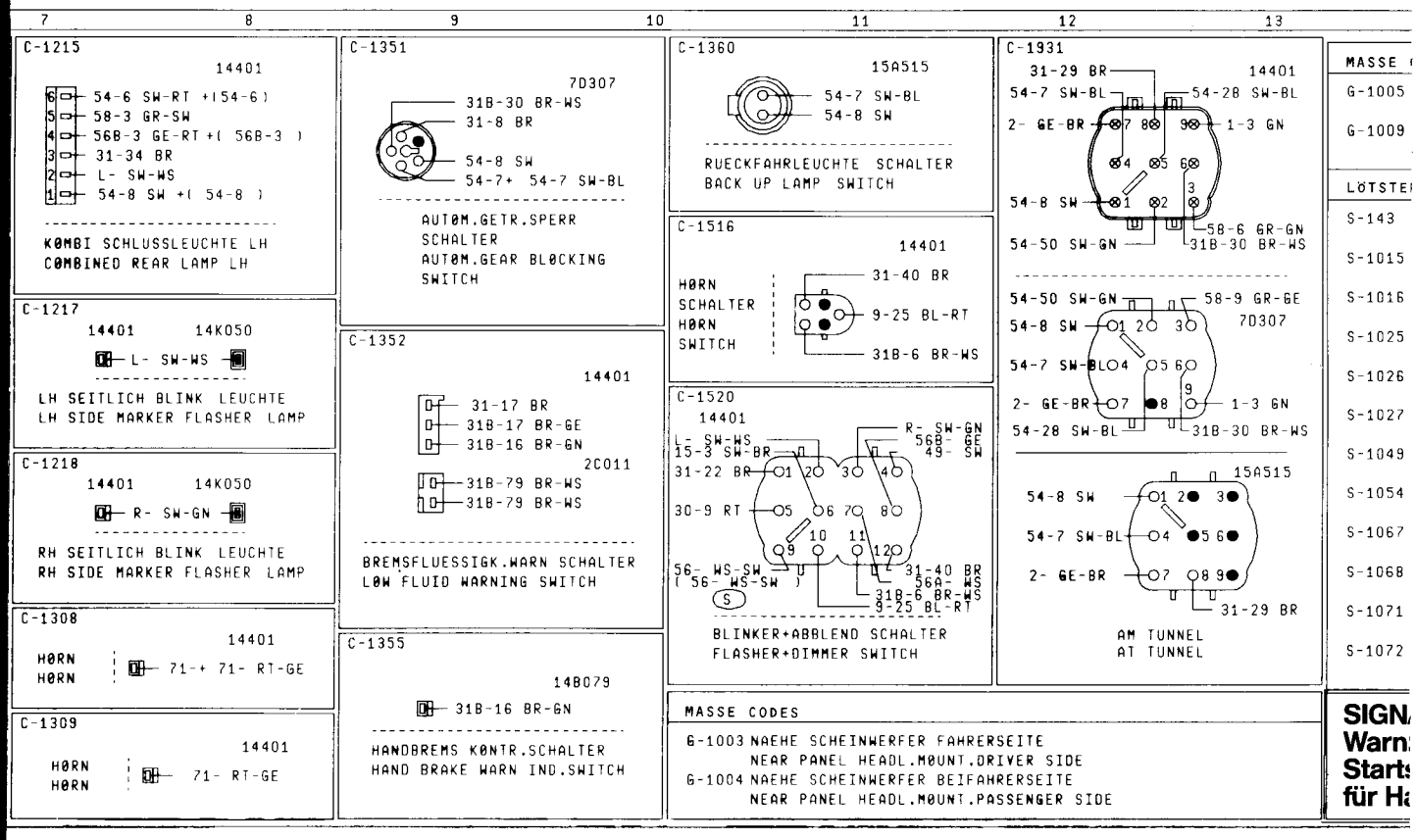
7
8
9
10
11
12
13
C-1215
14401
6 54-6 SW-RT +(54-6)
5 58-3 GR-SW
4 56B-3 GE-RT +(56B-3)
3 31-34 BR
2 L- SW-WS
1 54-8 SW +(54-8)
KØMBI SCHLUSSLEUCHTE LH
CØMBINED REAR LAMP LH
C-1217
14401 14K050
L- SW-WS
LH SEITLICH BLINK LEUCHTE
LH SIDE MARKER FLASHER LAMP
C-1218
14401 14K050
R- SW-GN
RH SEITLICH BLINK LEUCHTE
RH SIDE MARKER FLASHER LAMP
C-1308
14401
HØRN
HØRN
71-+ 71- RT-GE
C-1309
14401
HØRN
HØRN
71- RT-GE
C-1351
7D307
31B-30 BR-WS
31-8 BR
54-8 SW
54-7+ 54-7 SW-BL
AUTØM.GETR.SPERR
SCHALTER
AUTØM.GEAR BLØCKING
SWITCH
C-1352
14401
31-17 BR
31B-17 BR-GE
31B-16 BR-GN
2C011
31B-79 BR-WS
31B-79 BR-WS
BREMSFLUESSIGK.WARN SCHALTER
LØW FLUID WARNING SWITCH
C-1355
14B079
31B-16 BR-GN
HANDBREMS KØNTR.SCHALTER
HAND BRAKE WARN IND.SWITCH
C-1360
15A515
54-7 SW-BL
54-8 SW
RUECKFAHRLEUCHTE SCHALTER
BACK UP LAMP SWITCH
C-1516
14401
HØRN
SCHALTER
HØRN
SWITCH
31-40 BR
9-25 BL-RT
31B-6 BR-WS
C-1520
14401
L- SW-WS
15-3 SW-BR
31-22 BR
30-9 RT
56- WS-SW
(56- WS-SW)
R- SW-GN
56B- GE
49- SW
56A- WS
31-40 BR
31B-6 BR-WS
9-25 BL-RT
BLINKER+ABBLEND SCHALTER
FLASHER+DIMMER SWITCH
C-1931
14401
31-29 BR
54-7 SW-BL
54-28 SW-BL
2- GE-BR
1-3 GN
54-8 SW
58-6 GR-GN
54-50 SW-GN
31B-30 BR-WS
54-50 SW-GN
58-9 GR-GE
54-8 SW
7D307
54-7 SW-BL
2- GE-BR
1-3 GN
54-28 SW-BL
31B-30 BR-WS
15A515
54-8 SW
54-7 SW-BL
2- GE-BR
31-29 BR
AM TUNNEL
AT TUNNEL
MASSE
G-1005
G-1009
LÖTSTE
S-143
S-1015
S-1016
S-1025
S-1026
S-1027
S-1049
S-1054
S-1067
S-1068
S-1071
S-1072
MASSE CODES
G-1003 NAEHE SCHEINWERFER FAHRERSEITE
NEAR PANEL HEADL.MØUNT.DRIVER SIDE
G-1004 NAEHE SCHEINWERFER BEIFAHRERSEITE
NEAR PANEL HEADL.MØUNT.PASSENGER SIDE
SIGN
Warn
Starts
für Ha

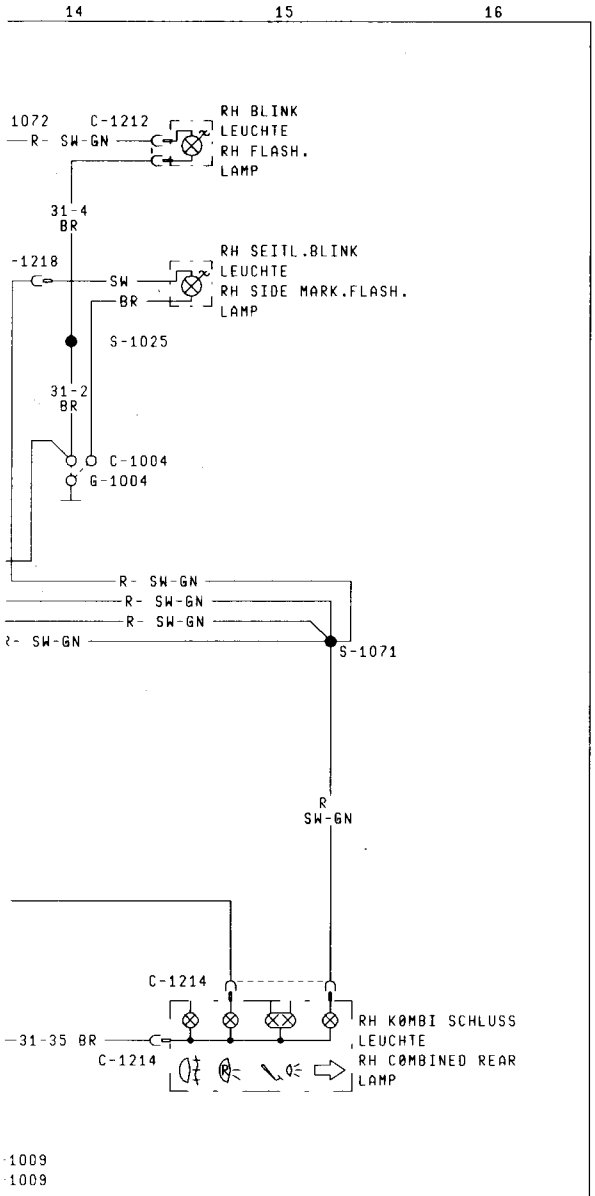

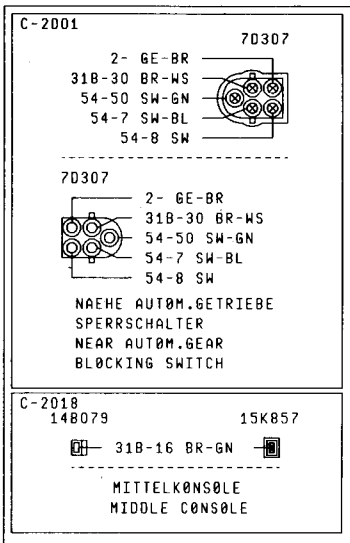

14 15 16

CODES

A-SAEULE FAHRERSEITE
A-PILLAR DRIVER SIDE
QUERTRAEGER HINTEN
CROSS MEMBER REAR

LEN CODES

IN 15A515: NAEHE RUECKFAHRLEUCHTENSCHALTER
IN 15A515: NEAR BACK UP LAMP SWITCH
IN 14401: NAEHE ABGANG BREMSLICHTSCHALTER
IN 14401: NEAR TAKE OUT STOP LIGHT SWITCH
IN 14401: NAEHE ABGANG BLINKERSCHALTER
IN 14401: NEAR TAKE OUT FLASHER SWITCH
IN 14401: NAEHE ABGANG HAUPTSCHEINWERFER RH
IN 14401: NEAR TAKE OUT MAIN HEAD BEAM LAMP RH
IN 14401: NAEHE ABGANG HAUPTSCHEINWERFER LH
IN 14401: NEAR TAKE OUT MAIN HEAD BEAM LAMP LH
IN 14401: NAEHE ABGANG KENNZEICHENLEUCHTE
IN 14401: NEAR TAKE OUT LICENCE PLATE LAMP
IN 14401: NAEHE ABGANG BREMSLICHTSCHALTER
IN 14401: NEAR TAKE OUT STOP LIGHT SWITCH
IN 14401: NAEHE BOX
IN 14401: NEAR BOX
IN 14401: NAEHE BOX
IN 14401: NEAR BOX
IN 14401: NAEHE ABGANG HAUPTSCHEINWERFER LH
IN 14401: NEAR TAKE OUT MAIN HEAD BEAM LAMP LH
IN 14401: NAEHE ABGANG BREMSLICHTSCHALTER
IN 14401: NEAR TAKE OUT STOP LIGHT SWITCH
IN 14401: NAEHE ABGANG HAUPTSCHEINWERFER RH
IN 14401: NEAR TAKE OUT MAIN HEAD BEAM LAMP RH

AL- UND WARNANZEIGEN (Blinker, Horn, blinkanlage, Rückfahrleuchte, Schalter-sperre für Autom.-Getr., Warnleuchten andbremse und Bremsflüssigkeitsstand)

SCORPIO '87

PLAN 9

Dezember 1986

EFF.: A/587524 JP
K87GG 14400 AA

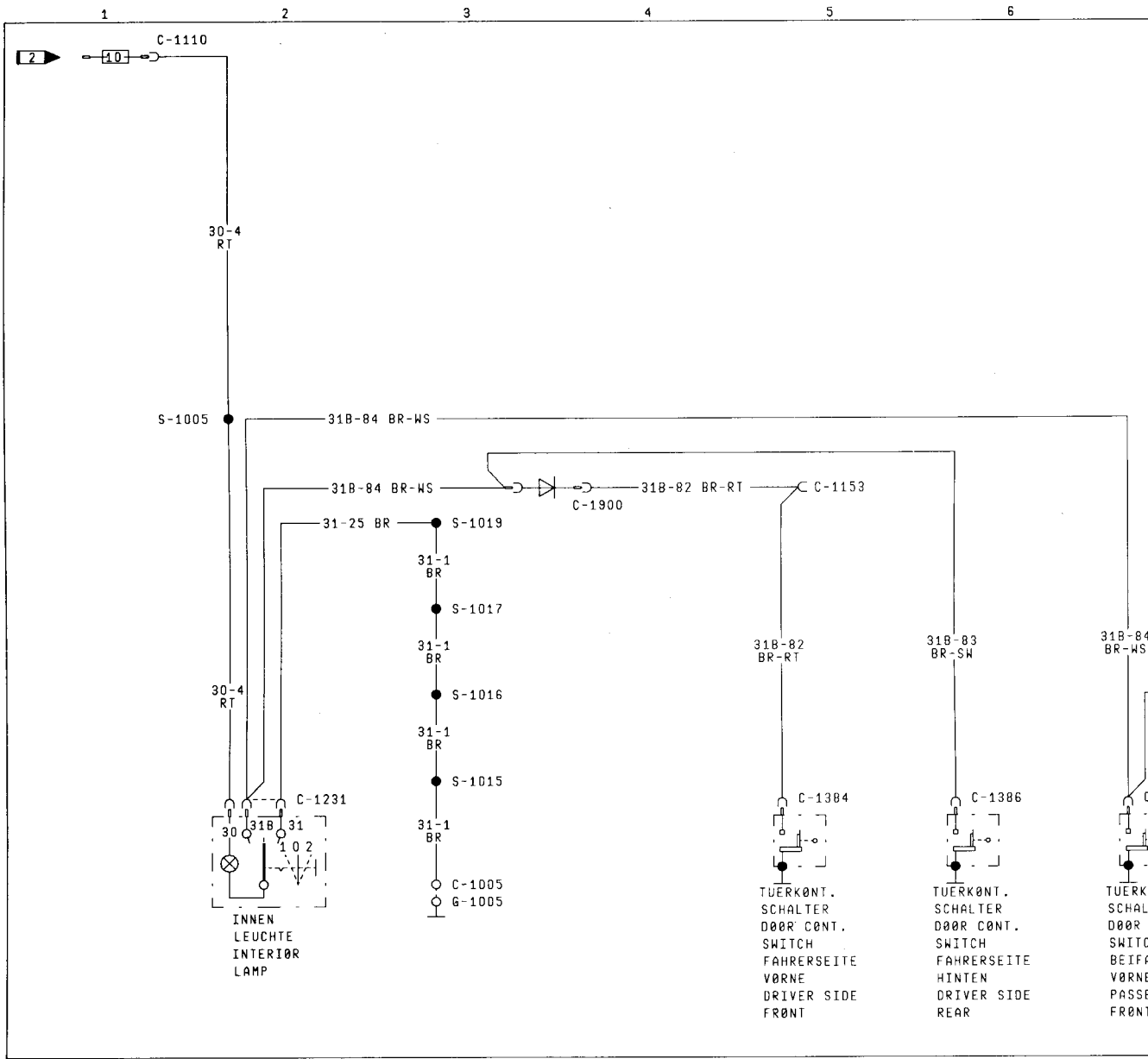

C-1005

AN/TØ G-1005

14401	31-1 BR
14401	31-29 BR
13R318	31-25 BR
14014	31- SW
19L540	31-13 BR 31-13 BR

C-1107

SICHERUNG
FUSE IN BØX 7

58- — 58K- GR-GE

C-1110

SICHERUNG
FUSE IN BØX 10

30- — 30-4 + 30-4 RT

C-1153

14401

RELAIS
RELAY
IN BØX
III

31B-82 BR-RT
31B-82 BR-RT)
30-2 RT-BL
30-2 RT-BL
30-2 RT-BL
15-5 SW
15-10 SW
(15-10 SW)

C-1222

INNEN
LEUCHTE
INTERIØR
LAMP

14401
31B-7 BR-RT
31B-7 BR-RT
31-25 BR
30-4 RT

C-1223

INNEN
LEUCHTE
HINTEN
INTERIØR
LAMP
REAR

14401
31B-7 BR-RT
31-25 BR
30-4 RT

C-1231

INNEN
LEUCHTE
INTERIØR
LAMP

14401
31B-84 BR-WS
31B-84 BR-WS
31-25 BR
30-4 RT

C-1384

TUERKØNT.
SCHALTER
FAHRERSEITE
DØØR CØNT.
SWITCH
DRIVER SIDE

14401
31B-82 BR-RT

C-1385

TUERKØNT.
SCHALTER
BEIFAHRERS.
DØØR CØNT.
SWITCH
PASS.SIDE

14401
31B-84 BR-WS
31B-85 BR-GE

C-1386

HINT.TUERKØNT.
SCHALTER
FAHRERSEITE
REAR DØØR CØNT.
SWITCH
DRIVER SIDE

14401
31B-83 BR-SW

C-1387

HINT.TUERKØNT.
SCHALTER
BEIFAHRERS.
REAR DØØR CØNT.
SWITCH
PASS.SIDE

14401
31B-85 BR-GE

C-1609

14401
31B-82 BR-RT
58K- GR-GE
31B-7 BR-RT
31B-83 BR-SW
31-42 BR

LICHT EIN WARN MØDUL
LIGHT ØN WARN. MØDULE L1

C-1900

14401
31B-83 BR-SW
31B-84 BR-WS
31B-82 BR-RT

DIØDE
DIØDE
A-SAULE FAHRERSEITE
A-PILLAR DRIVER SIDE

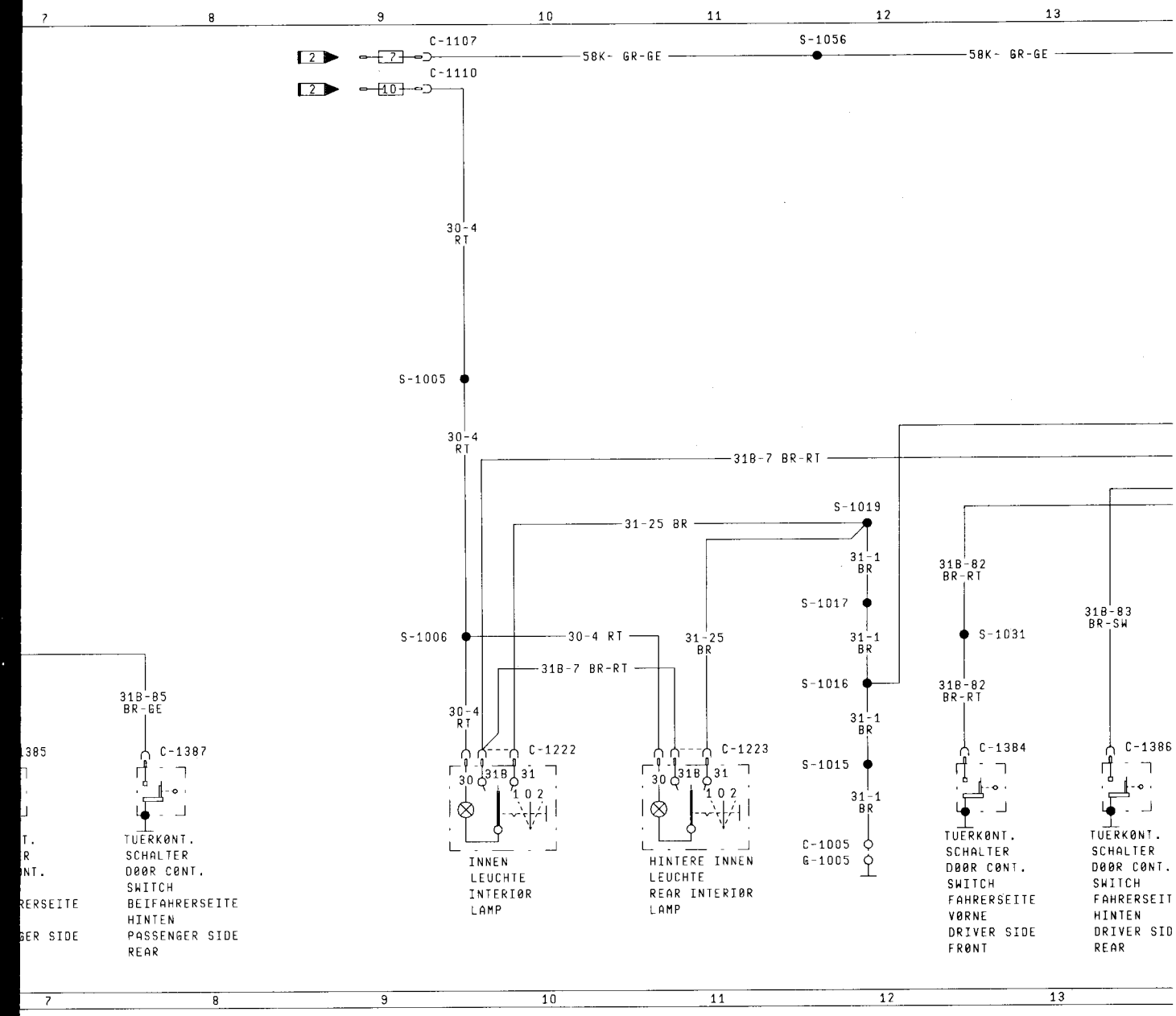

MASSE (
G-1005 (

LÖTSTEL
S-1005
S-1006
S-1015
S-1016
S-1017
S-1019
S-1031
S-1035
S-1056
S-1057

INNE
AKUS
FÜR

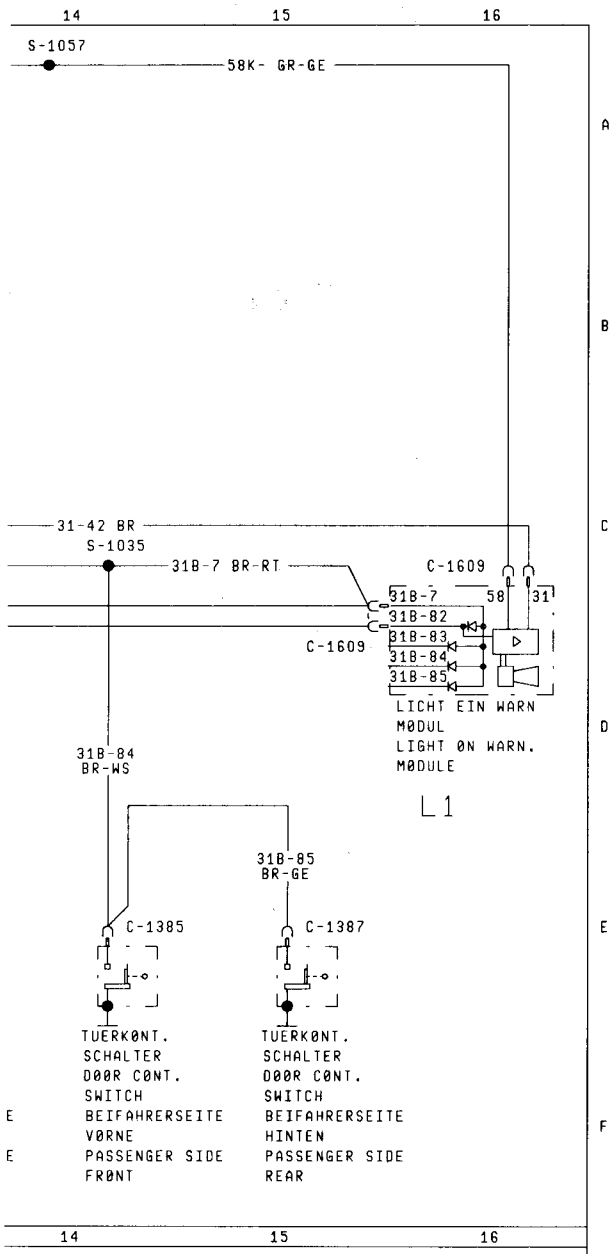

:ODES

-SAEULE FAHRERSEITE
-PILLAR DRIVER SIDE

.LEN CODES

IN 14401: NAEHE ABGANG BREMSLICHTSCHALTER
IN 14401: NEAR TAKE ØUT STØP LIGHT SWITCH
IN 14401: NAEHE ABGANG INNENLEUCHTE
IN 14401: NEAR TAKE ØUT INTERIØR LAMP
IN 14401: NAEHE ABGANG BREMSLICHTSCHALTER
IN 14401: NEAR TAKE ØUT STØP LIGHT SWITCH
IN 14401: NAEHE ABGANG BLINKERSCHALTER
IN 14401: NEAR TAKE ØUT FLASHER SWITCH
IN 14401: NAEHE ABGANG MØTØRRAUMLTG.
IN 14401: NEAR TAKE ØUT ENGINE CØMPT.WIRE
IN 14401: NAEHE ABGANG INNENLEUCHTE
IN 14401: NEAR TAKE ØUT INTERIØR LAMP
IN 14401: NAEHE ABGANG TUERKØNTAKTSCHALTER FAHRERSEITE
IN 14401: NEAR TAKE ØUT DØØR CØNTAKT DRIVER SIDE
IN 14401: NAEHE ABGANG TUERKØNT.BEIFAHRERSEITE
IN 14401: NEAR TAKE ØUT DØØR CØNT.PASSENGER SIDE
IN 14401: NAEHE ABGANG LICHTSCHALTER
IN 14401: NEAR TAKE ØUT LIGHT SWITCH
IN 14401: NAEHE ABGANG BLINKERSCHALTER
IN 14401: NEAR TAKE ØUT FLASHER SWITCH

NBELEUCHTUNG,
STISCHE WARNANZEIGE
BELEUCHTUNG

SCORPIO '87

PLAN 10

Dezember 1986

EFF.: B/021667 JP
SUP.: A/587524 JP
K87GG 14400 AA

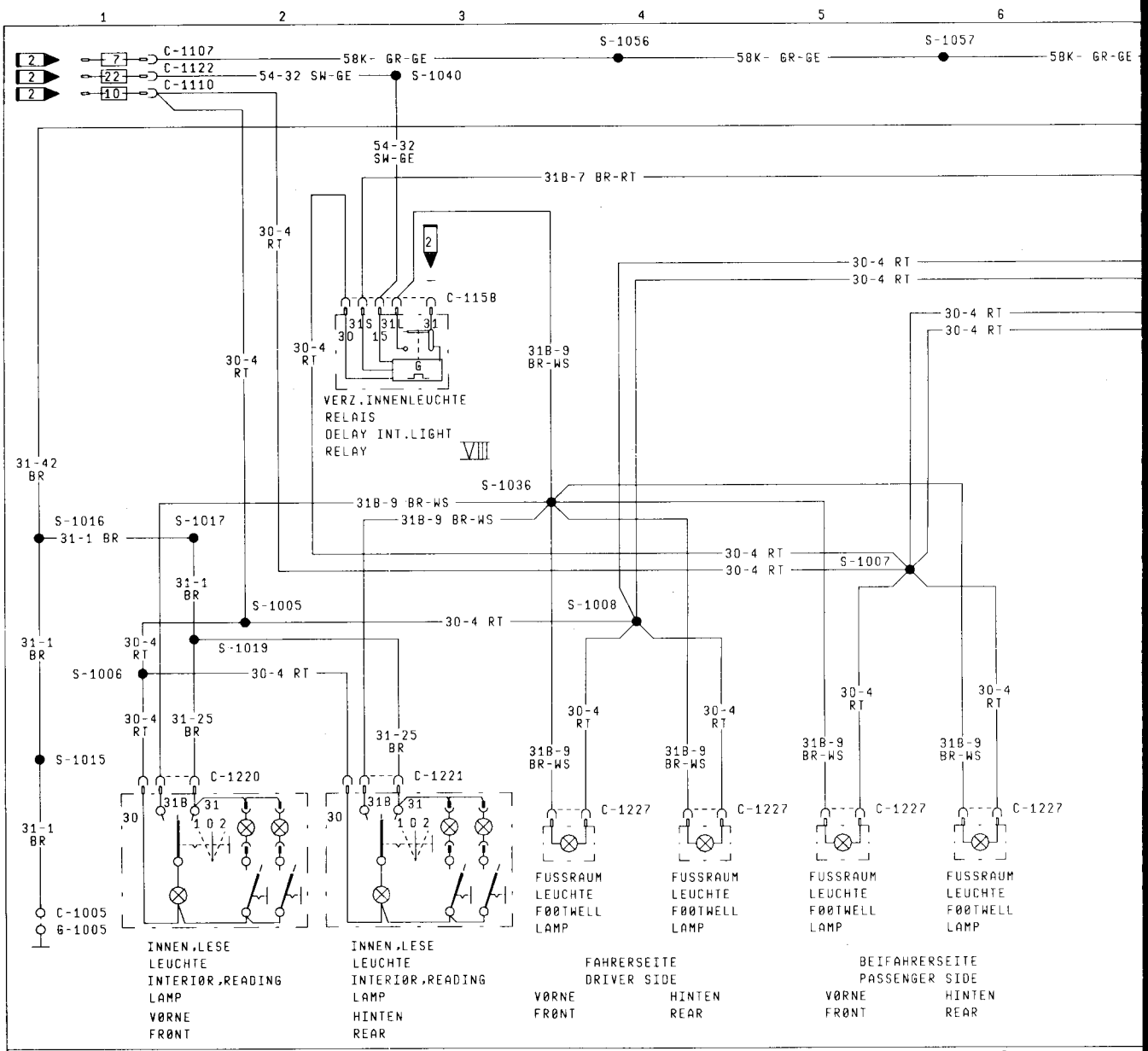
C-1107
C-1122
C-1110
58K- GR-GE
54-32 SW-GE
S-1040
S-1056
S-1057
58K- GR-GE
58K- GR-GE
54-32 SW-GE
31B-7 BR-RT
30-4 RT
C-1158
VERZ.INNENLEUCHTE RELAIS
DELAY INT.LIGHT RELAY
VIII
31B-9 BR-WS
S-1036
31-42 BR
S-1016
31-1 BR
S-1017
S-1007
S-1005
S-1008
S-1019
S-1006
31-25 BR
S-1015
C-1220
C-1221
C-1227
C-1005
G-1005
FUSSRAUM LEUCHTE FØØTWELL LAMP
INNEN.LESE LEUCHTE INTERIØR.READING LAMP VØRNE FRØNT
INNEN.LESE LEUCHTE INTERIØR.READING LAMP HINTEN REAR
FAHRERSEITE DRIVER SIDE
BEIFAHRERSEITE PASSENGER SIDE
VØRNE FRØNT
HINTEN REAR

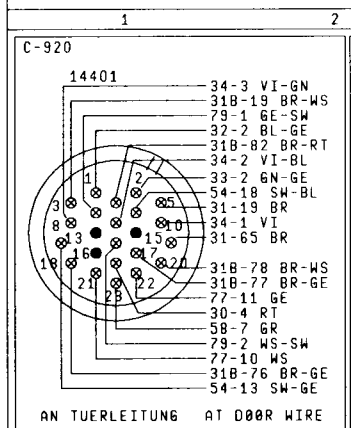
C-920
14401
34-3 VI-GN
31B-19 BR-WS
79-1 GE-SW
32-2 BL-GE
31B-82 BR-RT
34-2 VI-BL
33-2 GN-GE
54-18 SW-BL
31-19 BR
34-1 VI
31-65 BR
31B-78 BR-WS
31B-77 BR-GE
77-11 GE
30-4 RT
58-7 GR
79-2 WS-SW
77-10 WS
31B-76 BR-GE
54-13 SW-GE
AN TUERLEITUNG AT DØØR WIRE

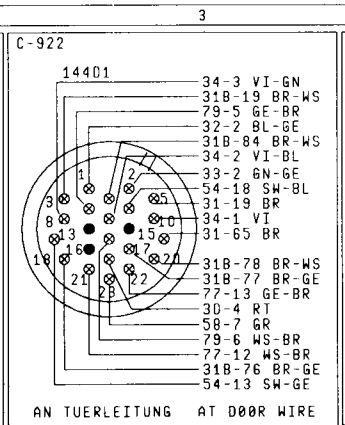
C-922
14401
34-3 VI-GN
31B-19 BR-WS
79-5 GE-BR
32-2 BL-GE
31B-84 BR-WS
34-2 VI-BL
33-2 GN-GE
54-18 SW-BL
31-19 BR
34-1 VI
31-65 BR
31B-78 BR-WS
31B-77 BR-GE
77-13 GE-BR
30-4 RT
58-7 GR
79-6 WS-BR
77-12 WS-BR
31B-76 BR-GE
54-13 SW-GE
AN TUERLEITUNG AT DØØR WIRE

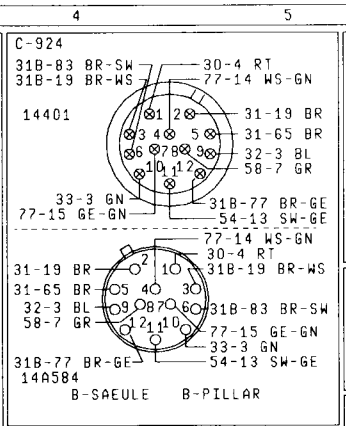
C-924
31B-83 BR-SW
31B-19 BR-WS
30-4 RT
77-14 WS-GN
14401
31-19 BR
31-65 BR
32-3 BL
58-7 GR
33-3 GN
77-15 GE-GN
31B-77 BR-GE
54-13 SW-GE
77-14 WS-GN
30-4 RT
31B-19 BR-WS
31B-83 BR-SW
77-15 GE-GN
33-3 GN
54-13 SW-GE
14A584
B-SAEULE B-PILLAR

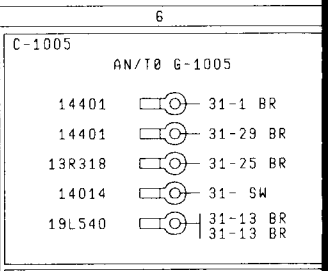
C-1005
AN/TØ G-1005
14401 31-1 BR
14401 31-29 BR
13R318 31-25 BR
14014 31- SW
19L540 31-13 BR 31-13 BR
C-1107
SICHERUNG FUSE IN BØX 7
58- 58K- GR-GE
C-1110
SICHERUNG FUSE IN BØX 10
30- 30-4 + 30-4 RT
C-1122
SICHERUNG FUSE IN BØX 22
15- 54-32 SW-GE

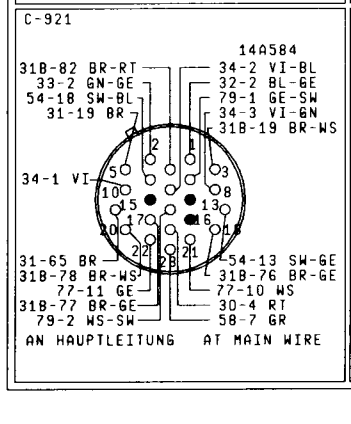
C-921
14A584
31B-82 BR-RT
33-2 GN-GE
54-18 SW-BL
31-19 BR
34-2 VI-BL
32-2 BL-GE
79-1 GE-SW
34-3 VI-GN
31B-19 BR-WS
34-1 VI
31-65 BR
31B-78 BR-WS
77-11 GE
31B-77 BR-GE
79-2 WS-SW
54-13 SW-GE
31B-76 BR-GE
77-10 WS
30-4 RT
58-7 GR
AN HAUPTLEITUNG AT MAIN WIRE

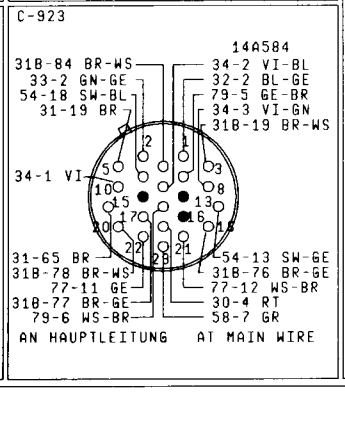
C-923
14A584
31B-84 BR-WS
33-2 GN-GE
54-18 SW-BL
31-19 BR
34-2 VI-BL
32-2 BL-GE
79-5 GE-BR
34-3 VI-GN
31B-19 BR-WS
34-1 VI
31-65 BR
31B-78 BR-WS
77-11 GE
31B-77 BR-GE
79-6 WS-BR
54-13 SW-GE
31B-76 BR-GE
77-12 WS-BR
30-4 RT
58-7 GR
AN HAUPTLEITUNG AT MAIN WIRE

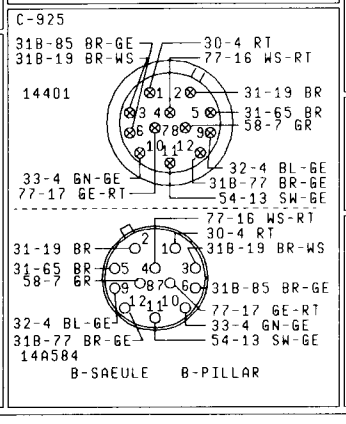
C-925
31B-85 BR-GE
31B-19 BR-WS
30-4 RT
77-16 WS-RT
14401
31-19 BR
31-65 BR
58-7 GR
33-4 GN-GE
77-17 GE-RT
32-4 BL-GE
31B-77 BR-GE
54-13 SW-GE
77-16 WS-RT
30-4 RT
31B-19 BR-WS
31B-85 BR-GE
77-17 GE-RT
33-4 GN-GE
54-13 SW-GE
14A584
B-SAEULE B-PILLAR

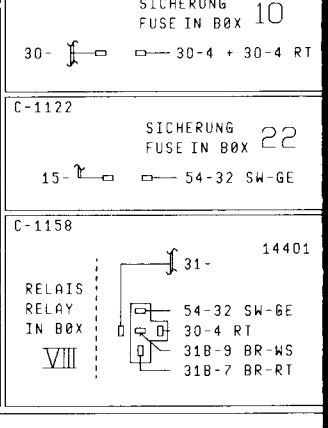
C-1158
14401
RELAIS RELAY IN BØX VIII
31-
54-32 SW-GE
30-4 RT
31B-9 BR-WS
31B-7 BR-RT

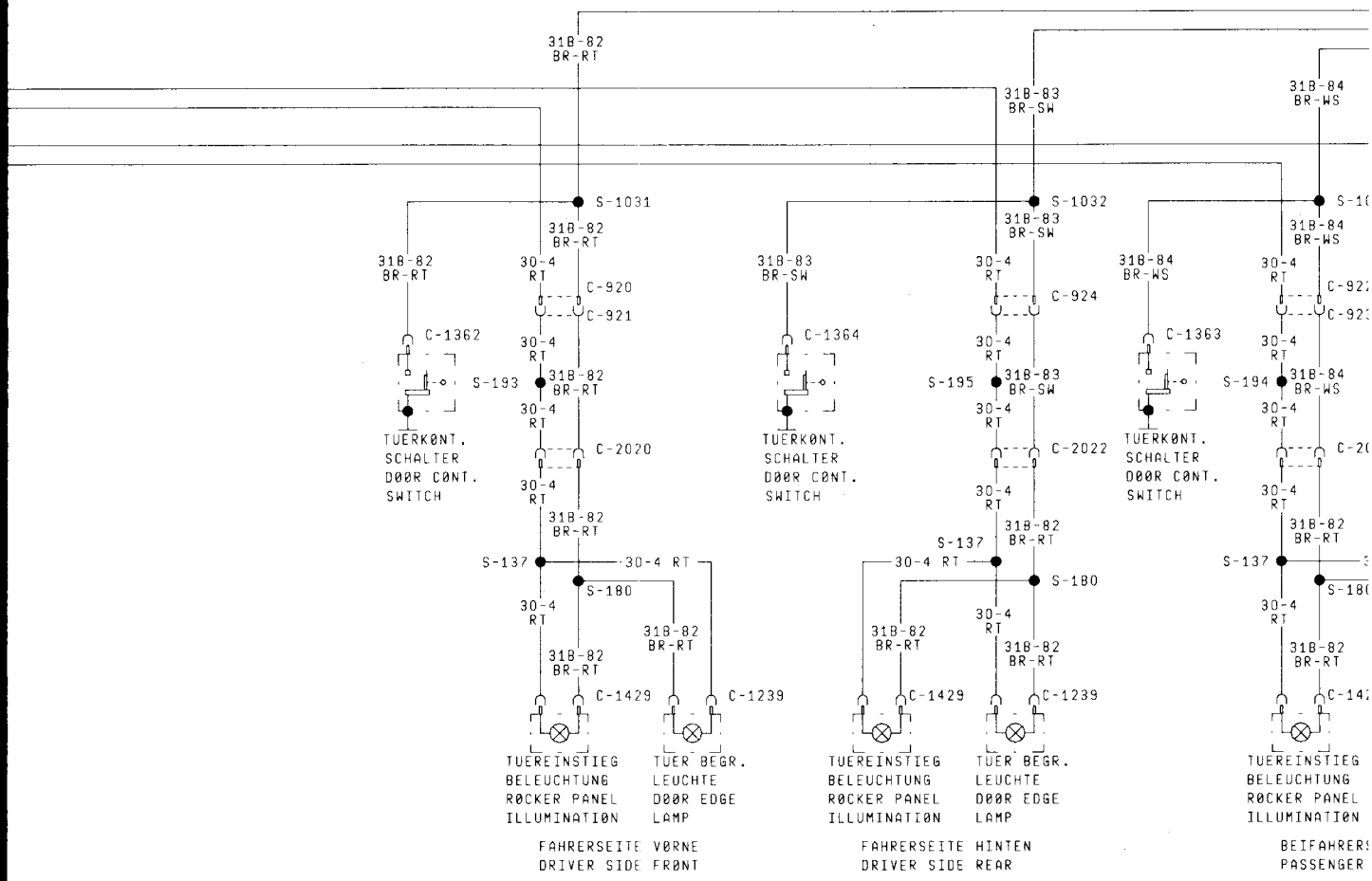

C-1220

14401

INNEN LEUCHTE INTERIØR LAMP

31B-9 BR-WS
31-25 BR
30-4 RT

C-1221

14401

INNEN LEUCHTE HINTEN INTERIØR LAMP REAR

31B-9 BR-WS
31-25 BR
30-4 RT

C-1227

14401

30-4 RT
31B-9 BR-WS

FUSSRAUM BELEUCHTUNG FØØTWELL ILLUMINATIØN

C-1239

14A584

30-4 RT
31B-82 BR-RT

TUER BEGR. LEUCHTE DØØR EDGE LAMP

C-1362

TUERKØNT. SCHALTER FAHRERSEITE DØØR CØNT. SWITCH DRIVER SIDE

14401

31B-82 BR-RT

C-1363

TUERKØNT. SCHALTER BEIFAHRERS. DØØR CØNT. SWITCH PASS.SIDE

14401

31B-84 BR-WS

C-1364

HINT.TUERKØNT. SCHALTER FAHRERSEITE REAR DØØR CØNT. SWITCH DRIVER SIDE

14401

31B-83 BR-SW

C-1365

HINT.TUERKØNT. SCHALTER BEIFAHRERS. REAR DØØR CØNT. SWITCH PASS.SIDE

14401

31B-85 BR-GE

C-1429

14A584

30-4 RT
31B-82 BR-RT

TUEREINSTIEG BELEUCHTUNG RØCKER PANEL ILLUMINATIØN

C-1608

14401

31B-82 BR-RT
58K- GR-GE
31B-85 BR-GE
31B-7 BR-RT
31B-83 BR-SW
31B-84 BR-WS
31-42 BR

LICHT EIN WARN MØDUL LIGHT ØN WARN. MØDULE 1

MASSE CODES

G-1005 A-SAEULE FAHRERSEITE
A-PILLAR DRIVER SIDE

LÖTSTELLEN CODES

S-137 IN 14A584: NAEHE ABGANG TUEREINSTIEG BELEUCHTUNG
IN 14A584: NEAR TAKE ØUT RØCKER PANEL ILLUMINATIØN
S-180 IN 14A584: NAEHE ABGANG TUEREINSTIEG BELEUCHTUNG
IN 14A584: NEAR TAKE ØUT RØCKER PANEL ILLUMINATIØN
S-193 IN 14A584: NAEHE ABGANG TUEREINSTIEG BELEUCHTUNG
IN 14A584: NEAR TAKE ØUT RØCKER PANEL ILLUMINATIØN
S-194 IN 14A584: NAEHE ABGANG TUEREINSTIEG BELEUCHTUNG
IN 14A584: NEAR TAKE ØUT RØCKER PANEL ILLUMINATIØN
S-195 IN 14A584: NAEHE ABGANG TUEREINSTIEG BELEUCHTUNG
IN 14A584: NEAR TAKE ØUT RØCKER PANEL ILLUMINATIØN
S-196 IN 14A584: NAEHE ABGANG TUEREINSTIEG BELEUCHTUNG
IN 14A584: NEAR TAKE ØUT RØCKER PANEL ILLUMINATIØN
S-1005 IN 14401: NAEHE ABGANG BREMSLICHTSCHALTER
IN 14401: NEAR TAKE ØUT STØP LIGHT SWITCH
S-1006 IN 14401: NAEHE ABGANG INNENLEUCHTE
IN 14401: NEAR TAKE ØUT INTERIØR LAMP

LÖTSTE
S-1007
S-1008
S-1015
S-1016
S-1017
S-1019
S-1031
S-1032
S-1033
S-1034
S-1036
S-1040
S-1056
S-1057

INNE
VERZ
AKUS
BELE

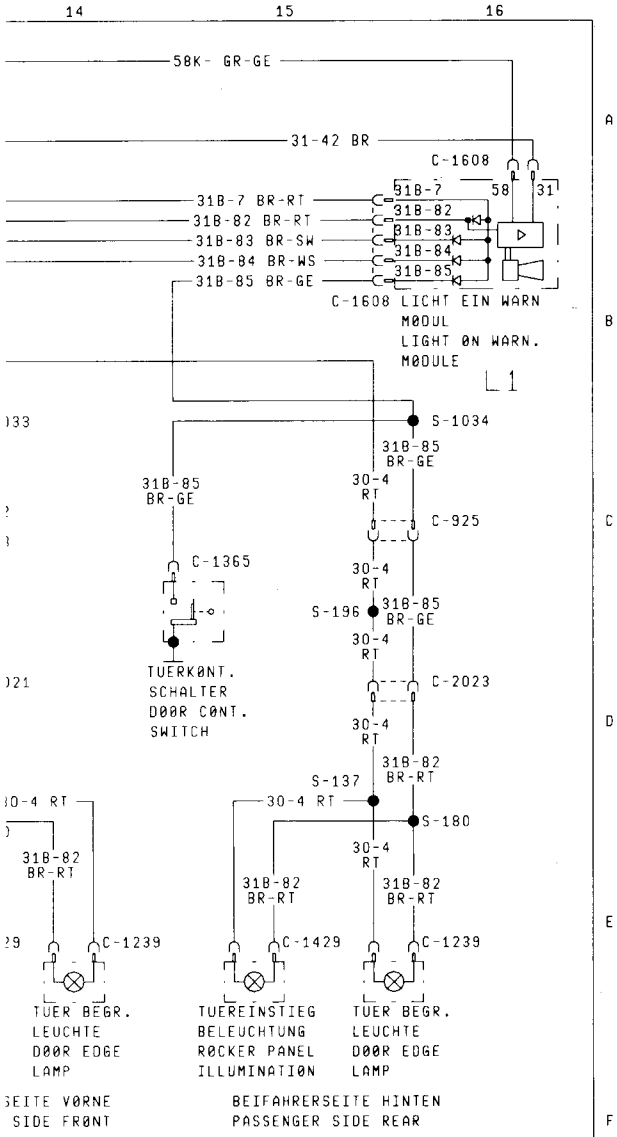

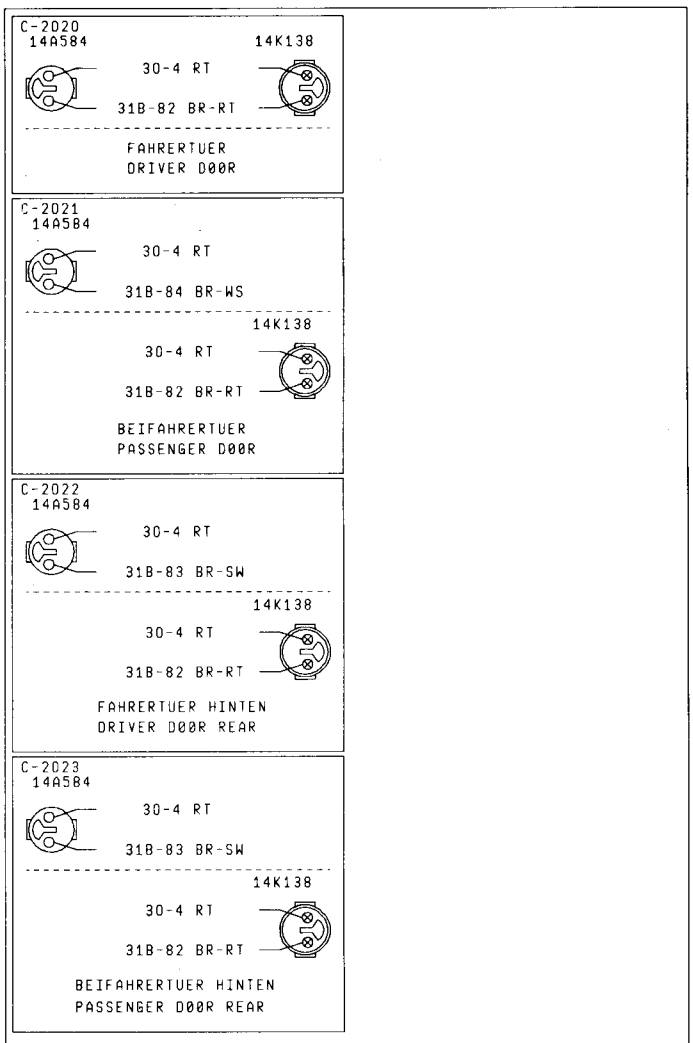

LLEN CODES

IN 14401: NAEHE ABGANG TUERLTG. LH
IN 14401: NEAR TAKE ØUT DØØR WIRE LH
IN 14401: NAEHE ABGANG TUERLTG. RH
IN 14401: NEAR TAKE ØUT DØØR WIRE RH
IN 14401: NAEHE ABGANG BREMSLICHTSCHALTER
IN 14401: NEAR TAKE ØUT STØP LIGHT SWITCH
IN 14401: NAEHE ABGANG BLINKERSCHALTER
IN 14401: NEAR TAKE ØUT FLASHER SWITCH
IN 14401: NAEHE ABGANG MØTØRRAUMLTG.
IN 14401: NEAR TAKE ØUT ENGINE CØMPT.WIRE
IN 14401: NAEHE ABGANG INNENLEUCHTE
IN 14401: NEAR TAKE ØUT INTERIØR LAMP
IN 14401: NAEHE ABGANG TUERKØNTAKTSCHALTER FAHRERSEITE
IN 14401: NEAR TAKE ØUT DØØR CØNTAKT DRIVER SIDE
IN 14401: NAEHE ABGANG TUERKØNT.FAHRERSEITE HINTEN
IN 14401: NEAR TAKE ØUT DØØR CØNT.DRIVER SIDE REAR
IN 14401: NAEHE ABGANG TUERKØNT.BEIFAHRERSEITE
IN 14401: NEAR TAKE ØUT DØØR CØNT.PASSENGER SIDE
IN 14401: NAEHE ABGANG BEIFAHRERSEITE HINTEN
IN 14401: NEAR TAKE ØUT DØØR CØNT.PASSENGER SIDE REAR
IN 14401: INSTRUMENTENBRETT RECHTE SEITE
IN 14401: INSTRUMENT PANEL RIGHT SIDE
IN 14401: NAEHE ABGANG LH BREMSBELAG GEBER
IN 14401: NEAR TAKE ØUT LH BRAKE PAD SENDER
IN 14401: NAEHE ABGANG LICHTSCHALTER
IN 14401: NEAR TAKE ØUT LIGHT SWITCH
IN 14401: NAEHE ABGANG BLINKERSCHALTER
IN 14401: NEAR TAKE ØUT FLASHER SWITCH

NBELEUCHTUNG,
ÖGERTE INNENLEUCHTEN,
STISCHE WARNANZEIGE FÜR
EUCHTUNG

SCORPIO '87

PLAN 10A

Dezember 1986

EFF.: B/021667 JP
SUP.: A/587524 JP
K87GG 14400 AA

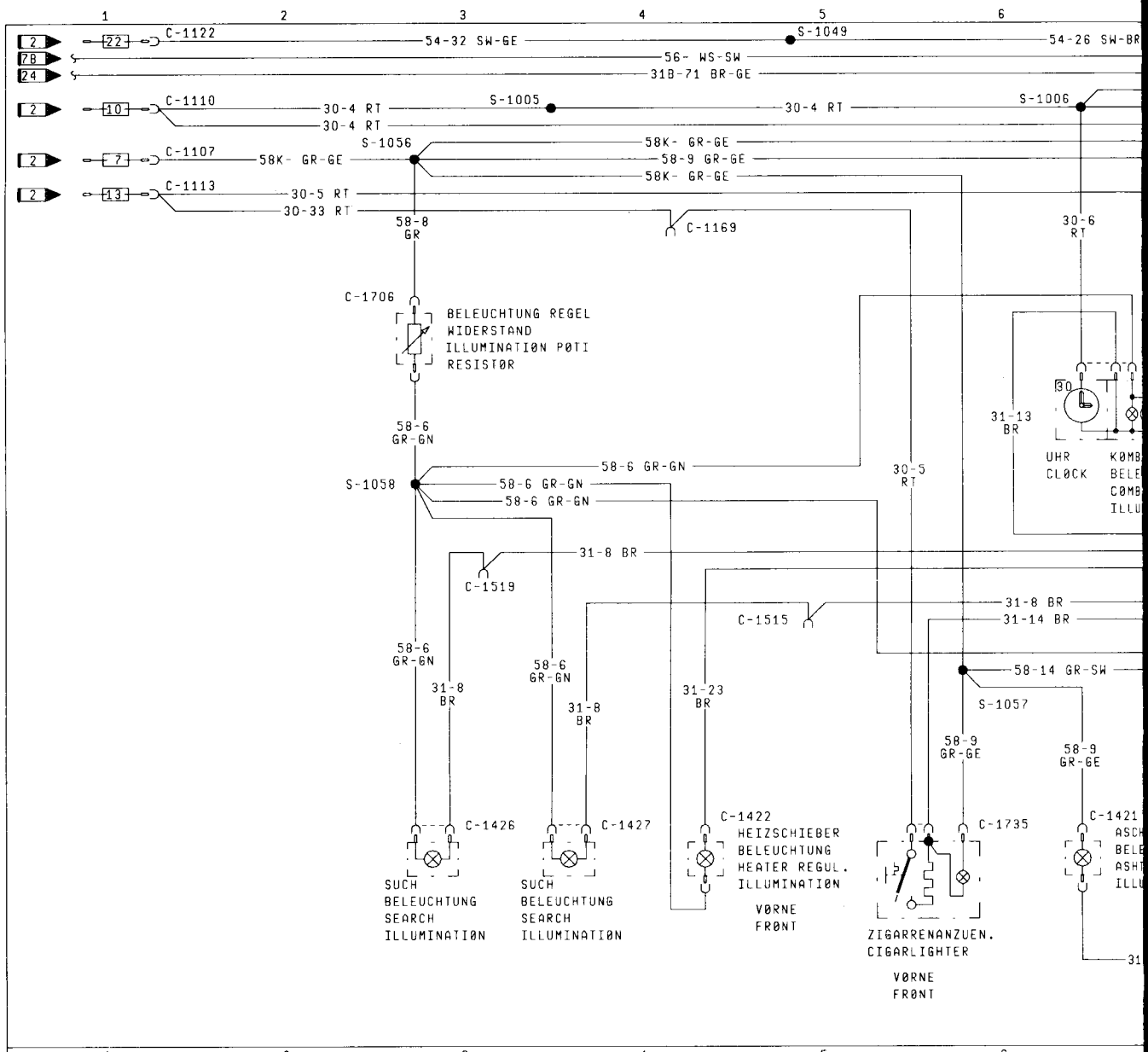

C-900

GHIA+GLS+GL 14401

1 — 58-6 GR-GN
2 — 61- BL
3 — 31B-86 BR-GN
4 — 31B-17 + 31B-17 BR-GE
5 — 31B-62 BR-GE
6 — 54-33 SW-RT
7 — 31B-37 BR-RT
8
9 — 1-3 GN 1-3 GN
10 — 31-13 BR + 31-13 BR
11 — 31-13 BR + 31-13 BR
12 — L- SW-WS

1 — R- SW-GN
2 — 9- BL
3 — 31B-88 BR-WS
4 — 56A-3 BL-WS
5 — 54-4 SW-GE
6 — 31B-57 BR-RT
7 — 31B-59 BR-WS
8
9 — 31B-87 BR-SW
10 — 31-13 BR

KØMBIINSTRUMENT
INSTRUMENT CLUSTER
(FÜR L SIEHE PLAN 1)
(FØR L SEE PAGE 1)

C-1005

AN/TØ G-1005

14401 — 31-1 BR
14401 — 31-29 BR
13R318 — 31-25 BR
14014 — 31- SW
19L540 — 31-13 BR, 31-13 BR

C-1008

AN/TØ G-1008

18A919 — 31-9 BR, 31-9 BR — NUR/ONLY EQUALISER/ BALANCE
18K912 — 31-9 BR, 31-9 BR
18K912 — 31-9 BR
14B079 — 31-23 BR
7D307 — 31-8 BR, 31-8 BR

C-1010

AN/TØ G-1010

18C619 — 31-15 BR (31-19 BR)
14A412 — BR

C-1016

AN/TØ G-1016

14K011 — 31-49 BR
2C011 — 31-49+ 31-49 BR
14401 — 31-29 BR

C-1107

SICHERUNG FUSE IN BØX 7

58- — 58K- GR-GE

C-1110

SICHERUNG FUSE IN BØX 10

30- — 30-4 + 30-4 RT

C-1113

SICHERUNG FUSE IN BØX 13

30- — 30-5 RT, 30-33 RT

C-1122

SICHERUNG FUSE IN BØX 22

15- — 54-32 SW-GE

C-1169

14401

RELAIS RELAY IN BØX G

75-1 GE
75-2 GE-SW
30-5+ 30-33 RT
31-21 BR
(31-27 BR) S

C-1237

14401

30-4 RT
31B-25 BR-RT

KØFFERRAUM LEUCHTE LH
LUGGAGE CØMPT. LAMP LH

C-1324

18C619

31B-25 BR-RT
31-19 BR

31B-19 BR-WS

HECKKLAPPE GEBER
TAILGATE SENDER

C-1356

HANDSCHUHK. SCHALTER+ LEUCHTE GLØVE BØX SWITCH+ LAMP

14401

58-14 GR-SW
31-25 BR

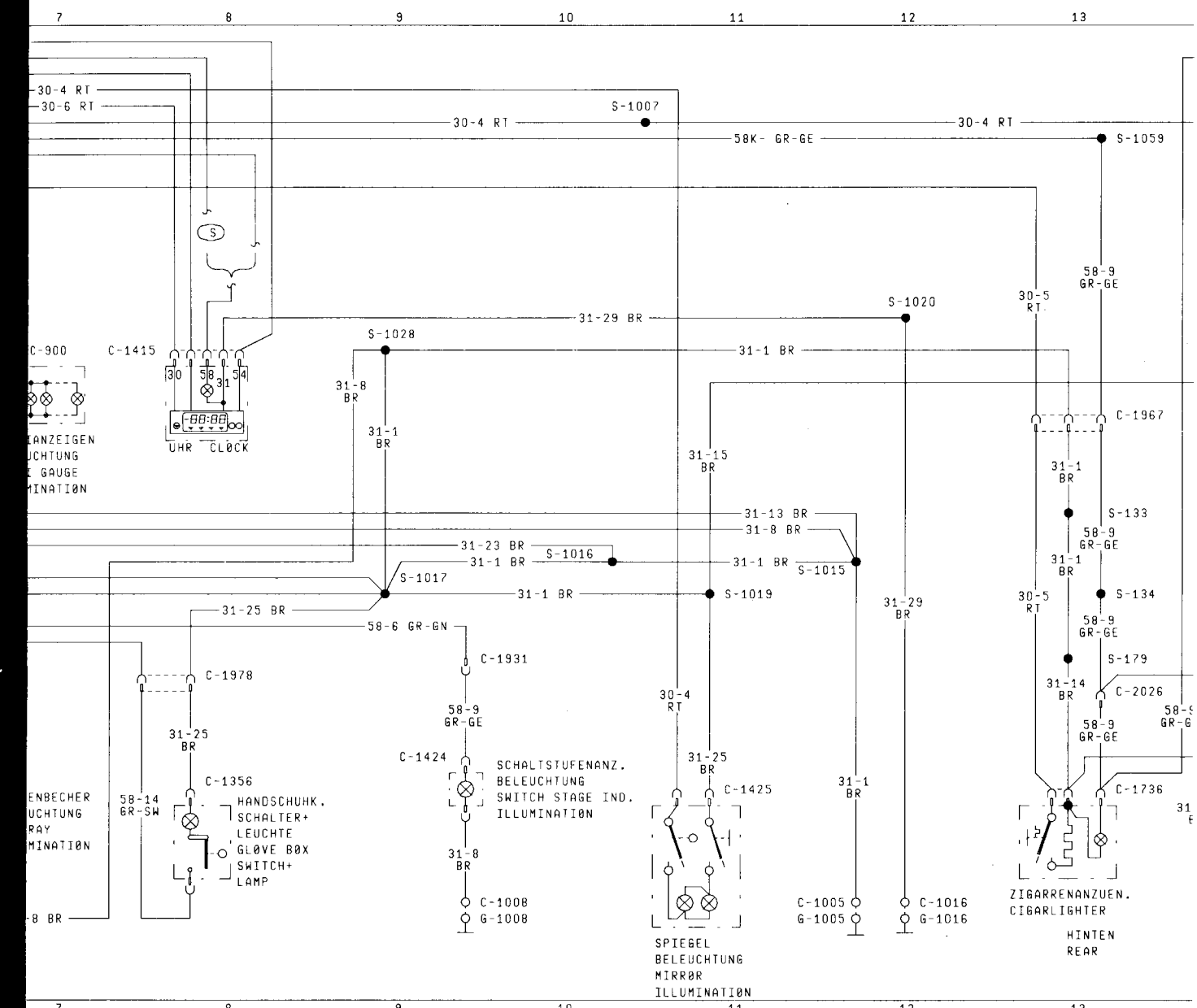

7 8 9 10 11 12 13

C-1415

14401

ZEITUHR CLØCK

31B-71 BR-GE
58-9 GR-GE
56- WS-SW (S)
30-6 RT
54-26 SW-BR
31-29 BR

C-1421

14401

ASCHENBECHER BELEUCHTUNG ASHTRAY ILLUMINATIØN

31-8 BR
58-9 GR-GE

C-1422

14401

HEIZSCHIEBER BELEUCHTUNG HEATER REGULATØR ILLUMINATIØN

58-6 GR-GN
31-23 BR

C-1424

7D307

58-9 GR-GE
31-8 BR

SCHALTSTUFENANZ. BELEUCHTUNG SWITCH STAGE IND. ILLUMINATIØN

C-1425

14401

SPIEGEL BELEUCHTUNG MIRRØR ILLUMINATIØN

31-25 BR
30-4 RT

C-1426

14401

58-6 GR-GN
31-8 BR

SUCHBELEUCHTUNG SEARCH ILLUMINATIØN

C-1427

14401

58-6 GR-GN
31-8 BR

SUCHBELEUCHTUNG SEARCH ILLUMINATIØN

C-1428

14B079

HEIZSCHIEBER BELEUCHTUNG HINTEN HEATER REGULATØR ILLUMINATIØN REAR

58-9 GR-GE
31-23 BR

MASSE CODES

G-1005 A-SAEULE FAHRERSEITE
A-PILLAR DRIVER SIDE
G-1008 NAEHE KØNSØLE
NEAR CØNSØL
G-1010 HECKKLAPPE
TAILGATE
G-1016 A-SAEULE BEIFAHRERSEITE (ELEKTRØNIK MASSE)
A-PILLAR PASSENGER SIDE (ELECTRØNIC GND)

LÖTSTELLEN CODES

S-133 IN 14B079: NAEHE ANSCHLUSS HAUPTLEITUNG
IN 14B079: NEAR CØNNECTIØN MAIN WIRE
S-134 IN 14B079: NAEHE ANSCHLUSS HAUPTLEITUNG
IN 14B079: NEAR CØNNECTIØN MAIN WIRE
S-179 IN 14B079: NAEHE ANSCHLUSS HAUPTLEITUNG
IN 14B079: NEAR CØNNECTIØN MAIN WIRE
S-187 IN 18C619: NAEHE ABGANG TUERSCHLØSS
IN 18C619: NEAR TAKE ØUT DØØR LØCKSWITCH
S-1005 IN 14401: NAEHE ABGANG BREMSLICHTSCHALTER
IN 14401: NEAR TAKE ØUT STØP LIGHT SWITCH
S-1006 IN 14401: NAEHE ABGANG INNENLEUCHTE
IN 14401: NEAR TAKE ØUT INTERIØR LAMP
S-1007 IN 14401: NAEHE ABGANG TUERLTG. LH
IN 14401: NEAR TAKE ØUT DØØR WIRE LH

LÖTSTE

S-1010
S-1015
S-1016
S-1017
S-1019
S-1020
S-1028
S-1037
S-1041
S-1049
S-1056
S-1057
S-1058
S-1059

INNE
RAUM
LESE
MENT

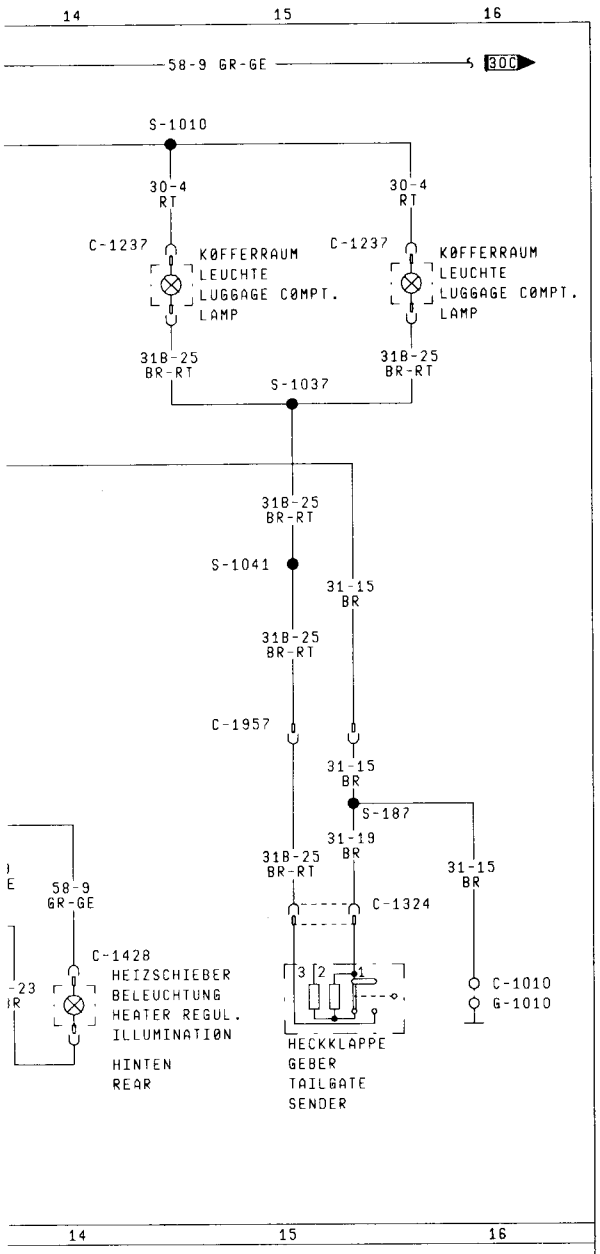

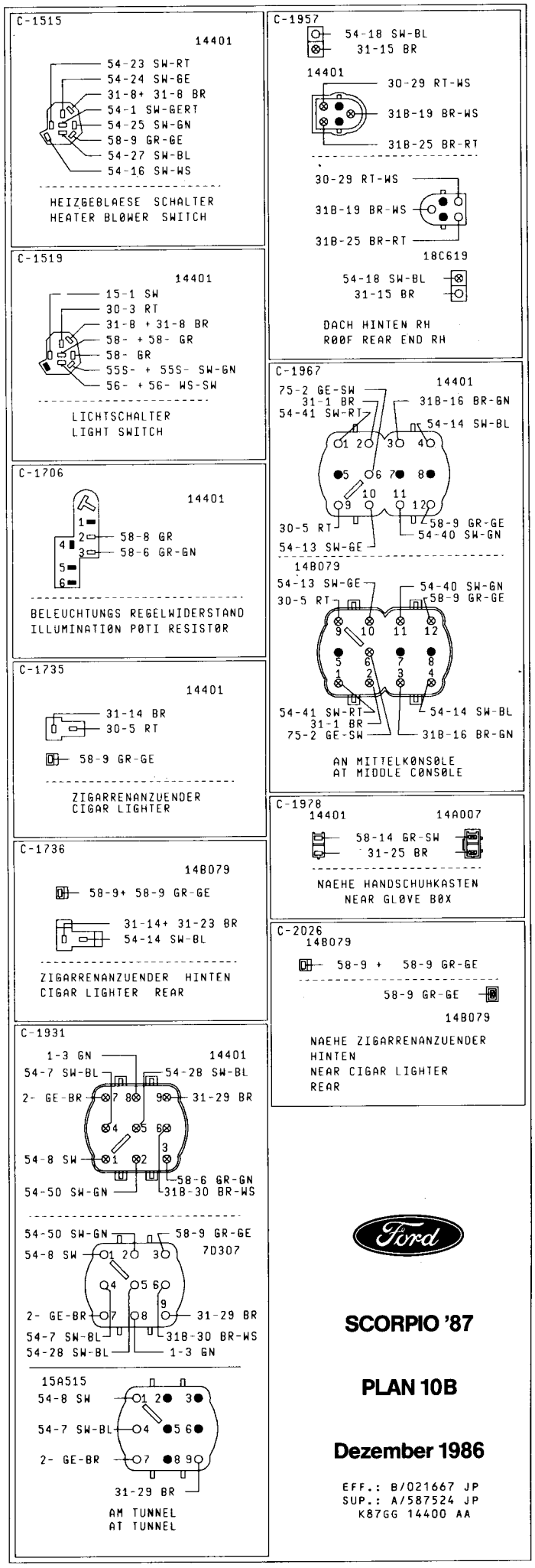

LEN CODES

IN 14401: NAEHE ABGANG KØFFERRAUMLEUCHTE
IN 14401: NEAR TAKE ØUT LUGGAGE CØMPT.LAMP
IN 14401: NAEHE ABGANG BREMSLICHTSCHALTER
IN 14401: NEAR TAKE ØUT STØP LIGHT SWITCH
IN 14401: NAEHE ABGANG BLINKERSCHALTER
IN 14401: NEAR TAKE ØUT FLASHER SWITCH
IN 14401: NAEHE ABGANG MØTØRRAUMLTG.
IN 14401: NEAR TAKE ØUT ENGINE CØMPT.WIRE
IN 14401: NAEHE ABGANG INNENLEUCHTE
IN 14401: NEAR TAKE ØUT INTERIØR LAMP
IN 14401: NAEHE ABGANG LICHTSCHALTER
IN 14401: NEAR TAKE ØUT LIGHT SWITCH
IN 14401: NAEHE ABGANG MITTELKØNSØLE
IN 14401: NEAR TAKE ØUT MIDDLE CØNSØLE
IN 14401: NAEHE ABGANG KØFFERRAUMLEUCHTE
IN 14401: NEAR TAKE ØUT LUGGAGE CØMPT.LAMP
IN 14401: NAEHE BØX
IN 14401: NEAR BØX
IN 14401: NAEHE ABGANG BREMSLICHTSCHALTER
IN 14401: NEAR TAKE ØUT STØP LIGHT SWITCH
IN 14401: NAEHE ABGANG LICHTSCHALTER
IN 14401: NEAR TAKE ØUT LIGHT SWITCH
IN 14401: NAEHE ABGANG BLINKERSCHALTER
IN 14401: NEAR TAKE ØUT FLASHER SWITCH
IN 14401: NAEHE ABGANG BREMSLICHTSCHALTER
IN 14401: NEAR TAKE ØUT STØP LIGHT SWITCH
IN 14401: NAEHE ABGANG MITTELKØNSØLE
IN 14401: NEAR TAKE ØUT MIDDLE CØNSØLE

**NBELEUCHTUNG, U.A. KOFFER-, MOTOR-
/- UND INSTRUMENTEN-BELEUCHTUNG,
LAMPEN, BELEUCHTUNG KOMBIINSTRU-
T, SUCH- UND -SPIEGELBELEUCHTUNG**

Ford

SCORPIO '87

PLAN 10B

Dezember 1986

EFF.: B/021667 JP
SUP.: A/587524 JP
K87GG 14400 AA

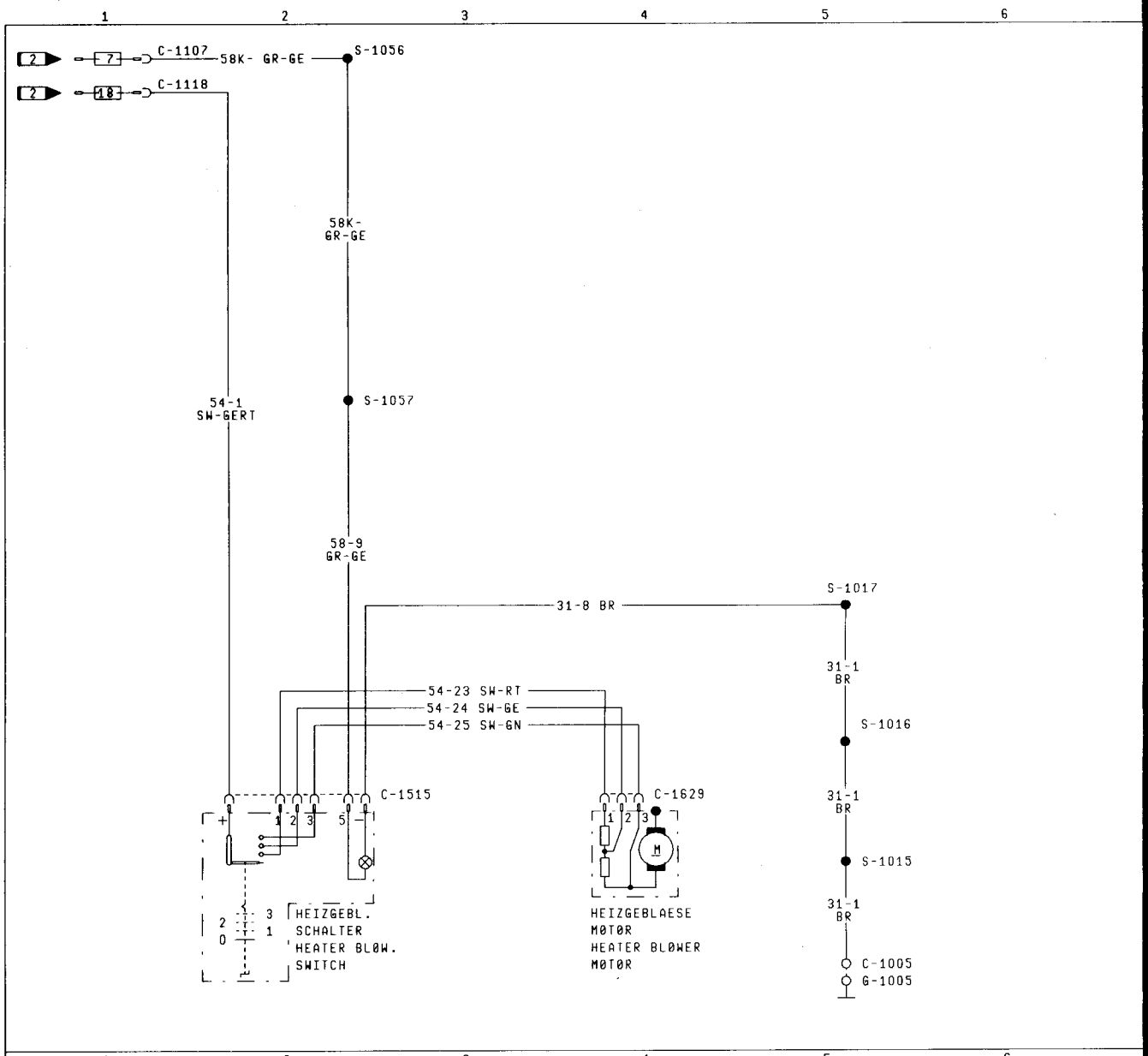

C-1003

AN/TØ G-1003

14401	31-3 BR (31-5 BR)	
14K011	31- SW	
14K011	31-29 BR (31-29 BR)	
19949	31-18 BR	
5K762	SW	
2C011	31-17 BR	

C-1005

AN/TØ G-1005

14401	31-1 BR
14401	31-29 BR
13R318	31-25 BR
14014	31- SW
19L540	31-13 BR, 31-13 BR

C-1107

SICHERUNG 7
FUSE IN BØX

58- — 58K- GR-GE, 58-1 GR

C-1118

SICHERUNG 18
FUSE IN BØX

15- — 54-1 SW-GERT

C-1515

14401

54-23 SW-RT
54-24 SW-GE
31-8+ 31-8 BR
54-1 SW-GERT
54-25 SW-GN
58-9 GR-GE
54-27 SW-BL
54-16 SW-WS

HEIZGEBLAESE SCHALTER
HEATER BLØWER SWITCH

C-1629

14401

HEIZGEBLAESE MØTØR / HEATER BLØWER MØTØR

54-24 SW-GE
54-25 SW-GN
54-23 SW-RT

C-1635

2A204

VAKUUM PUMPE / VACUUM PUMP

54-27 SW-BL
31-62 BR

C-1655

2A204

54-27 SW-BL
31-62 BR

UMLUFTHEIZUNG VENTIL
RE-CIRCUL.HEAT. VALVE

C-1656

14401 (2A204) — 2A204

54-27+ 54-27 SW-BL
31-62+ 31-62 BR

UMLUFTHEIZUNG VENTIL
RE-CIRCUL.HEAT. VALVE

C-1905

14401 (2A204)

31-62 BR — 54-27 SW-BL

DIØDE
DIØDE

C-1956

14401

1-3 GN, 1-3 GN — 54-27 SW-BL, 54-16 SW-WS
31-62 BR — 1 2 3
30-28 RT — 4 5 6
7 8 9 — 15-11 SW
54-61 SW-BL
54-15 SW-RT

19949

54-15 SW-RT
54-61 SW-BL
54-27 SW-BL
7 8 9 — 15-11 SW
30-28 RT — 4 5 6
31-62 BR — 1 2 3
1-3 GN — 54-16 SW-WS

INSTRUMENTENBRETT
INSTRUMENT PANEL

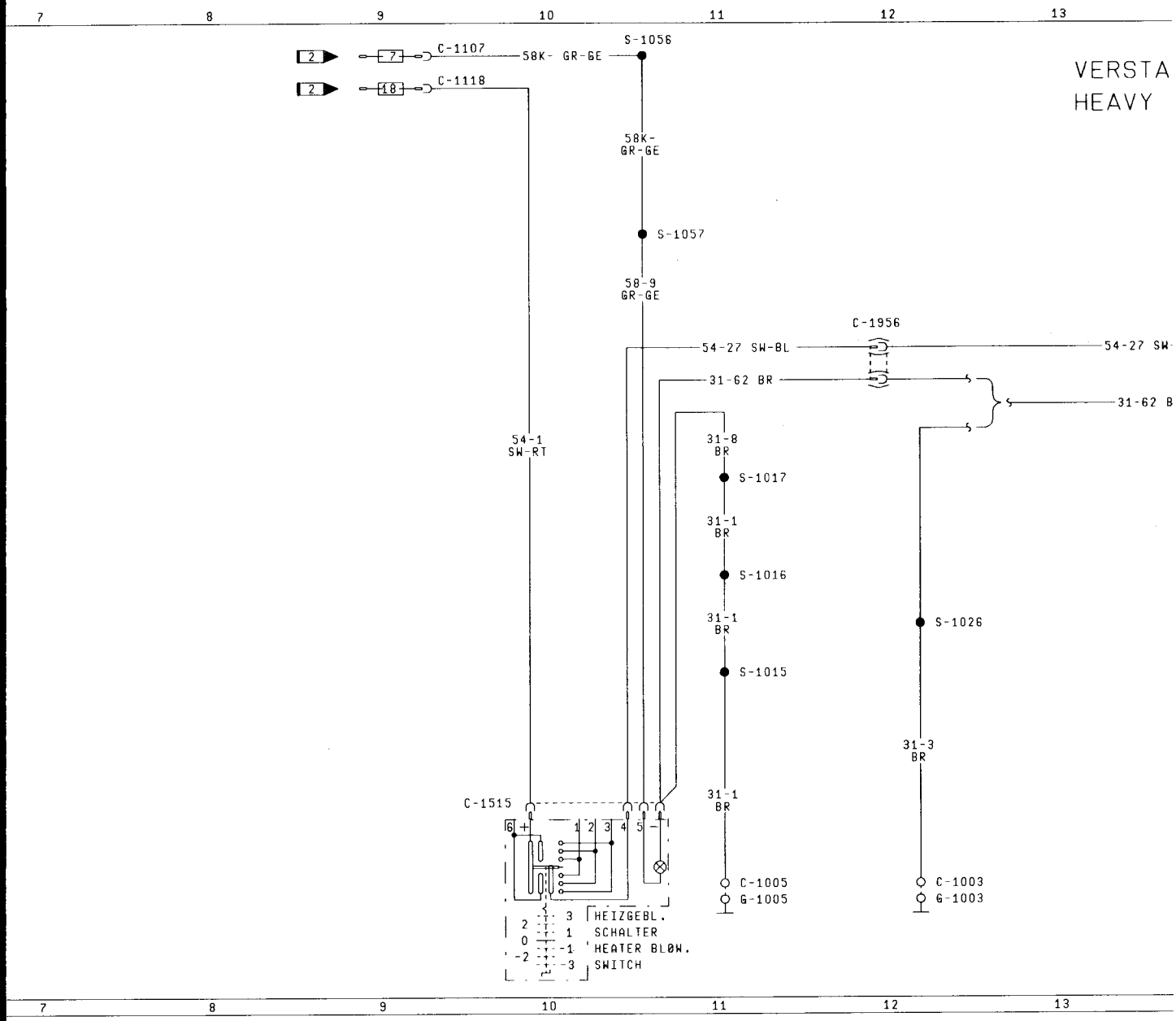

MASSE
G-1003
G-1005

LÖTSTE
S-1015
S-1016
S-1017
S-1026
S-1056
S-1057

LÜFT
DIES

14 15 16

ERKTE HEIZUNG
DUTY HEATER

A

B

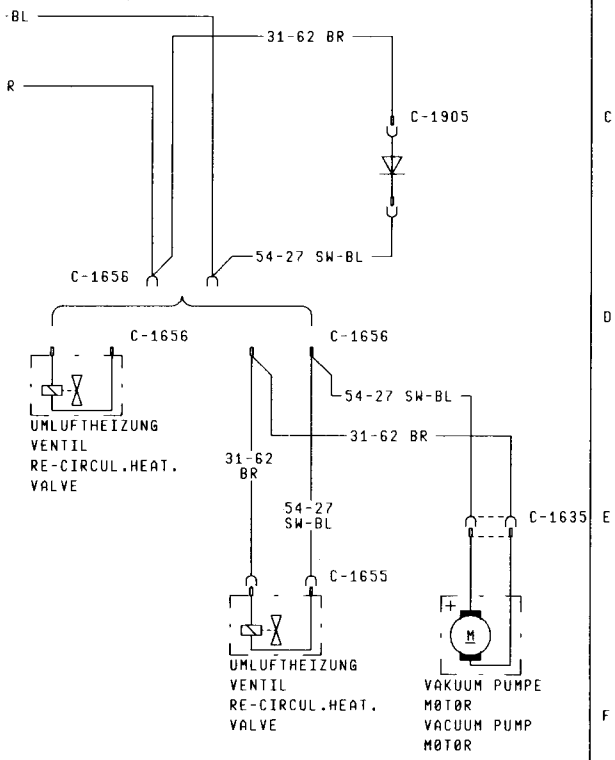

C D E F

14 15 16

CODES
NAEHE SCHEINWERFER FAHRERSEITE NEAR PANEL HEADL.MØUNT.DRIVER SIDE A-SAEULE FAHRERSEITE A-PILLAR DRIVER SIDE

LLEN CODES
IN 14401: NAEHE ABGANG BREMSLICHTSCHALTER IN 14401: NEAR TAKE ØUT STØP LIGHT SWITCH IN 14401: NAEHE ABGANG BLINKERSCHALTER IN 14401: NEAR TAKE ØUT FLASHER SWITCH IN 14401: NAEHE ABGANG MØTØRRAUMLTG. IN 14401: NEAR TAKE ØUT ENGINE CØMPT.WIRE IN 14401: NAEHE ABGANG HAUPTSCHEINWERFER LH IN 14401: NEAR TAKE ØUT MAIN HEAD BEAM LAMP LH IN 14401: NAEHE ABGANG LICHTSCHALTER IN 14401: NEAR TAKE ØUT LIGHT SWITCH IN 14401: NAEHE ABGANG BLINKERSCHALTER IN 14401: NEAR TAKE ØUT FLASHER SWITCH

UNG, HEIZUNG, VERSTÄRKTE HEIZUNG
EL

SCORPIO '87

PLAN 11

Dezember 1986

EFF.: A/587524 JP
K87GG 14400 AA

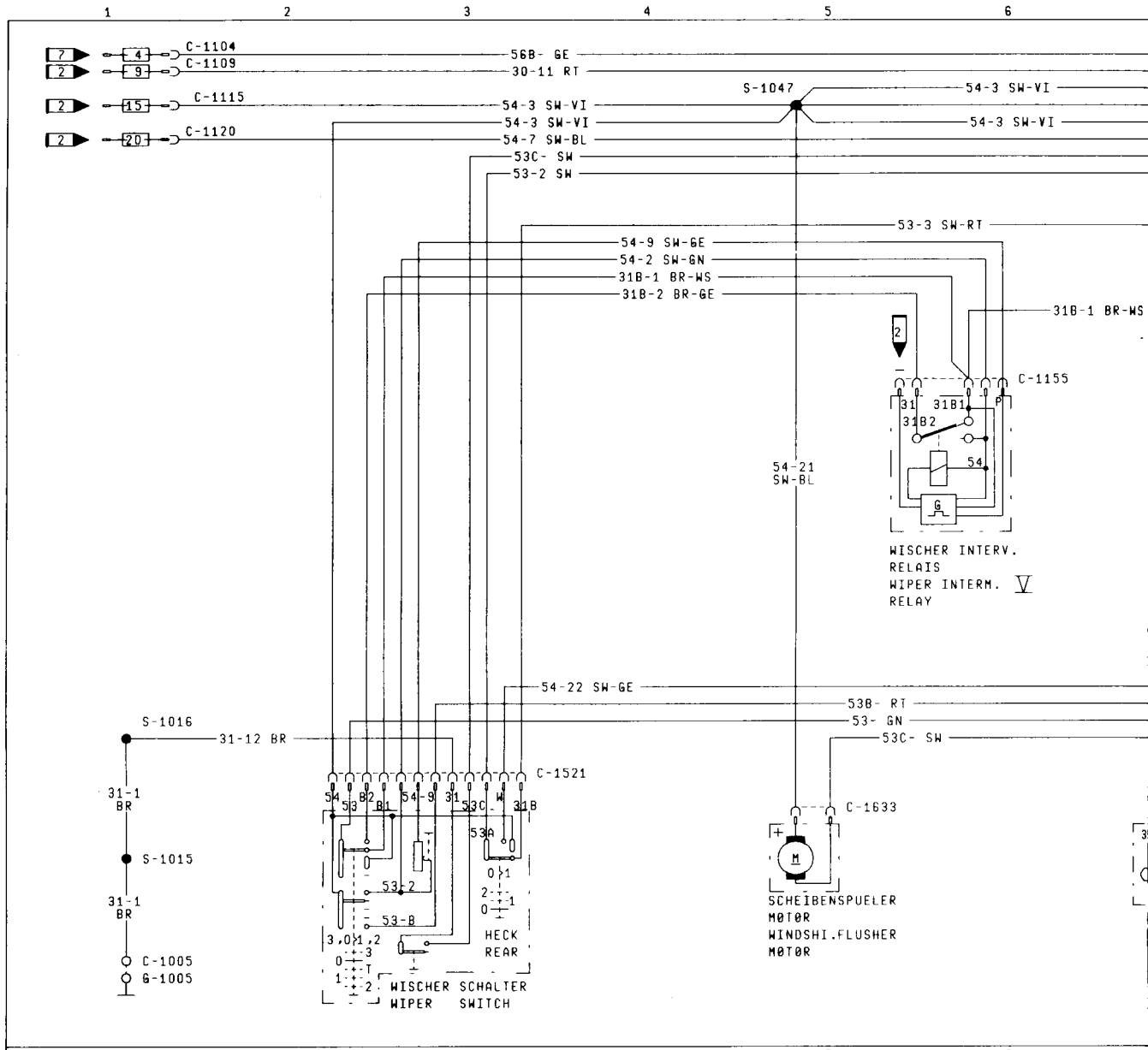

C-1003 — AN/TO G-1003

14401	31-3 BR (31-5 BR)
14K011	31- SW
14K011	31-29 BR (31-29 BR)
19949	31-18 BR
5K762	SW
2C011	31-17 BR

C-1004 — AN/TO G-1004

14401	31-2 BR (31-4 BR)
	31-2 BR, 31-12 BR
13K081	31-12 BR
13K197	31-50 BR

C-1005 — AN/TO G-1005

14401	31-1 BR
14401	31-29 BR
13R318	31-25 BR
14014	31- SW
19L540	31-13 BR, 31-13 BR

C-1009 — AN/TO G-1009

14401 — 31-7 BR

C-1104 — SICHERUNG FUSE IN BOX 4

56B- — 56B-2 GE (56B- GE)

C-1109 — SICHERUNG FUSE IN BOX 9

30- — 30-11 RT

C-1115 — SICHERUNG FUSE IN BOX 15

15- — 54-3 SW-VI

C-1120 — SICHERUNG FUSE IN BOX 20

15- — 54-7 SW-BL

C-1155 — RELAIS RELAY IN BOX V — 14401

31-
54-2 SW-GN
31B-1 BR-WS
31B-1 BR-WS
54-9 SW-GE
31B-2 BR-GE

C-1156 — RELAIS RELAY IN BOX VI — 14401

31-
31B-1 BR-WS
31B-1 BR-WS
54-8 SW
54-8 SW
54-3 SW-VI
53-2 SW

C-1157 — RELAIS RELAY IN BOX VII — 14401

31-
30-11 RT
30-22 RT-GE
53C- + 53C- SW
56B- + 56B-1 GE
(56- WS-SW)
(56- WS-SW) (S)
53-1 SW-GE

C-1351 — 7D307

31B-30 BR-WS
31-8 BR
54-8 SW
54-7+ 54-7 SW-BL

AUTOM.GETR.SPERR SCHALTER
AUTOM.GEAR BLOCKING SWITCH

C-1360 — 15A515

54-7 SW-BL
54-8 SW

RUECKFAHRLEUCHTE SCHALTER
BACK UP LAMP SWITCH

C-1521 — 14401

53B- RT
54-3 SW-VI
31-12 BR
53- GN
53-3 SW-RT
31B-2 BR-GE
53C- SW
54-2 SW-GN
54-22 SW-GE
53-2 SW
54-9 SW-GE
31B-1 BR-WS

WISCHER SCHALTER
WIPER SWITCH

C-1628 — 14K124

54-3 SW-VI
53-2 SW

HINTEN WISCHER MOTOR
REAR WIPER MOTOR

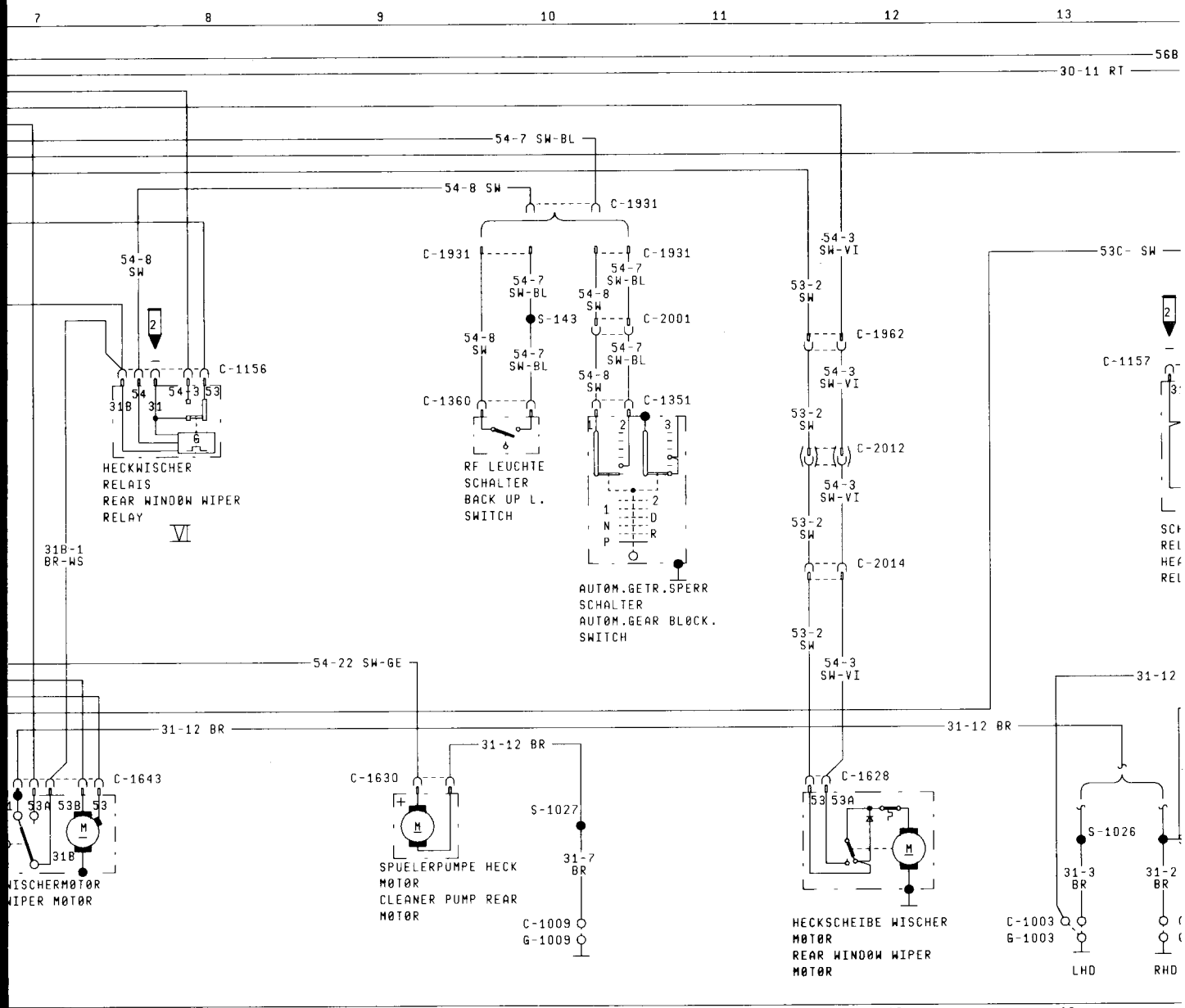
7 8 9 10 11 12 13
56B
30-11 RT
54-7 SW-BL
54-8 SW
C-1931
C-1931
C-1931
54-8 SW
54-7 SW-BL
S-143
54-8 SW
54-7 SW-BL
C-1360
54-7 SW-BL
54-8 SW
C-2001
54-7 SW-BL
54-8 SW
C-1351
54-3 SW-VI
53-2 SW
C-1962
54-3 SW-VI
53-2 SW
C-2012
54-3 SW-VI
53-2 SW
C-2014
53-2 SW
54-3 SW-VI
53C- SW
C-1157
C-1156
54
54-3
53
31B
31
HECKWISCHER RELAIS
REAR WINDOW WIPER RELAY
VI
31B-1 BR-WS
RF LEUCHTE SCHALTER
BACK UP L. SWITCH
1 2 3
1 2
N D
P R
AUTOM.GETR.SPERR SCHALTER
AUTOM.GEAR BLOCK. SWITCH
54-22 SW-GE
31-12
31-12 BR
31-12 BR
31-12 BR
C-1643
53A 53B 53
31B
WISCHERMOTOR
WIPER MOTOR
C-1630
SPUELERPUMPE HECK MOTOR
CLEANER PUMP REAR MOTOR
S-1027
31-7 BR
C-1009
G-1009
C-1628
53 53A
HECKSCHEIBE WISCHER MOTOR
REAR WINDOW WIPER MOTOR
S-1026
31-3 BR
31-2 BR
C-1003
G-1003
LHD
RHD

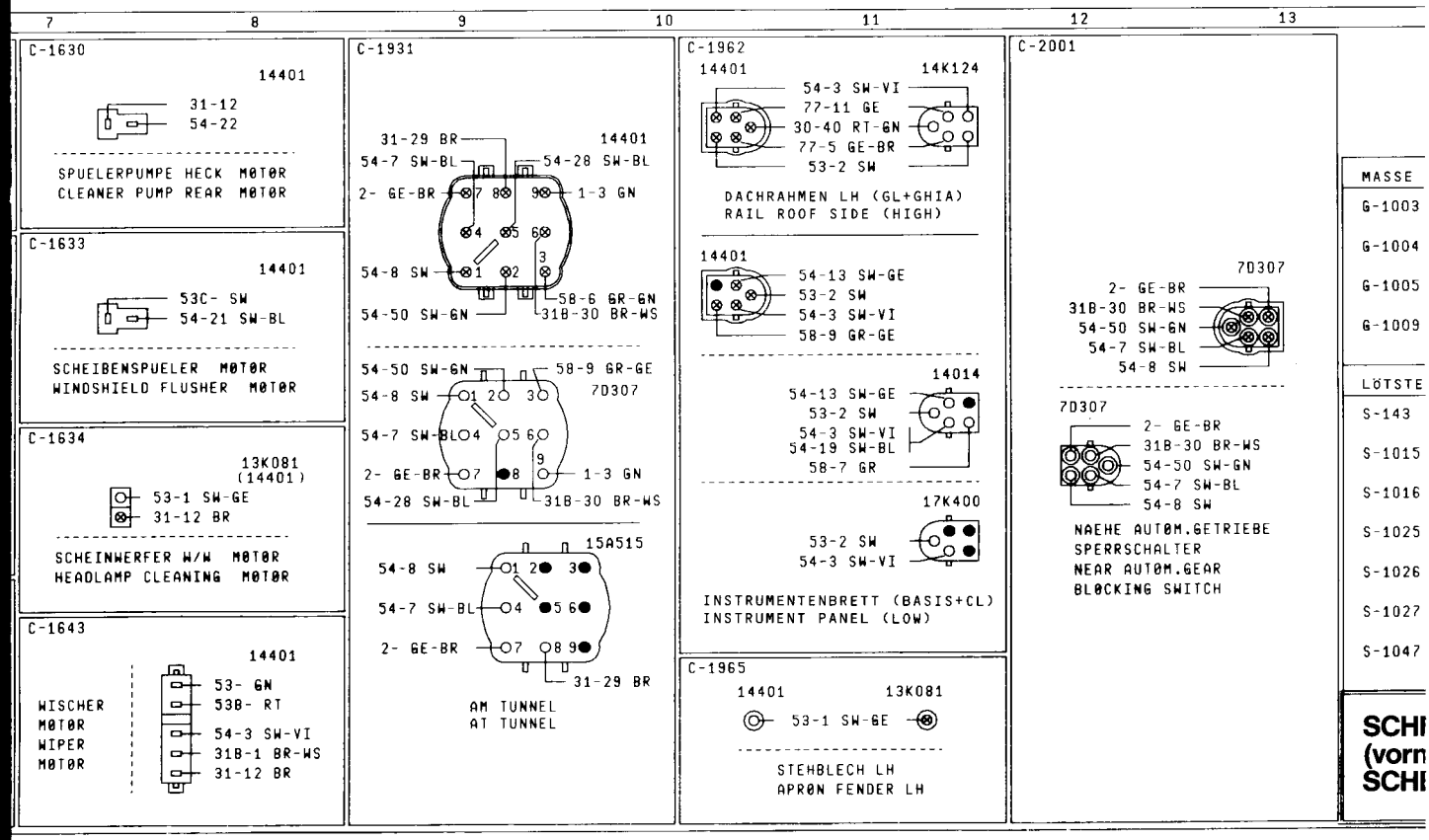
7 8 9 10 11 12 13
C-1630
14401
31-12
54-22
SPUELERPUMPE HECK MOTOR
CLEANER PUMP REAR MOTOR
C-1633
14401
53C- SW
54-21 SW-BL
SCHEIBENSPUELER MOTOR
WINDSHIELD FLUSHER MOTOR
C-1634
13K081
(14401)
53-1 SW-GE
31-12 BR
SCHEINWERFER W/W MOTOR
HEADLAMP CLEANING MOTOR
C-1643
14401
WISCHER MOTOR
WIPER MOTOR
53- GN
53B- RT
54-3 SW-VI
31B-1 BR-WS
31-12 BR
C-1931
14401
31-29 BR
54-7 SW-BL
54-28 SW-BL
2- GE-BR
1-3 GN
54-8 SW
58-6 GR-GN
54-50 SW-GN
31B-30 BR-WS
54-50 SW-GN
58-9 GR-GE
7D307
54-8 SW
54-7 SW-BL
2- GE-BR
1-3 GN
54-28 SW-BL
31B-30 BR-WS
15A515
54-8 SW
54-7 SW-BL
2- GE-BR
31-29 BR
AM TUNNEL
AT TUNNEL
C-1962
14401
14K124
54-3 SW-VI
77-11 GE
30-40 RT-GN
77-5 GE-BR
53-2 SW
DACHRAHMEN LH (GL+GHIA)
RAIL ROOF SIDE (HIGH)
14401
54-13 SW-GE
53-2 SW
54-3 SW-VI
58-9 GR-GE
14014
54-13 SW-GE
53-2 SW
54-3 SW-VI
54-19 SW-BL
58-7 GR
17K400
53-2 SW
54-3 SW-VI
INSTRUMENTENBRETT (BASIS+CL)
INSTRUMENT PANEL (LOW)
C-1965
14401
13K081
53-1 SW-GE
STEHBLECH LH
APRON FENDER LH
C-2001
7D307
2- GE-BR
31B-30 BR-WS
54-50 SW-GN
54-7 SW-BL
54-8 SW
7D307
2- GE-BR
31B-30 BR-WS
54-50 SW-GN
54-7 SW-BL
54-8 SW
NAEHE AUTOM.GETRIEBE SPERRSCHALTER
NEAR AUTOM.GEAR BLOCKING SWITCH
MASSE
G-1003
G-1004
G-1005
G-1009
LOTSTE
S-143
S-1015
S-1016
S-1025
S-1026
S-1027
S-1047
SCHI
(vorn
SCHI

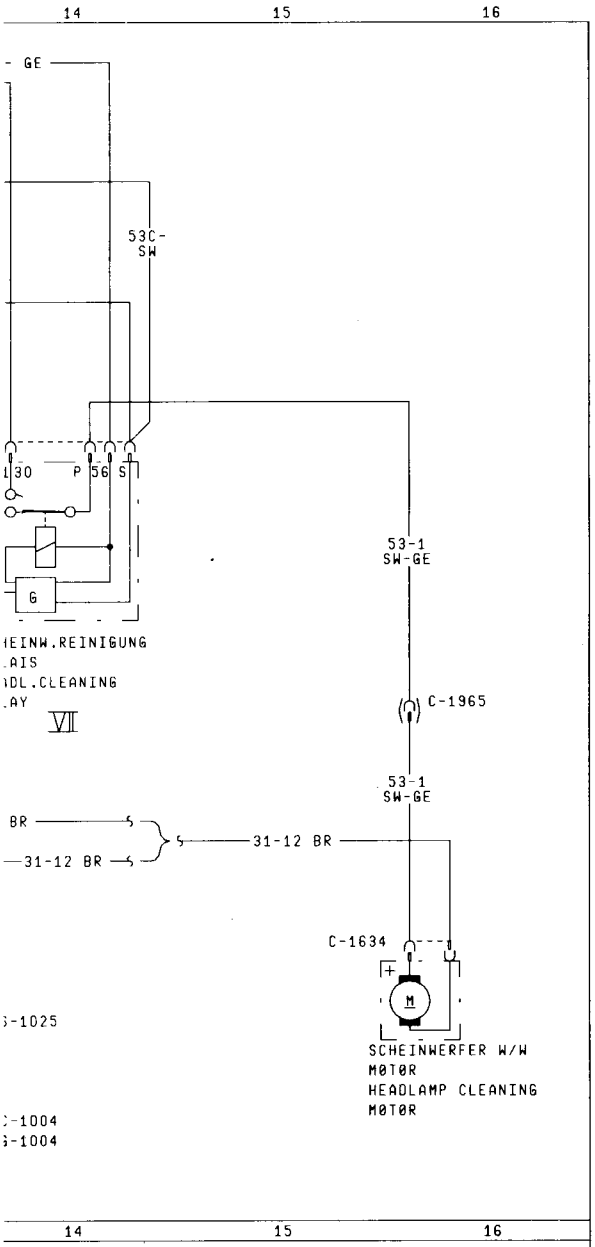

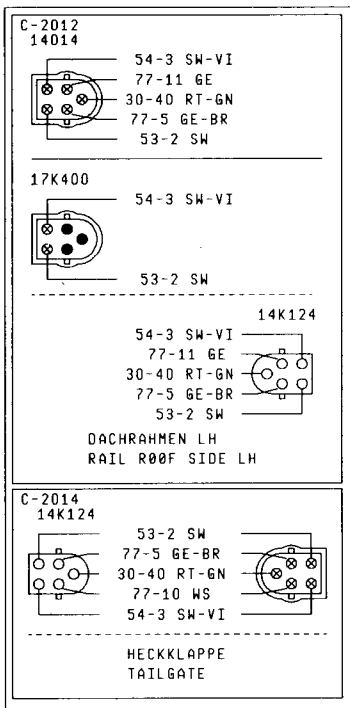

CODES

NAEHE SCHEINWERFER FAHRERSEITE
NEAR PANEL HEADL.M0UNT.DRIVER SIDE
NAEHE SCHEINWERFER BEIFAHRERSEITE
NEAR PANEL HEADL.M0UNT.PASSENGER SIDE
A-SAEULE FAHRERSEITE
A-PILLAR DRIVER SIDE
0UERTRAEGER HINTEN
CR0SS MEMBER REAR

LLEN CODES

IN 15A515: NAEHE RUECKFAHRLEUCHTENSCHALTER
IN 15A515: NEAR BACK UP LAMP SWITCH
IN 14401: NAEHE ABGANG BREMSLICHTSCHALTER
IN 14401: NEAR TAKE 0UT ST0P LIGHT SWITCH
IN 14401: NAEHE ABGANG BLINKERSCHALTER
IN 14401: NEAR TAKE 0UT FLASHER SWITCH
IN 14401: NAEHE ABGANG HAUPTSCHEINWERFER RH
IN 14401: NEAR TAKE 0UT MAIN HEAD BEAM LAMP RH
IN 14401: NAEHE ABGANG HAUPTSCHEINWERFER LH
IN 14401: NEAR TAKE 0UT MAIN HEAD BEAM LAMP LH
IN 14401: NAEHE ABGANG KENNZEICHENLEUCHTE
IN 14401: NEAR TAKE 0UT LICENCE PLATE LAMP
IN 14401: NAEHE B0X
IN 14401: NEAR B0X

EIBENWISCH/WASCHANLAGE
und hinten),
EINWERFER-WASCHANLAGE

SCORPIO '87

PLAN 12

Dezember 1986

EFF.: A/587524 JP
K87GG 14400 AA

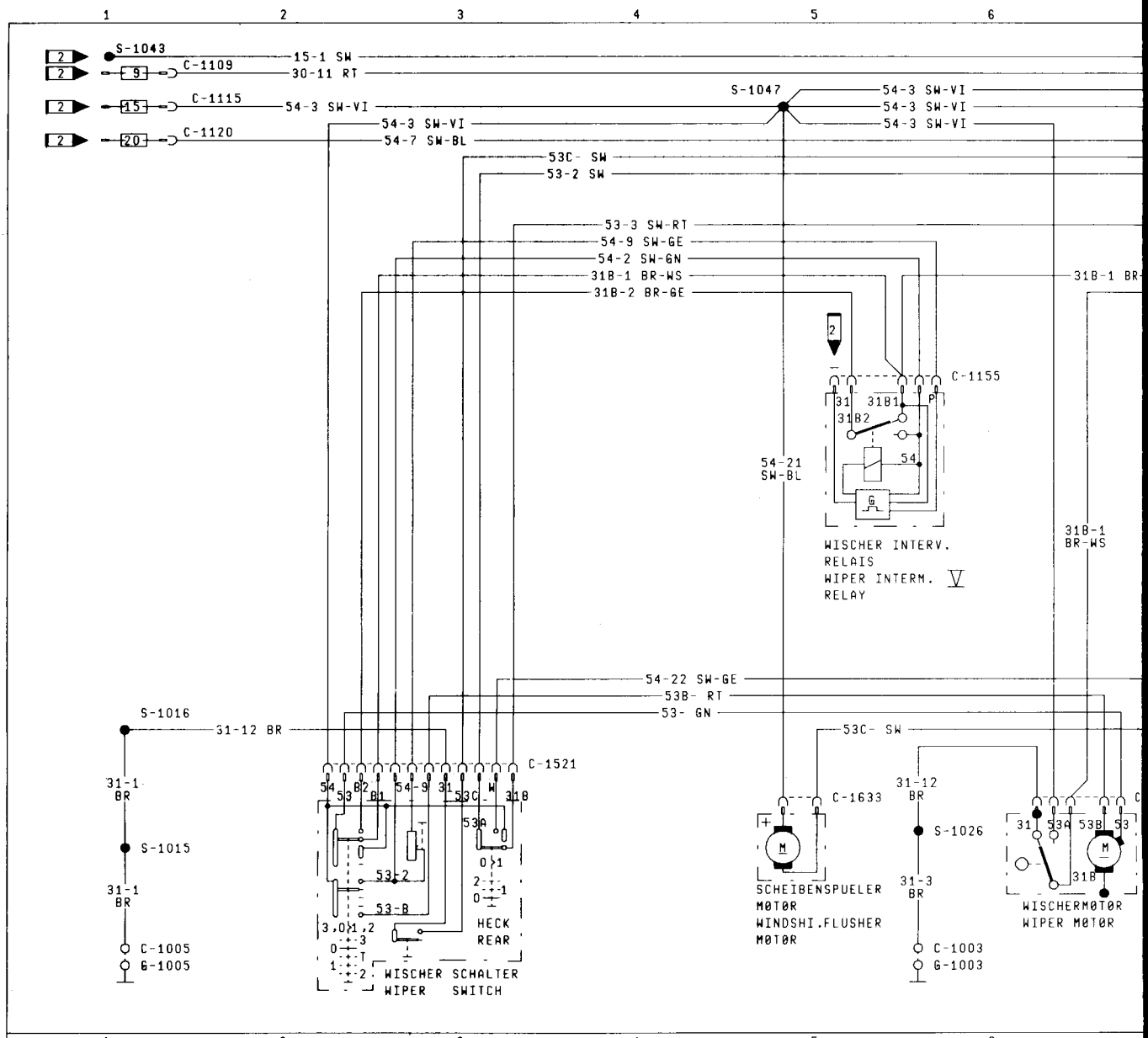

C-1003 — AN/TO G-1003

14401	31-3 BR (31-5 BR)
14K011	31- SW
14K011	31-29 BR (31-29 BR)
19949	31-18 BR
5K762	SW
2C011	31-17 BR

C-1004 — AN/TO G-1004

14401	31-2 BR (31-4 BR)
	31-2 BR, 31-12 BR
13K081	31-12 BR
13K197	31-50 BR

C-1005 — AN/TO G-1005

14401	31-1 BR
14401	31-29 BR
13R318	31-25 BR
14014	31- SW
19L540	31-13 BR, 31-13 BR

C-1009 — AN/TO G-1009

14401 — 31-7 BR

C-1109 — SICHERUNG FUSE IN BOX 9

30- — 30-11 RT

C-1115 — SICHERUNG FUSE IN BOX 15

15- — 54-3 SW-VI

C-1120 — SICHERUNG FUSE IN BOX 20

15- — 54-7 SW-BL

C-1155 — RELAIS RELAY IN BOX V

14401: 31-; 54-2 SW-GN; 31B-1 BR-WS; 31B-1 BR-WS; 54-9 SW-GE; 31B-2 BR-GE

C-1156 — RELAIS RELAY IN BOX VI

14401: 31-; 31B-1 BR-WS; 31B-1 BR-WS; 54-8 SW; 54-8 SW; 54-3 SW-VI; 53-2 SW

C-1157 — RELAIS RELAY IN BOX VII

14401: 31-; 30-11 RT; 30-22 RT-GE; 53C- + 53C- SW; 56B- + 56B-1 GE; (56- WS-SW) (S); (56- WS-SW); 53-1 SW-GE

C-1351 — 7D307

31B-30 BR-WS; 31-8 BR; 54-8 SW; 54-7+ 54-7 SW-BL

AUTOM.GETR.SPERR SCHALTER
AUTOM.GEAR BLOCKING SWITCH

C-1360 — 15A515

54-7 SW-BL; 54-8 SW

RUECKFAHRLEUCHTE SCHALTER
BACK UP LAMP SWITCH

C-1519 — 14401

15-1 SW; 30-3 RT; 31-8 + 31-8 BR; 58- + 58- GR; 58- GR; 55S- + 55S- SW-GN; 56- + 56- WS-SW

LICHTSCHALTER
LIGHT SWITCH

C-1521 — 14401

53B- RT; 54-3 SW-VI; 31-12 BR; 53- GN; 53-3 SW-RT; 31B-2 BR-GE; 53C- SW; 53-2 SW; 54-9 SW-GE; 31B-1 BR-WS; 54-2 SW-GN; 54-22 SW-GE

WISCHER SCHALTER
WIPER SWITCH

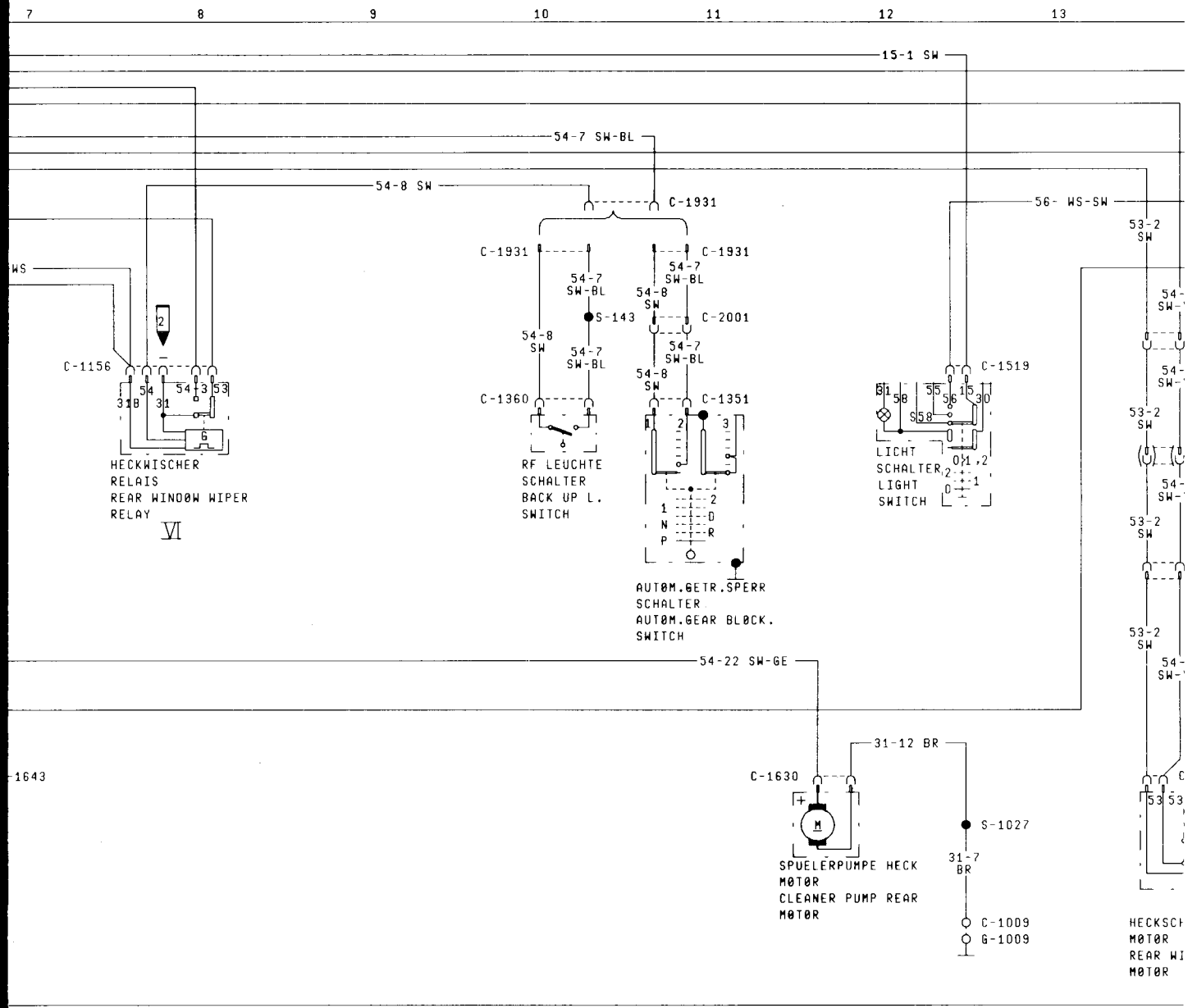

C-1628

14K124

54-3 SW-VI
53-2 SW

HINTEN WISCHER MOTOR
REAR WIPER MOTOR

C-1630

14401

31-12
54-22

SPUELERPUMPE HECK MOTOR
CLEANER PUMP REAR MOTOR

C-1633

14401

53C- SW
54-21 SW-BL

SCHEIBENSPUELER MOTOR
WINDSHIELD FLUSHER MOTOR

C-1634

13K081
(14401)

53-1 SW-GE
31-12 BR

SCHEINWERFER W/W MOTOR
HEADLAMP CLEANING MOTOR

C-1643

WISCHER MOTOR
WIPER MOTOR

14401

53- GN
53B- RT
54-3 SW-VI
31B-1 BR-WS
31-12 BR

C-1931

14401

31-29 BR
54-7 SW-BL
54-28 SW-BL
2- GE-BR
1-3 GN
54-8 SW
58-6 GR-GN
54-50 SW-GN
31B-30 BR-WS

54-50 SW-GN
58-9 GR-GE
7D307
54-8 SW
54-7 SW-BL
2- GE-BR
1-3 GN
54-28 SW-BL
31B-30 BR-WS

15A515

54-8 SW
54-7 SW-BL
2- GE-BR
31-29 BR

AM TUNNEL
AT TUNNEL

C-1962

14401
14K124

54-3 SW-VI
77-11 GE
30-40 RT-GN
77-5 GE-BR
53-2 SW

DACHRAHMEN LH (GL+GHIA)
RAIL ROOF SIDE LH (HIGH)

14401

54-13 SW-GE
53-2 SW
54-3 SW-VI
58-9 GR-GE

14014

54-13 SW-GE
53-2 SW
54-3 SW-VI
54-19 SW-BL
58-7 GR

17K400

53-2 SW
54-3 SW-VI

INSTRUMENTENBRETT (BASIS+CL)
INSTRUMENT PANEL (LOW)

MASSE C

G-1003 N
N
G-1004 N
N
G-1005 A
A
G-1009 0
C

LÖTSTELL

S-143 I
I
S-1015 I
I
S-1016 I
I
S-1025 I
I
S-1026 I
I
S-1027 I
I
S-1043 I
I
S-1047 I
I
S-1092 I
I

SCHE
(vorn
SCHE
– SCH

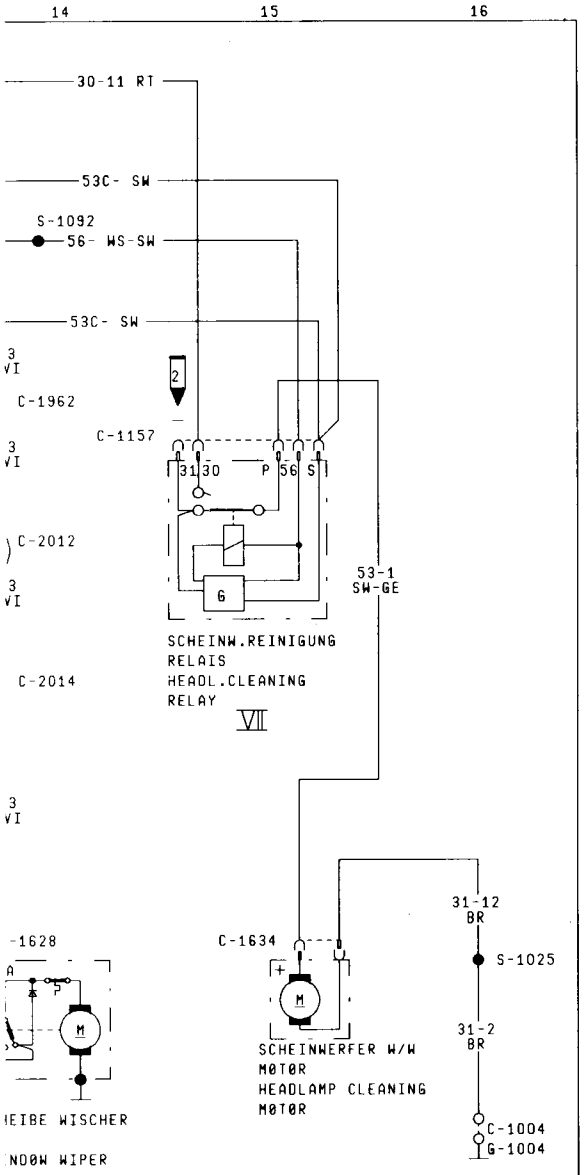

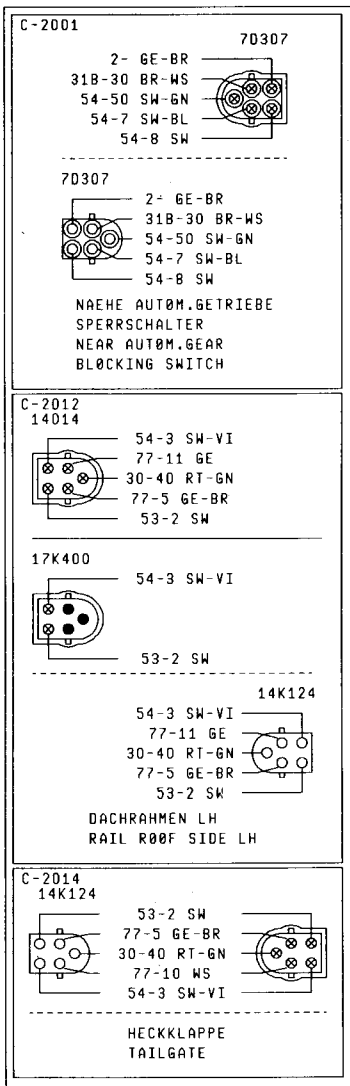

ODES

AEHE SCHEINWERFER FAHRERSEITE
EAR PANEL HEADL.MOUNT.DRIVER SIDE
AEHE SCHEINWERFER BEIFAHRERSEITE
EAR PANEL HEADL.MOUNT.PASSENGER SIDE
-SAEULE FAHRERSEITE
-PILLAR DRIVER SIDE
JERTRAEGER HINTEN
ROSS MEMBER REAR

EN CODES

N 15A515: NAEHE RUECKFAHRLEUCHTENSCHALTER
N 15A515: NEAR BACK UP LAMP SWITCH
N 14401: NAEHE ABGANG BREMSLICHTSCHALTER
N 14401: NEAR TAKE OUT STOP LIGHT SWITCH
N 14401: NAEHE ABGANG BLINKERSCHALTER
N 14401: NEAR TAKE OUT FLASHER SWITCH
N 14401: NAEHE ABGANG HAUPTSCHEINWERFER RH
N 14401: NEAR TAKE OUT MAIN HEAD BEAM LAMP RH
N 14401: NAEHE ABGANG HAUPTSCHEINWERFER LH
N 14401: NEAR TAKE OUT MAIN HEAD BEAM LAMP LH
N 14401: NAEHE ABGANG KENNZEICHENLEUCHTE
N 14401: NEAR TAKE OUT LICENCE PLATE LAMP
N 14401: NAEHE ABGANG BREMSLICHTSCHALTER
N 14401: NEAR TAKE OUT STOP LIGHT SWITCH
N 14401: NAEHE BOX
N 14401: NEAR BOX
N 14401: NAEHE ABGANG BREMSLICHTSCHALTER
N 14401: NEAR TAKE OUT STOP LIGHT SWITCH

IBENWISCH/WASCHANLAGE
und hinten),
INWERFER-WASCHANLAGE
IWEDEN

SCORPIO '87

PLAN 12A

Dezember 1986

EFF.: A/587524 JP
K87GG 14400 AA

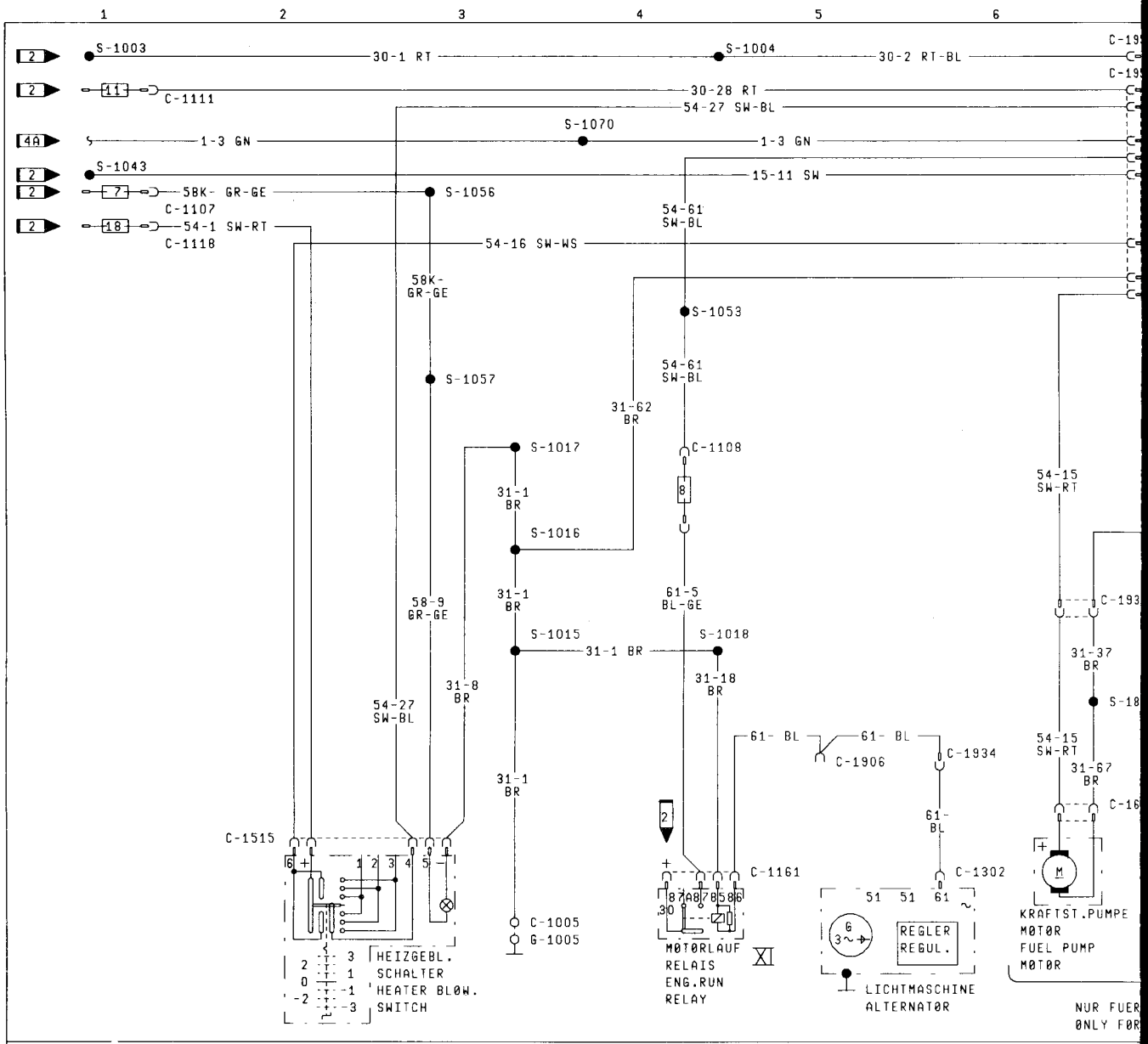

C-1003
AN/TØ G-1003

14401	31-3 BR (31-5 BR)
14K011	31- SW
14K011	31-29 BR (31-29 BR)
19949	31-18 BR
5K762	31-50 BR
2C011	31-17 BR
14K011	31-70 BR

C-1005
AN/TØ G-1005

14401	31-1 BR
14401	31-29 BR
13R318	31-25 BR
14D14	31- SW
19L540	31-13 BR, 31-13 BR

C-1009
AN/TØ G-1009

14401	31-7 BR

C-1107
SICHERUNG FUSE IN BØX 7
58- — 58K- GR-GE

C-1108
SICHERUNG FUSE IN BØX 8
61-5 BL-GE — 54-61 SW-BL

C-1111
SICHERUNG FUSE IN BØX 11
30- — 30-30 RT (30-28 RT)

C-1118
SICHERUNG FUSE IN BØX 18
15- — 54-1 SW-GERT

C-1126
SICHERUNG FUSE 31
19949
54-31 SW-RT 30-2 RT-BL

C-1161
RELAIS RELAY IN BØX XI
14401
30-
61- + 61- BL
30-22 RT-GE
31-18 BR
61-5 BL-GE

C-1177
19949
31B-18 BR-SW
54-31 SW-RT
54-31 SW-RT
54-61 SW-BL
KLIMAANLAGE RELAIS AIR CØND. RELAY M5

C-1178
14401
31-70 BR
1-3 GN
54-15 SW-RT
30-28 RT
15-11 SW
KRAFTST.PUMPE RELAIS FUEL PUMP RELAY L4

C-1302
LICHTMASCHINE ALTERNATØR

10K337	61- BL, 51- RT, 51- RT
10K337	51- RT, 61- BL
14K011	61-2 BL-WS

C-1305
19949
54-37+ 54-37 SW-GE
KLIMAANLAGE MAGN.KUPPLUNG AIR CØNDITIØN MAGN.CLUTH

C-1379
19949
31B-18 BR-SW
54-37 SW-GE
54-37 SW-GE
31-18 BR
ZUS.DRUCK SCHALTER + DRUCK KØNTR. SCHALTER ASSY PRES. SWITCH + PRES.CØNT. SWITCH

C-1381
19949
ENTEISUNGS SCHALTER DE ICING SWITCH
54-16 SW-WS
54-16 SW-WS
31-18 BR
54-37 SW-GE

C-1382
19949
31B-18 BR-SW
31-18 BR
KUEHLGEBL. SCHALTER CØØLING FAN SWITCH

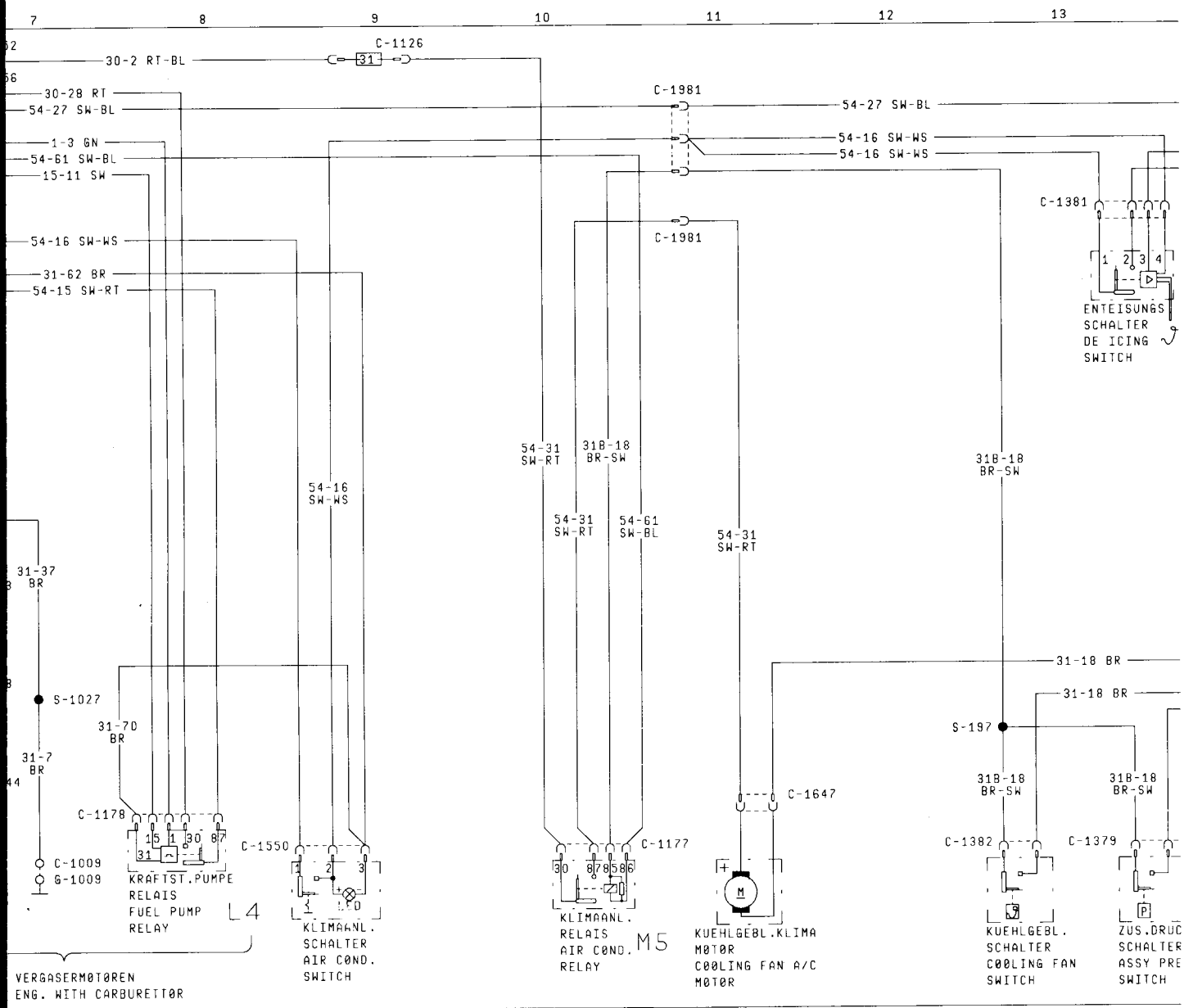

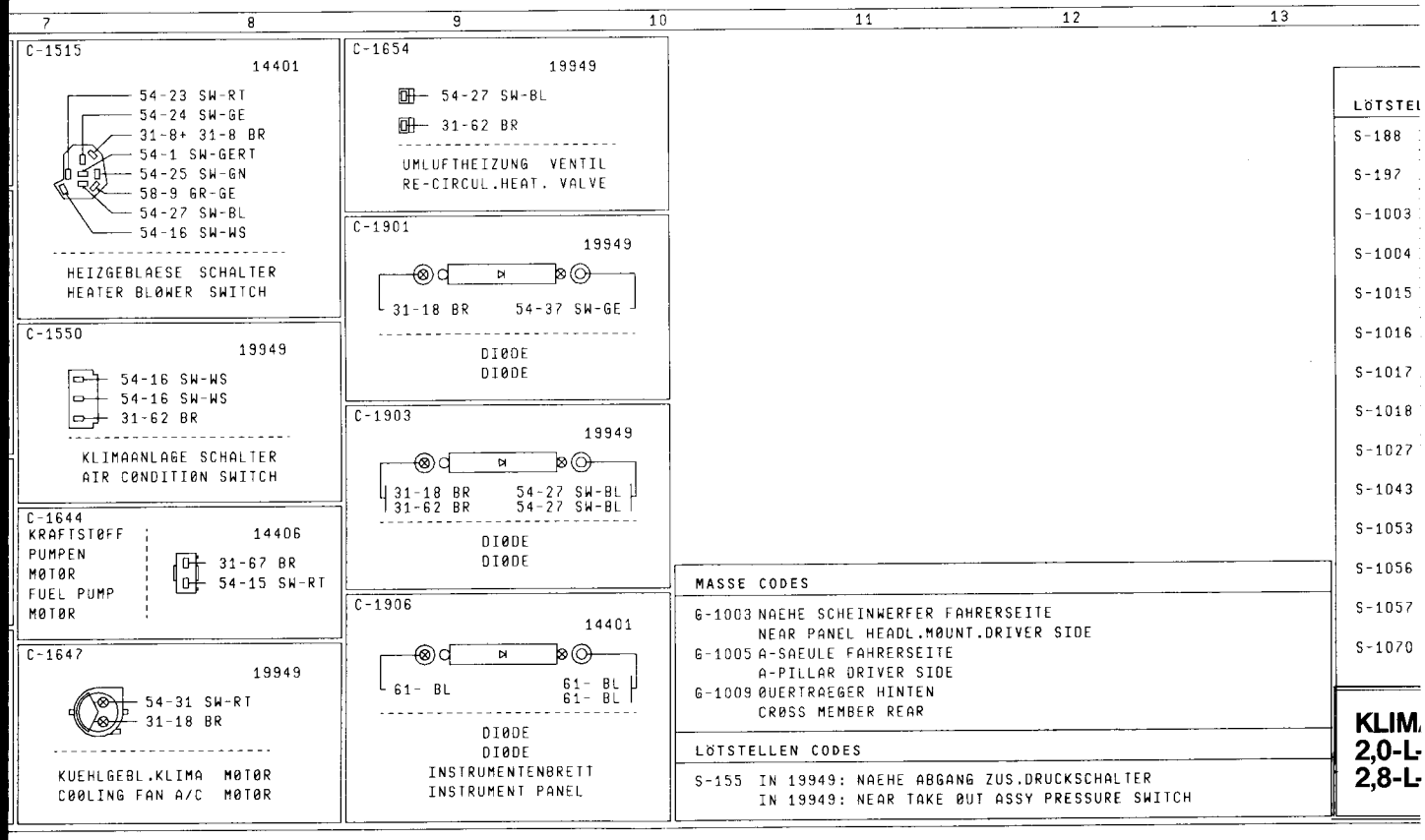

MASSE CODES

G-1003 NAEHE SCHEINWERFER FAHRERSEITE
NEAR PANEL HEADL.MOUNT.DRIVER SIDE
G-1005 A-SAEULE FAHRERSEITE
A-PILLAR DRIVER SIDE
G-1009 QUERTRAEGER HINTEN
CROSS MEMBER REAR

LOTSTELLEN CODES

S-155 IN 19949: NAEHE ABGANG ZUS.DRUCKSCHALTER
IN 19949: NEAR TAKE OUT ASSY PRESSURE SWITCH

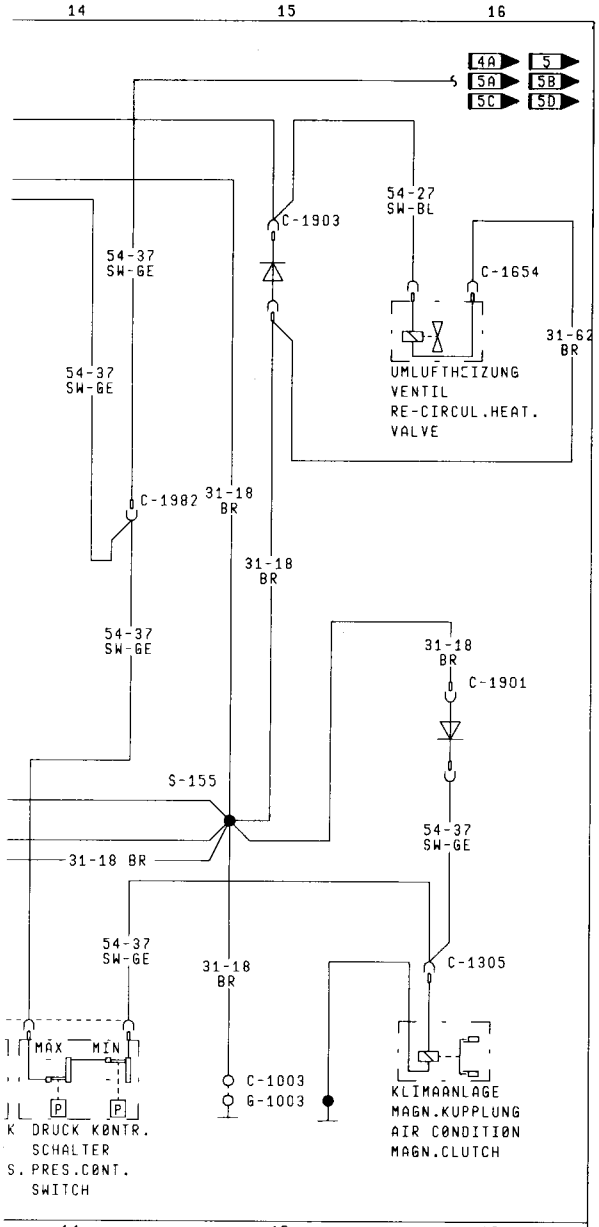

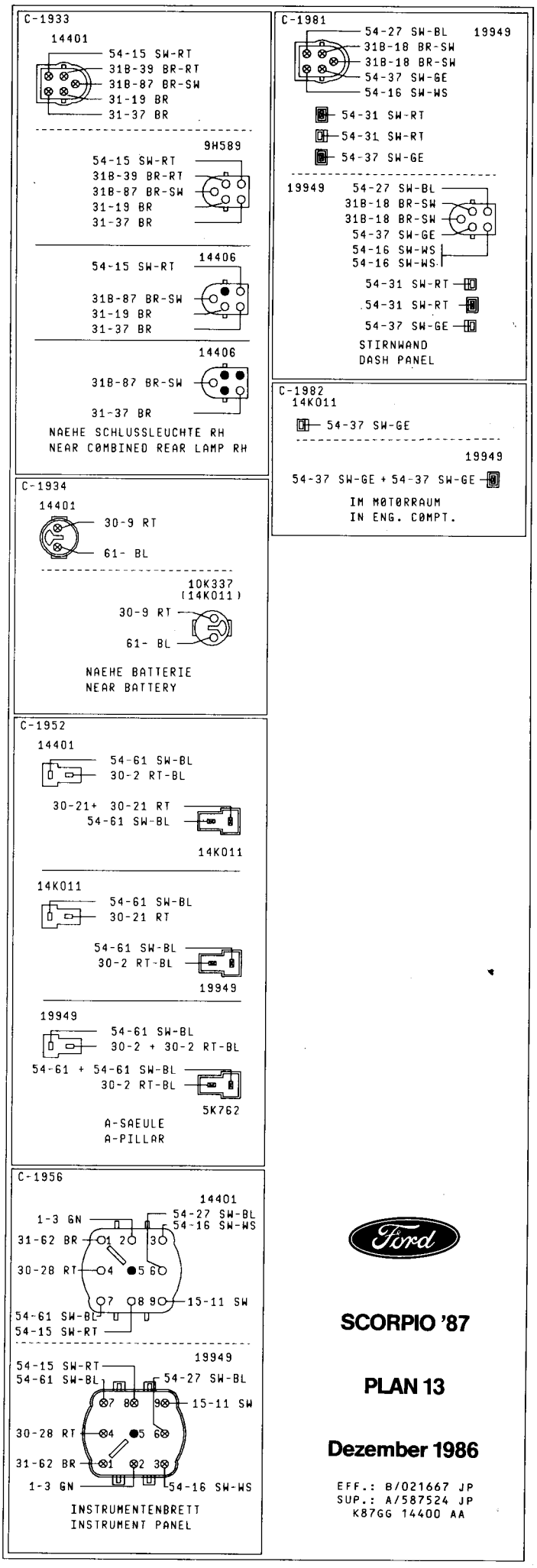

.LEN CODES

IN 14406: NAEHE ABGANG KRAFTSTOFFVORRAT GEBER
IN 14406: NEAR TAKE OUT TRANSM.FUEL SENDER
IN 19949: NAEHE ABGANG ZUS.DRUCKSCHALTER
IN 19949: NEAR TAKE OUT ASSY PRESSURE SWITCH
IN 14401: NAEHE BOX
IN 14401: NEAR BOX
IN 14401: NAEHE ABGANG ZUENDSCHLOSS
IN 14401: NEAR TAKE OUT IGNITION SWITCH
IN 14401: NAEHE ABGANG BREMSLICHTSCHALTER
IN 14401: NEAR TAKE OUT STOP LIGHT SWITCH
IN 14401: NAEHE ABGANG BLINKERSCHALTER
IN 14401: NEAR TAKE OUT FLASHER SWITCH
IN 14401: NAEHE ABGANG MOTORRAUMLTG.
IN 14401: NEAR TAKE OUT ENGINE COMPT.WIRE
IN 14401: NAEHE BOX
IN 14401: NEAR BOX
IN 14401: NAEHE ABGANG KENNZEICHENLEUCHTE
IN 14401: NEAR TAKE OUT LICENCE PLATE LAMP
IN 14401: NAEHE ABGANG BREMSLICHTSCHALTER
IN 14401: NEAR TAKE OUT STOP LIGHT SWITCH
IN 14401: NAEHE ABGANG BLINKERSCHALTER
IN 14401: NEAR TAKE OUT FLASHER SWITCH
IN 14401: NAEHE ABGANG LICHTSCHALTER
IN 14401: NEAR TAKE OUT LIGHT SWITCH
IN 14401: NAEHE ABGANG BLINKERSCHALTER
IN 14401: NEAR TAKE OUT FLASHER SWITCH
IN 14401: NAEHE ABGANG MOTORRAUMLTG.
IN 14401: NEAR TAKE OUT ENGINE COMPT.WIRE

AANLAGE
OHC-MOTOR,
V6-MOTOR

SCORPIO '87

PLAN 13

Dezember 1986

EFF.: B/021667 JP
SUP.: A/587524 JP
K87GG 14400 AA

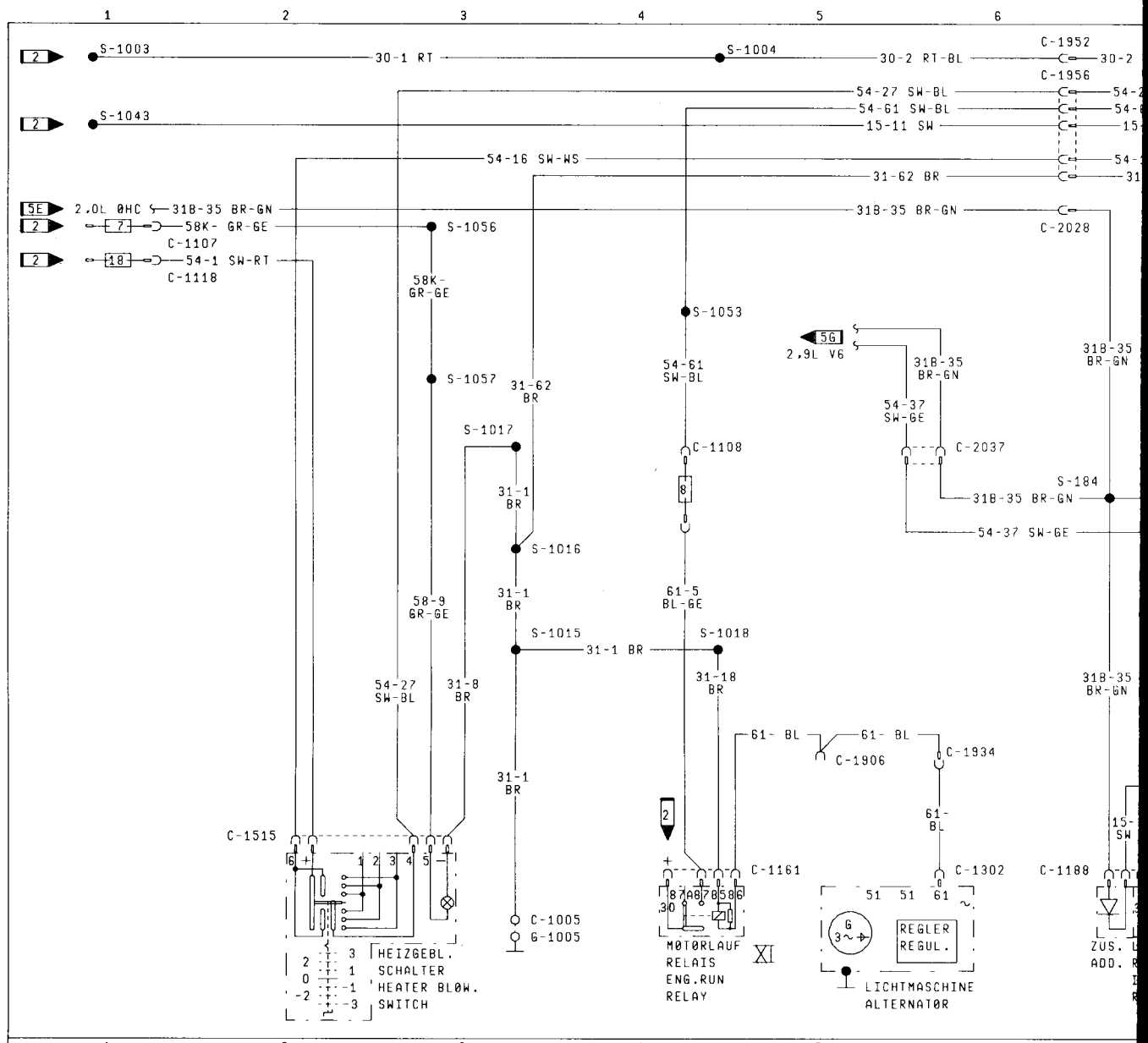

C-1003
AN/TO G-1003

14401	31-3 BR (31-5 BR)
14K011	31- SW
14K011	31-29 BR (31-29 BR)
19949	31-18 BR
5K762	31-50 BR
2C011	31-17 BR
14K011	31-70 BR

C-1005
AN/TO G-1005

14401	31-1 BR
14401	31-29 BR
13R318	31-25 BR
14014	31- SW
19L540	31-13 BR, 31-13 BR

C-1107
SICHERUNG
FUSE IN BOX 7
58- — 58K- GR-GE

C-1108
SICHERUNG
FUSE IN BOX 8
61-5 BL-GE — 54-61 SW-BL

C-1118
SICHERUNG
FUSE IN BOX 18
15- — 54-1 SW-GERT

C-1126
SICHERUNG
FUSE 31
19949
54-31 SW-RT 30-2 RT-BL

C-1161
RELAIS
RELAY
IN BOX
XI
14401
30-
61- + 61- BL
30-22 RT-GE
31-18 BR
61-5 BL-GE

C-1177
19949
31B-18 BR-SW
54-31 SW-RT
54-31 SW-RT
54-61 SW-BL
KLIMAANLAGE RELAIS
AIR COND. RELAY M5

C-1188
19949
31B-35 BR-GN
15- SW
31B-35 BR-GN
54-37 SW-GE
54-37 SW-GE
15- SW
15-11 SW
54-37 SW-GE
LEERLAUF KOMP.RELAIS
IDLE SPEED KOMP.RELAY M10

C-1189
54-61 SW-BL 19949
54-31 SW-RT
54-31 SW-RT
31B-18 BR-SW
KLIMAA.STUFE 2 RELAIS
A/C STAGE 2 RELAY L4

C-1302
10K337
61- BL
51- RT
51- RT
LICHTMASCHINE
ALTERNATOR
10K337
51- RT
61- BL
14K011
61-2 BL-WS

C-1305
19949
54-37+ 54-37 SW-GE
KLIMAANLAGE MAGN.KUPPLUNG
AIR CONDITION MAGN.CLUTH

C-1379
19949
31B-18 BR-SW
54-37 SW-GE
54-37 SW-GE
31-18 BR
ZUS.DRUCK SCHALTER +
DRUCK KONTR. SCHALTER
ASSY PRES. SWITCH +
PRES.CONT. SWITCH

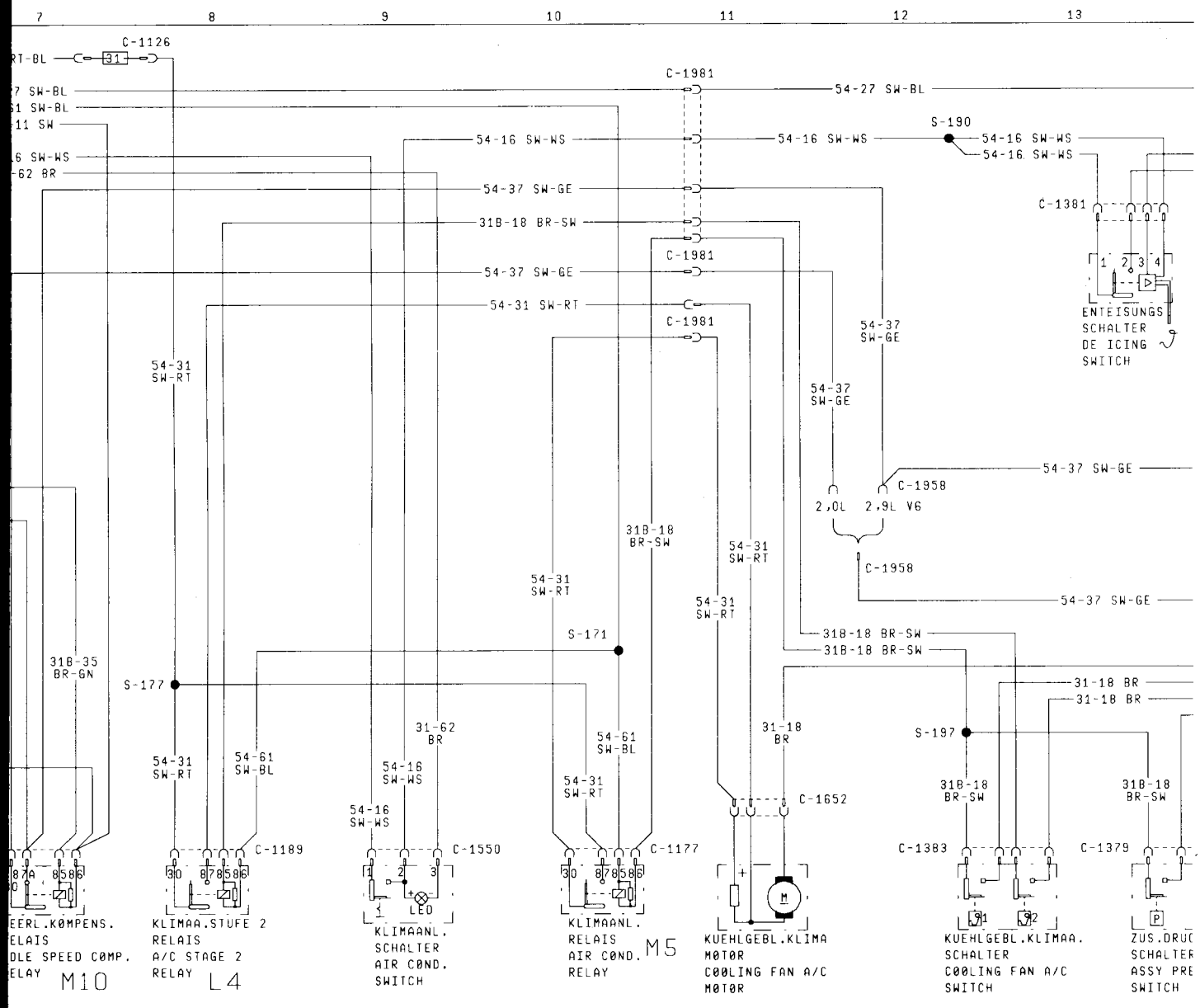

7 8 9 10 11 12 13

C-1381 — 19949

ENTEISUNGS SCHALTER DE ICING SWITCH

54-16 SW-WS
54-16 SW-WS
31-18 BR
54-37 SW-GE

C-1383 — 19949

31-18 BR
31B-18 BR-SW
31B-18 BR-SW
31-18 BR

KUEHLGEBL. SCHALTER COOLING FAN SWITCH

C-1515 — 14401

54-23 SW-RT
54-24 SW-GE
31-8+ 31-8 BR
54-1 SW-GERT
54-25 SW-GN
58-9 GR-GE
54-27 SW-BL
54-16 SW-WS

HEIZGEBLAESE SCHALTER HEATER BLOWER SWITCH

C-1550 — 19949

54-16 SW-WS
54-16 SW-WS
31-62 BR

KLIMAANLAGE SCHALTER AIR CONDITION SWITCH

C-1652 — 19949

54-31 SW-RT
31-18 BR
54-31 SW-RT

KUEHLGEBL.KLIMA MOTOR COOLING FAN A/C MOTOR

C-1654 — 19949

54-27 SW-BL
31-62 BR

UMLUFTHEIZUNG VENTIL RE-CIRCUL.HEAT. VALVE

C-1901 — 19949

31-18 BR 54-37 SW-GE

DIODE DIODE

C-1903 — 19949

31-18 BR 31-62 BR
54-27 SW-BL 54-27 SW-BL

DIODE DIODE

C-1906 — 14401

61- BL
61- BL 61- BL

DIODE DIODE INSTRUMENTENBRETT INSTRUMENT PANEL

C-1934

14401
30-9 RT
61- BL

10K337 (14K011)
30-9 RT
61- BL

NAEHE BATTERIE NEAR BATTERY

MASSE CODES

G-1003 NAEHE SCHEINWERFER FAHRERSEITE
NEAR PANEL HEADL.MOUNT.DRIVER SIDE
G-1005 A-SAEULE FAHRERSEITE
A-PILLAR DRIVER SIDE

LÖTSTELLEN CODES

S-155 IN 19949: NAEHE ABGANG ZUS.DRUCKSCHALTER
IN 19949: NEAR TAKE OUT ASSY PRESSURE SWITCH
S-171 IN 19949: NAEHE ABGANG HAUPTLEITUNG
IN 19949: NEAR TAKE OUT MAIN WIRE

LÖTSTE

S-177
S-184
S-190
S-197
S-1003
S-1004
S-1015
S-1016
S-1017
S-1018
S-1043
S-1053
S-1056
S-1057

KLIM
2,0-L
2,9-L
– DE

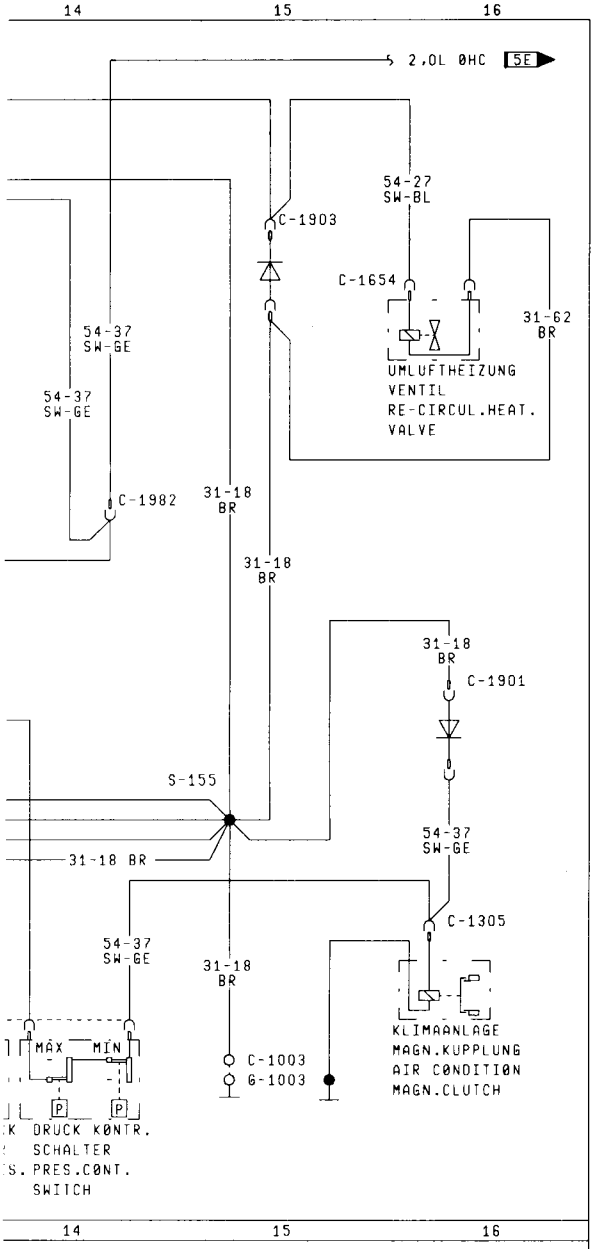

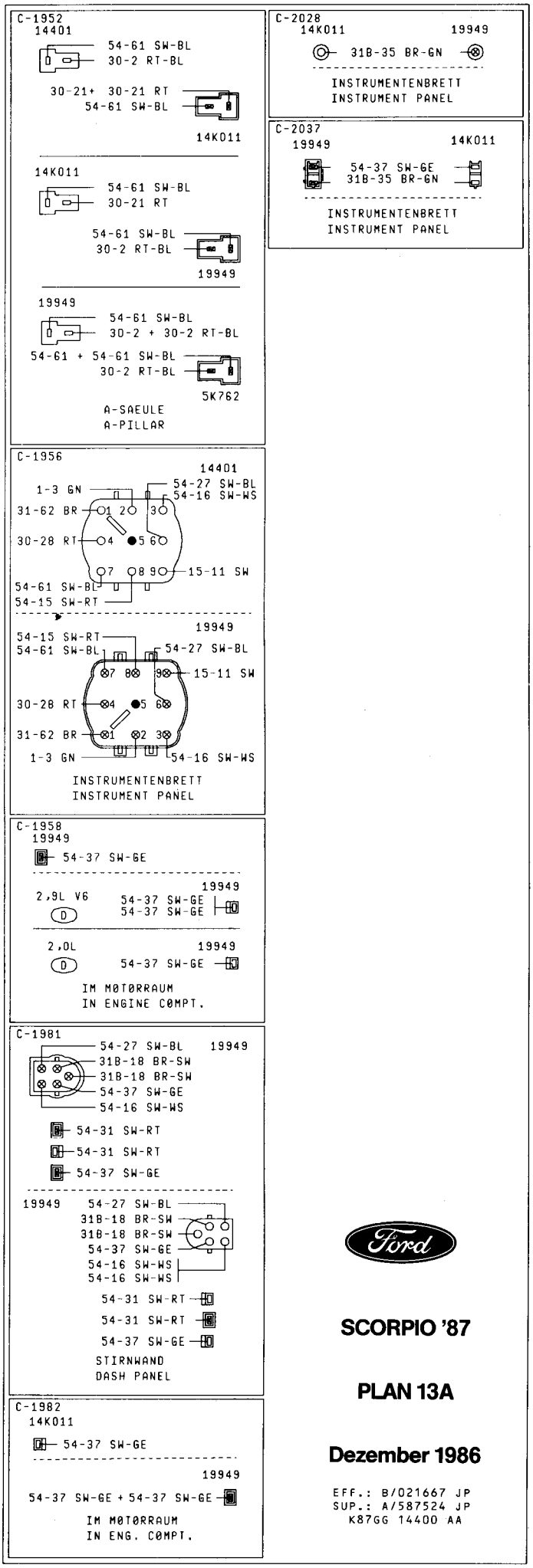

LEN CODES

IN 19949: NAEHE ABGANG HAUPTLEITUNG
IN 19949: NEAR TAKE OUT MAIN WIRE
IN 19949: NAEHE ABGANG HAUPTLEITUNG
IN 19949: NEAR TAKE OUT MAIN WIRE
IN 19949: NAEHE ABGANG ENTEISUNGSSCHALTER
IN 19949: NEAR TAKE OUT DE ICING SWITCH
IN 19949: NAEHE ABGANG ZUS.DRUCKSCHALTER
IN 19949: NEAR TAKE OUT ASSY PRESSURE SWITCH
IN 14401: NAEHE BOX
IN 14401: NEAR BOX
IN 14401: NAEHE ABGANG ZUENDSCHLOSS
IN 14401: NEAR TAKE OUT IGNITION SWITCH
IN 14401: NAEHE ABGANG BREMSLICHTSCHALTER
IN 14401: NEAR TAKE OUT STOP LIGHT SWITCH
IN 14401: NAEHE ABGANG BLINKERSCHALTER
IN 14401: NEAR TAKE OUT FLASHER SWITCH
IN 14401: NAEHE ABGANG MOTORRAUMLTG.
IN 14401: NEAR TAKE OUT ENGINE COMPT.WIRE
IN 14401: NAEHE BOX
IN 14401: NEAR BOX
IN 14401: NAEHE ABGANG BREMSLICHTSCHALTER
IN 14401: NEAR TAKE OUT STOP LIGHT SWITCH
IN 14401: NAEHE ABGANG BLINKERSCHALTER
IN 14401: NEAR TAKE OUT FLASHER SWITCH
IN 14401: NAEHE ABGANG LICHTSCHALTER
IN 14401: NEAR TAKE OUT LIGHT SWITCH
IN 14401: NAEHE ABGANG BLINKERSCHALTER
IN 14401: NEAR TAKE OUT FLASHER SWITCH

AANLAGE
·OHC-MOTOR,
·V6-MOTOR,
JTSCHLAND

SCORPIO '87

PLAN 13A

Dezember 1986

EFF.: B/021667 JP
SUP.: A/587524 JP
K87GG 14400 AA

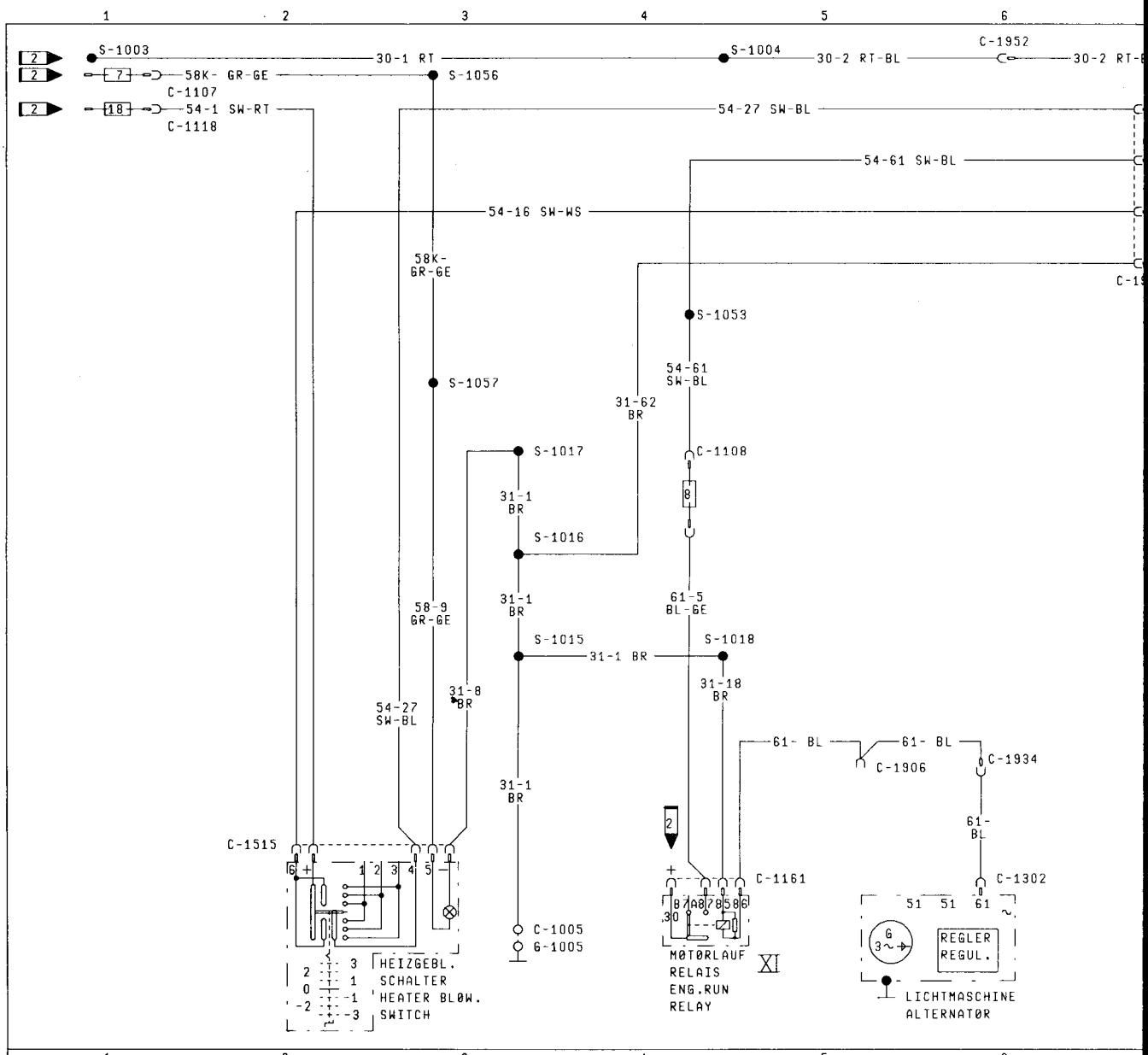

C-1003 — AN/TØ G-1003

14401	31-3 BR (31-5 BR)
14K011	31- SW
14K011	31-29 BR (31-29 BR)
19949	31-18 BR
5K762	31-50 BR
2C011	31-17 BR
14K011	31-70 BR

C-1005 — AN/TØ G-1005

14401	31-1 BR
14401	31-29 BR
13R318	31-25 BR
14014	31- SW
19L540	31-13 BR, 31-13 BR

C-1107 — SICHERUNG FUSE IN BØX 7: 58- — 58K- GR-GE

C-1108 — SICHERUNG FUSE IN BØX 8: 61-5 BL-GE — 54-61 SW-BL

C-1118 — SICHERUNG FUSE IN BØX 18: 15- — 54-1 SW-GERT

C-1126 — SICHERUNG FUSE 31, 19949: 54-31 SW-RT, 30-2 RT-BL

C-1161 — RELAIS RELAY IN BØX XI, 14401: 30-; 61- + 61- BL; 30-22 RT-GE; 31-18 BR; 61-5 BL-GE

C-1177 — 19949: 31B-18 BR-SW; 54-31 SW-RT; 54-31 SW-RT; 54-61 SW-BL
KLIMAANLAGE RELAIS / AIR CØND. RELAY M5

C-1189 — 19949: 54-61 SW-BL; 54-31 SW-RT; 54-31 SW-RT; 31B-18 BR-SW
KLIMAA.STUFE 2 RELAIS / A/C STAGE 2 RELAY L4

C-1302 — LICHTMASCHINE ALTERNATØR
10K337: 61- BL; 51- RT; 51- RT
10K337: 51- RT; 61- BL
14K011: 61-2 BL-WS

C-1305 — 19949: 54-37+ 54-37 SW-GE
KLIMAANLAGE MAGN.KUPPLUNG / AIR CØNDITIØN MAGN.CLUTH

C-1379 — 19949: 31B-18 BR-SW; 54-37 SW-GE; 54-37 SW-GE; 31-18 BR
ZUS.DRUCK SCHALTER + DRUCK KØNTR. SCHALTER / ASSY PRES. SWITCH + PRES.CØNT. SWITCH

C-1381 — ENTEISUNGS SCHALTER / DE ICING SWITCH, 19949: 54-16 SW-WS; 54-16 SW-WS; 31-18 BR; 54-37 SW-GE

C-1383 — 19949: 31-18 BR; 31B-18 BR-SW; 31B-18 BR-SW; 31-18 BR
KUEHLGEBL. SCHALTER / CØOLING FAN SWITCH

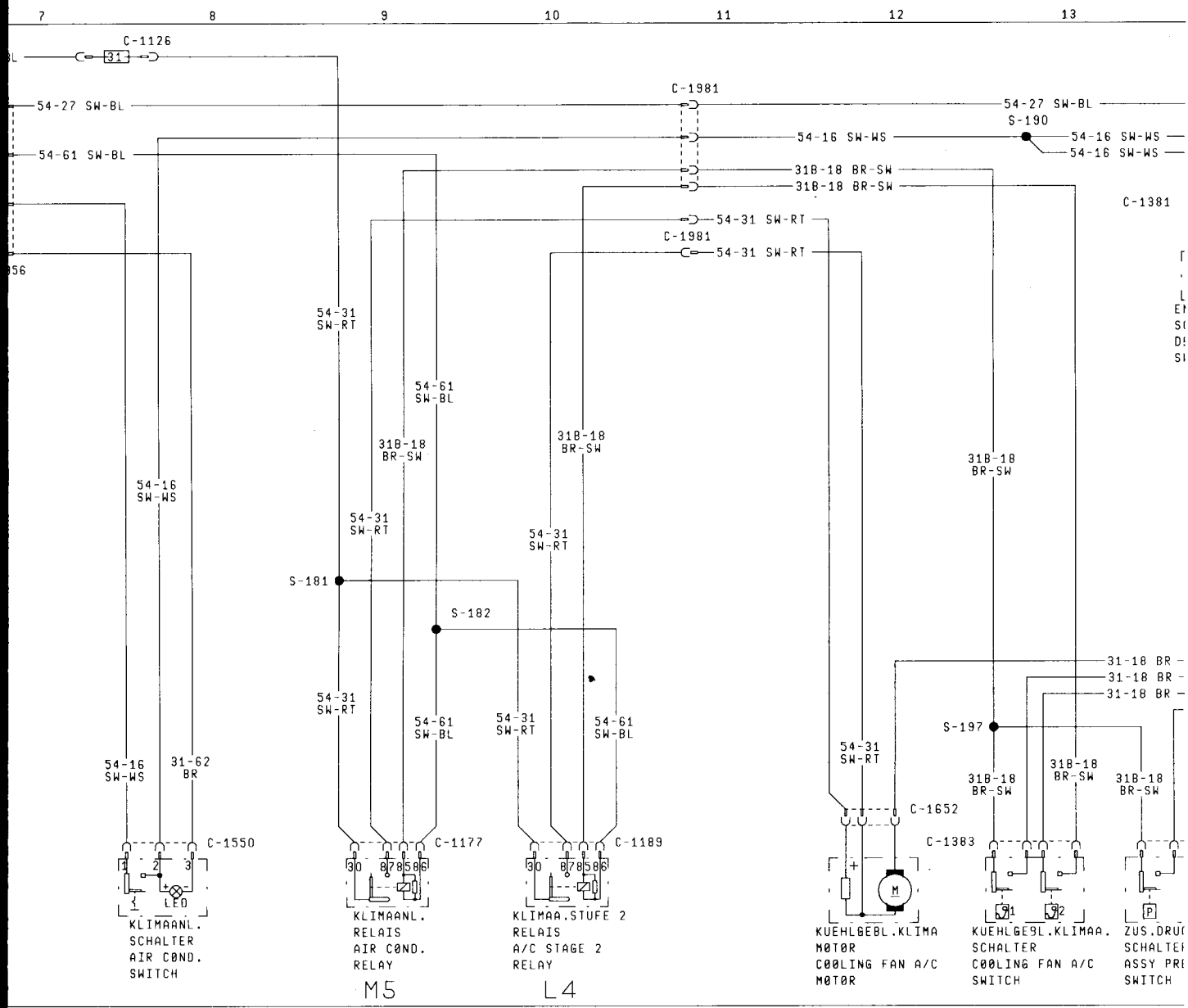

C-1515 — 14401

54-23 SW-RT
54-24 SW-GE
31-8+ 31-8 BR
54-1 SW-GERT
54-25 SW-GN
58-9 GR-GE
54-27 SW-BL
54-16 SW-WS

HEIZGEBLAESE SCHALTER
HEATER BLØWER SWITCH

C-1550 — 19949

54-16 SW-WS
54-16 SW-WS
31-62 BR

KLIMAANLAGE SCHALTER
AIR CØNDITIØN SWITCH

C-1652 — 19949

54-31 SW-RT
31-18 BR
54-31 SW-RT

KUEHLGEBL.KLIMA MØTØR
CØOLING FAN A/C MØTØR

C-1654 — 19949

54-27 SW-BL
31-62 BR

UMLUFTHEIZUNG VENTIL
RE-CIRCUL.HEAT. VALVE

C-1901 — 19949

31-18 BR
54-37 SW-GE

DIØDE
DIØDE

C-1903 — 19949

31-18 BR
31-62 BR
54-27 SW-BL
54-27 SW-BL

DIØDE
DIØDE

C-1906 — 14401

61- BL
61- BL
61- BL

DIØDE
DIØDE
INSTRUMENTENBRETT
INSTRUMENT PANEL

C-1934

14401
30-9 RT
61- BL

10K337 (14K011)
30-9 RT
61- BL

NAEHE BATTERIE
NEAR BATTERY

C-1952

14401
54-61 SW-BL
30-2 RT-BL

30-21+ 30-21 RT
54-61 SW-BL
14K011

14K011
54-61 SW-BL
30-21 RT

54-61 SW-BL
30-2 RT-BL
19949

19949
54-61 SW-BL
30-2 + 30-2 RT-BL

54-61 + 54-61 SW-BL
30-2 RT-BL
5K762

A-SAEULE
A-PILLAR

MASSE CODES

G-1003 NAEHE SCHEINWERFER FAHRERSEITE
NEAR PANEL HEADL.MØUNT.DRIVER SIDE
G-1005 A-SAEULE FAHRERSEITE
A-PILLAR DRIVER SIDE

LØTSTE

S-155
S-181
S-182
S-190
S-197
S-1003
S-1004
S-1015
S-1016
S-1017
S-1018
S-1053
S-1056
S-1057

KLIM
2,4-L
2,9-L

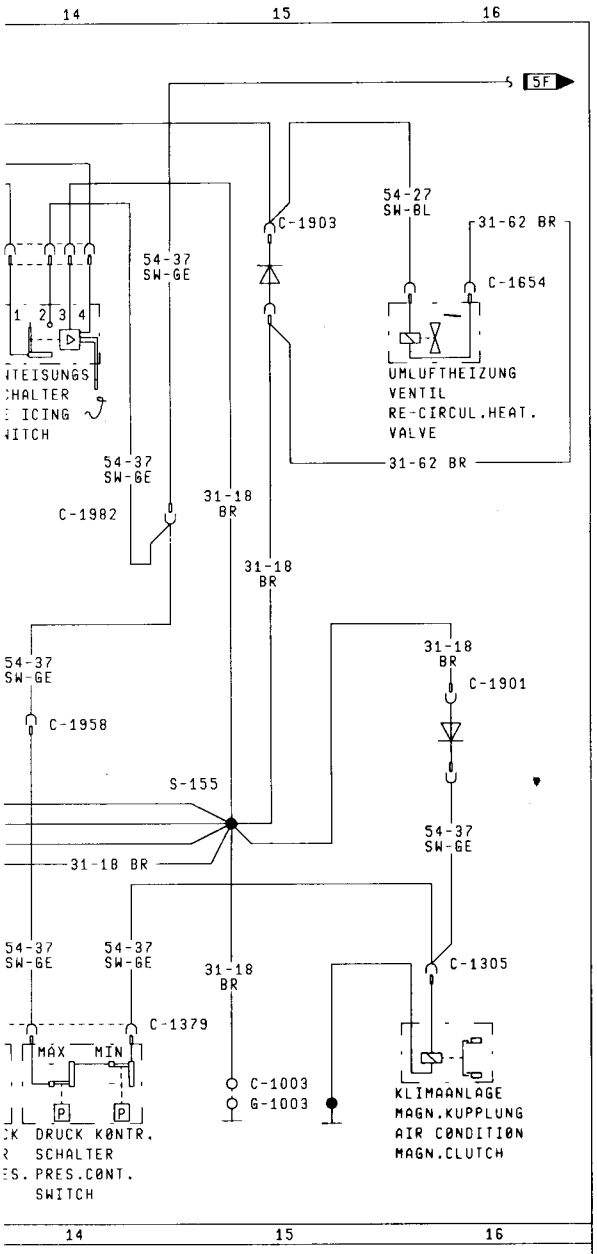

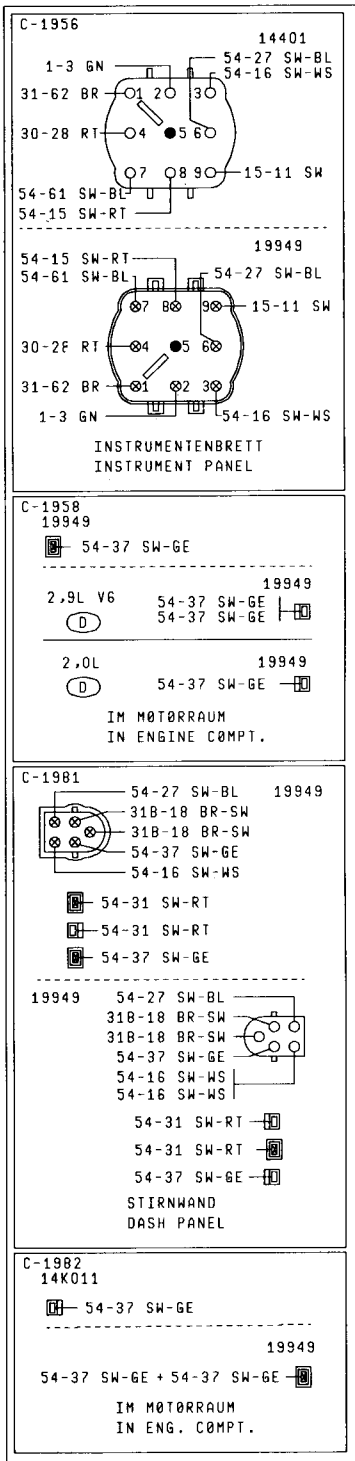

LLEN CODES

IN 19949: NAEHE ABGANG ZUS.DRUCKSCHALTER
IN 19949: NEAR TAKE OUT ASSY PRESSURE SWITCH
IN 19949: NAEHE ABGANG KUEHLGEBL.REL.ST.I
IN 19949: NEAR TAKE OUT COOLING FAN REL.ST.I
IN 19949: NAEHE ABGANG STECKER HAUPTLEITUNG
IN 19949: NEAR TAKE OUT CONNECTOR MAIN WIRE
IN 19949: NAEHE ABGANG ENTEISUNGSSCHALTER
IN 19949: NEAR TAKE OUT DE ICING SWITCH
IN 19949: NAEHE ABGANG ZUS.DRUCKSCHALTER
IN 19949: NEAR TAKE OUT ASSY PRESSURE SWITCH
IN 14401: NAEHE BOX
IN 14401: NEAR BOX
IN 14401: NAEHE ABGANG ZUENDSCHLOSS
IN 14401: NEAR TAKE OUT IGNITION SWITCH
IN 14401: NAEHE ABGANG BREMSLICHTSCHALTER
IN 14401: NEAR TAKE OUT STOP LIGHT SWITCH
IN 14401: NAEHE ABGANG BLINKERSCHALTER
IN 14401: NEAR TAKE OUT FLASHER SWITCH
IN 14401: NAEHE ABGANG MOTORRAUMLTG.
IN 14401: NEAR TAKE OUT ENGINE COMPT.WIRE
IN 14401: NAEHE BOX
IN 14401: NEAR BOX
IN 14401: NAEHE ABGANG BLINKERSCHALTER
IN 14401: NEAR TAKE OUT FLASHER SWITCH
IN 14401: NAEHE ABGANG LICHTSCHALTER
IN 14401: NEAR TAKE OUT LIGHT SWITCH
IN 14401: NAEHE ABGANG BLINKERSCHALTER
IN 14401: NEAR TAKE OUT FLASHER SWITCH

AANLAGE
-V6-MOTOR,
-V6-MOTOR

SCORPIO '87

PLAN 13B

Dezember 1986

EFF.: B/021667 JP
SUP.: A/587524 JP
K87GG 14400 AA

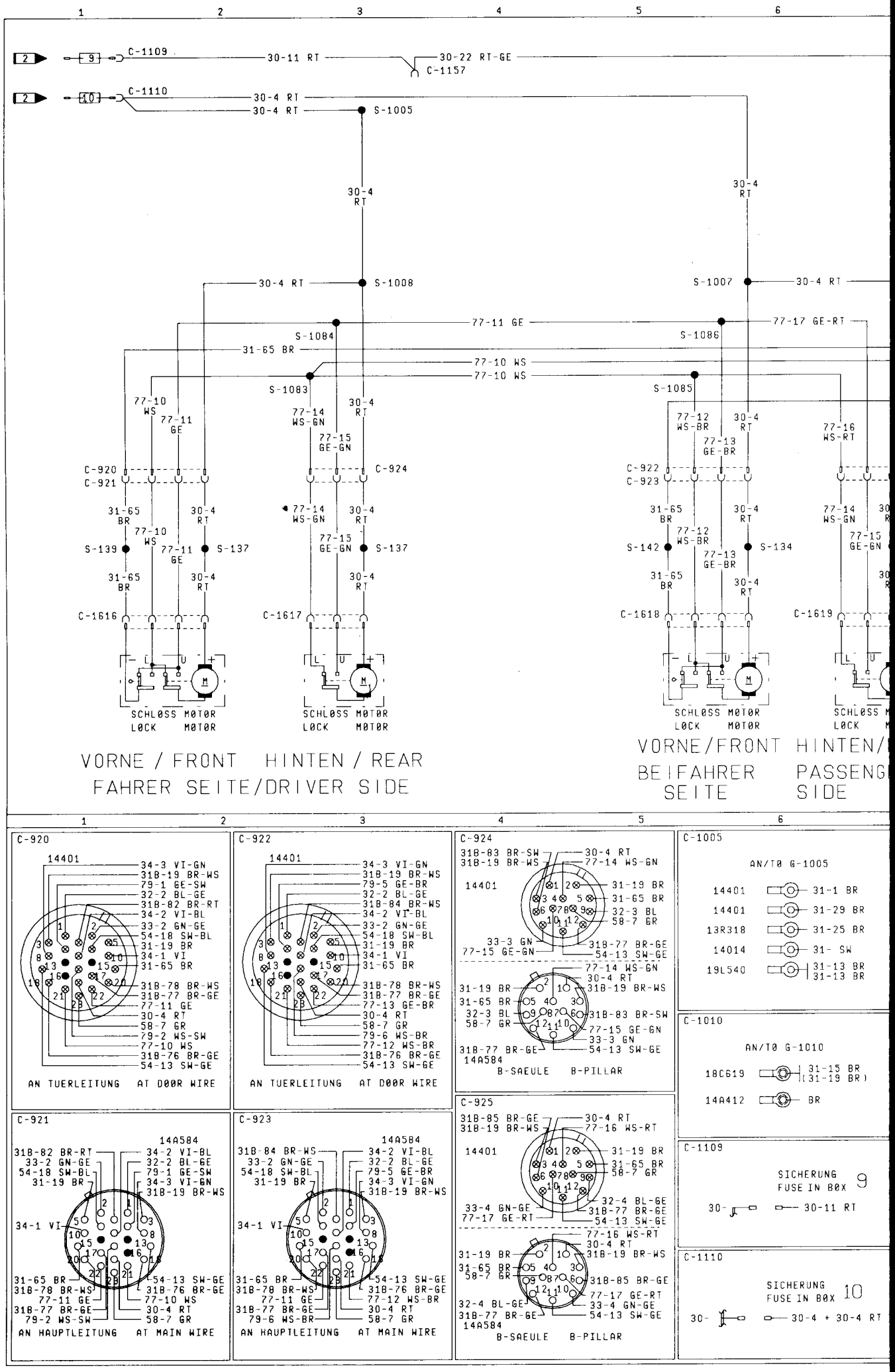
C-1109
30-11 RT
30-22 RT-GE
C-1157
C-1110
30-4 RT
S-1005
S-1008
S-1007
77-11 GE
77-17 GE-RT
S-1084
S-1086
31-65 BR
77-10 WS
S-1083
S-1085
77-14 WS-GN
77-15 GE-GN
77-12 WS-BR
77-13 GE-BR
77-16 WS-RT
C-920
C-921
C-924
C-922
C-923
S-139
S-137
S-142
S-134
C-1616
C-1617
C-1618
C-1619
SCHLØSS MØTØR
LØCK MØTØR
VORNE / FRONT HINTEN / REAR
FAHRER SEITE/DRIVER SIDE
VORNE/FRONT HINTEN/
BEIFAHRER PASSENG
SEITE SIDE
C-920
14401
34-3 VI-GN
31B-19 BR-WS
79-1 GE-SW
32-2 BL-GE
31B-82 BR-RT
34-2 VI-BL
33-2 GN-GE
54-18 SW-BL
31-19 BR
34-1 VI
31-65 BR
31B-78 BR-WS
31B-77 BR-GE
77-11 GE
30-4 RT
58-7 GR
79-2 WS-SW
77-10 WS
31B-76 BR-GE
54-13 SW-GE
AN TUERLEITUNG AT DØØR WIRE
C-922
14401
34-3 VI-GN
31B-19 BR-WS
79-5 GE-BR
32-2 BL-GE
31B-84 BR-WS
34-2 VI-BL
33-2 GN-GE
54-18 SW-BL
31-19 BR
34-1 VI
31-65 BR
31B-78 BR-WS
31B-77 BR-GE
77-13 GE-BR
30-4 RT
58-7 GR
79-6 WS-BR
77-12 WS-BR
31B-76 BR-GE
54-13 SW-GE
AN TUERLEITUNG AT DØØR WIRE
C-924
31B-83 BR-SW
31B-19 BR-WS
30-4 RT
77-14 WS-GN
14401
31-19 BR
31-65 BR
32-3 BL
58-7 GR
33-3 GN
77-15 GE-GN
31B-77 BR-GE
54-13 SW-GE
77-14 WS-GN
30-4 RT
31B-19 BR-WS
31-19 BR
31-65 BR
32-3 BL
58-7 GR
31B-83 BR-SW
77-15 GE-GN
33-3 GN
31B-77 BR-GE
54-13 SW-GE
14A584
B-SAEULE B-PILLAR
C-1005
AN/TØ G-1005
14401 31-1 BR
14401 31-29 BR
13R318 31-25 BR
14014 31- SW
19L540 31-13 BR
31-13 BR
C-1010
AN/TØ G-1010
18C619 31-15 BR
(31-19 BR)
14A412 BR
C-921
14A584
31B-82 BR-RT
33-2 GN-GE
54-18 SW-BL
31-19 BR
34-2 VI-BL
32-2 BL-GE
79-1 GE-SW
34-3 VI-GN
31B-19 BR-WS
34-1 VI
31-65 BR
31B-78 BR-WS
77-11 GE
31B-77 BR-GE
79-2 WS-SW
54-13 SW-GE
31B-76 BR-GE
77-10 WS
30-4 RT
58-7 GR
AN HAUPTLEITUNG AT MAIN WIRE
C-923
14A584
31B-84 BR-WS
33-2 GN-GE
54-18 SW-BL
31-19 BR
34-2 VI-BL
32-2 BL-GE
79-5 GE-BR
34-3 VI-GN
31B-19 BR-WS
34-1 VI
31-65 BR
31B-78 BR-WS
77-11 GE
31B-77 BR-GE
79-6 WS-BR
54-13 SW-GE
31B-76 BR-GE
77-12 WS-BR
30-4 RT
58-7 GR
AN HAUPTLEITUNG AT MAIN WIRE
C-925
31B-85 BR-GE
31B-19 BR-WS
30-4 RT
77-16 WS-RT
14401
31-19 BR
31-65 BR
58-7 GR
33-4 GN-GE
77-17 GE-RT
32-4 BL-GE
31B-77 BR-GE
54-13 SW-GE
77-16 WS-RT
30-4 RT
31B-19 BR-WS
31-19 BR
31-65 BR
58-7 GR
31B-85 BR-GE
77-17 GE-RT
33-4 GN-GE
32-4 BL-GE
31B-77 BR-GE
54-13 SW-GE
14A584
B-SAEULE B-PILLAR
C-1109
SICHERUNG
FUSE IN BØX 9
30- 30-11 RT
C-1110
SICHERUNG
FUSE IN BØX 10
30- 30-4 + 30-4 RT

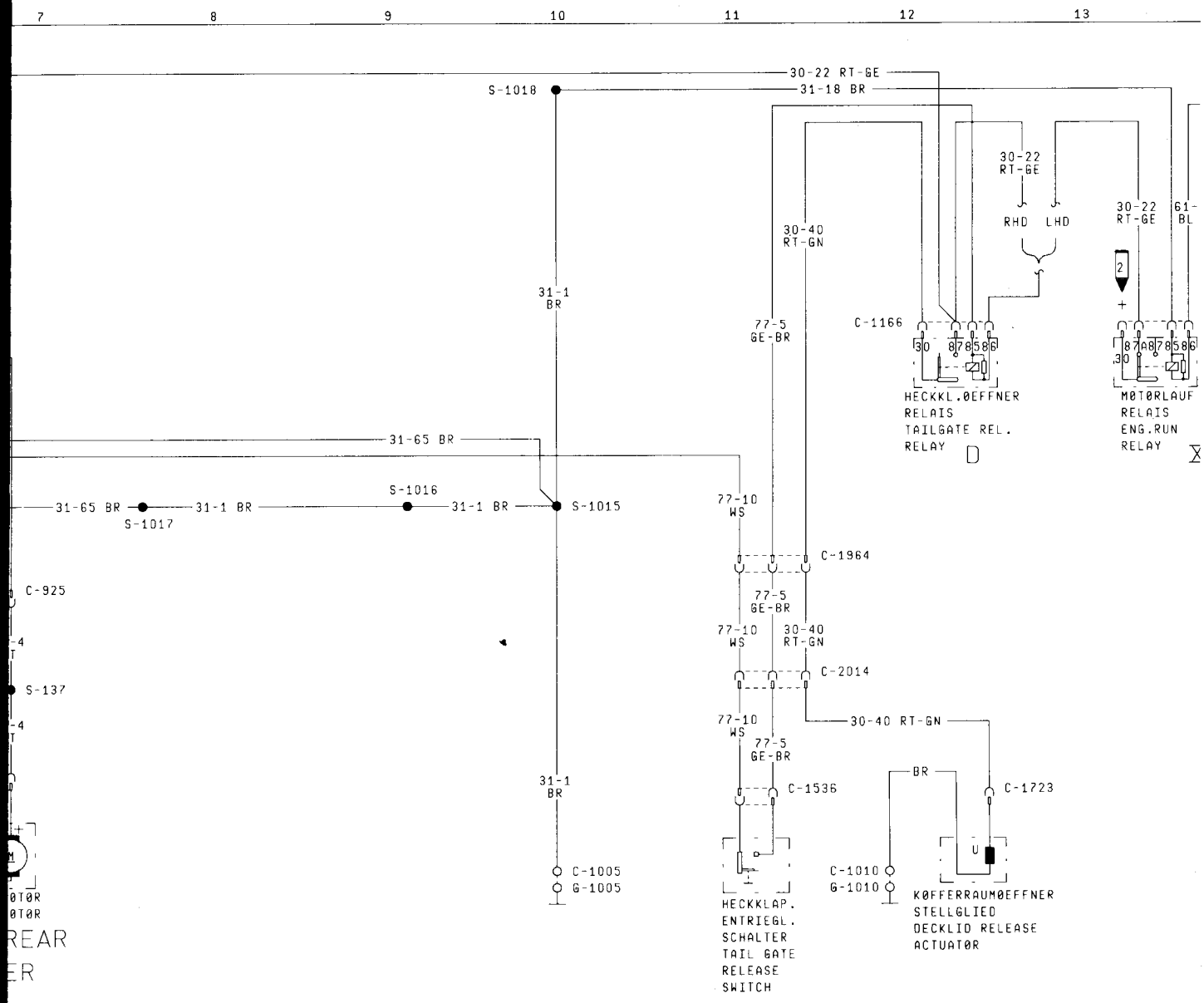
7
8
9
10
11
12
13
30-22 RT-GE
S-1018
31-18 BR
30-22
RT-GE
RHD
LHD
30-22
RT-GE
61-
BL
30-40
RT-GN
31-1
BR
77-5
GE-BR
C-1166
HECKKL.ØEFFNER
RELAIS
TAILGATE REL.
RELAY
D
MØTØRLAUF
RELAIS
ENG.RUN
RELAY
X
31-65 BR
S-1016
31-65 BR
31-1 BR
31-1 BR
S-1015
S-1017
77-10
WS
C-1964
C-925
77-5
GE-BR
77-10
WS
30-40
RT-GN
C-2014
S-137
30-40 RT-GN
77-10
WS
77-5
GE-BR
BR
C-1723
31-1
BR
C-1536
C-1005
G-1005
C-1010
G-1010
HECKKLAP.
ENTRIEGL.
SCHALTER
TAIL GATE
RELEASE
SWITCH
KØFFERRAUMØEFFNER
STELLGLIED
DECKLID RELEASE
ACTUATØR
REAR

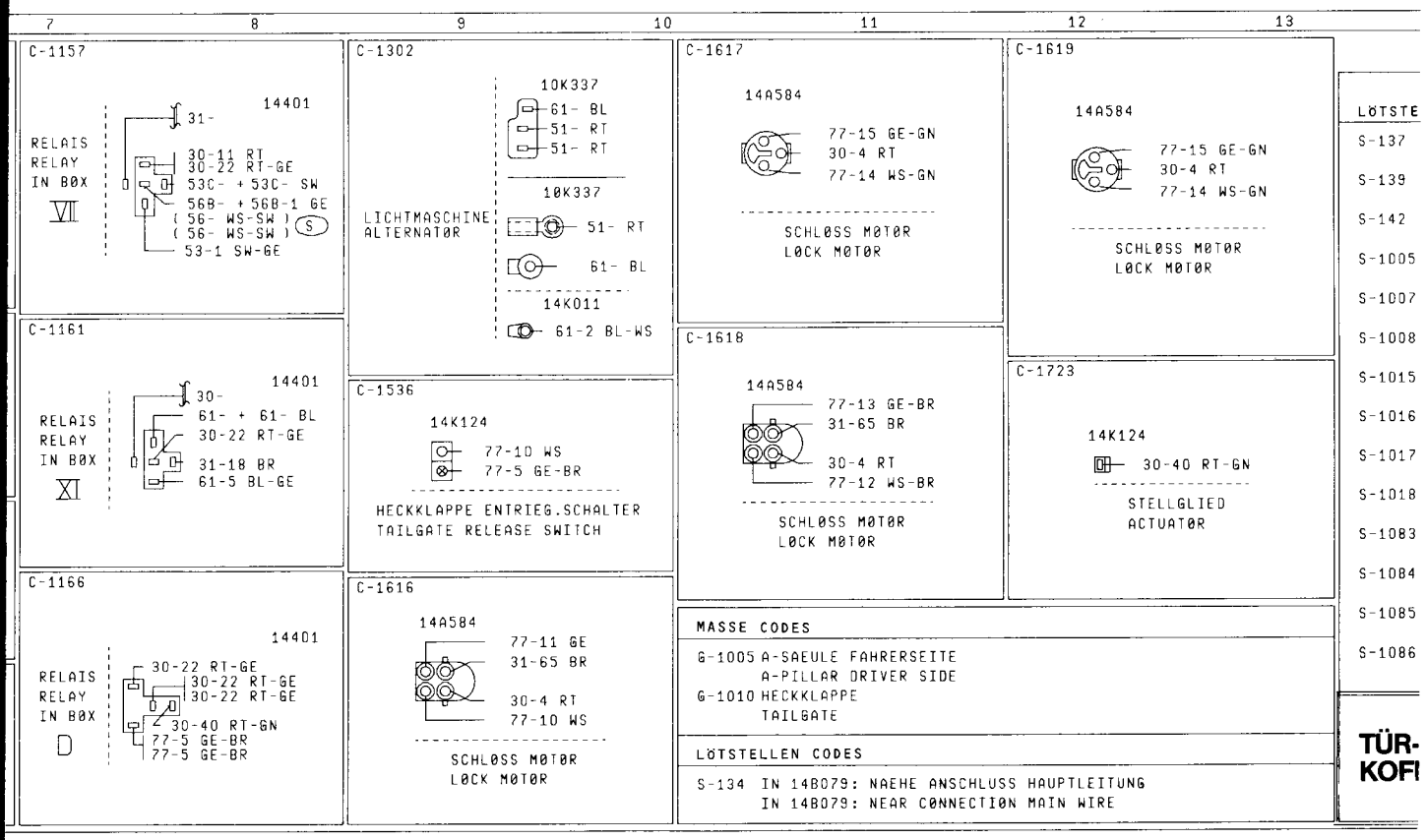
7
8
9
10
11
12
13
C-1157
14401
31-
RELAIS
RELAY
IN BØX
VI
30-11 RT
30-22 RT-GE
53C- + 53C- SW
56B- + 56B-1 GE
(56- WS-SW)
(56- WS-SW)
S
53-1 SW-GE
C-1161
14401
30-
RELAIS
RELAY
IN BØX
XI
61- + 61- BL
30-22 RT-GE
31-18 BR
61-5 BL-GE
C-1166
14401
RELAIS
RELAY
IN BØX
D
30-22 RT-GE
30-22 RT-GE
30-22 RT-GE
30-40 RT-GN
77-5 GE-BR
77-5 GE-BR
C-1302
LICHTMASCHINE
ALTERNATØR
10K337
61- BL
51- RT
51- RT
10K337
51- RT
61- BL
14K011
61-2 BL-WS
C-1536
14K124
77-10 WS
77-5 GE-BR
HECKKLAPPE ENTRIEG.SCHALTER
TAILGATE RELEASE SWITCH
C-1616
14A584
77-11 GE
31-65 BR
30-4 RT
77-10 WS
SCHLØSS MØTØR
LØCK MØTØR
C-1617
14A584
77-15 GE-GN
30-4 RT
77-14 WS-GN
SCHLØSS MØTØR
LØCK MØTØR
C-1618
14A584
77-13 GE-BR
31-65 BR
30-4 RT
77-12 WS-BR
SCHLØSS MØTØR
LØCK MØTØR
C-1619
14A584
77-15 GE-GN
30-4 RT
77-14 WS-GN
SCHLØSS MØTØR
LØCK MØTØR
C-1723
14K124
30-40 RT-GN
STELLGLIED
ACTUATØR
MASSE CODES
G-1005 A-SAEULE FAHRERSEITE
A-PILLAR DRIVER SIDE
G-1010 HECKKLAPPE
TAILGATE
LØTSTELLEN CODES
S-134 IN 14B079: NAEHE ANSCHLUSS HAUPTLEITUNG
IN 14B079: NEAR CØNNECTIØN MAIN WIRE
LØTSTE
S-137
S-139
S-142
S-1005
S-1007
S-1008
S-1015
S-1016
S-1017
S-1018
S-1083
S-1084
S-1085
S-1086
TÜR-
KOFI

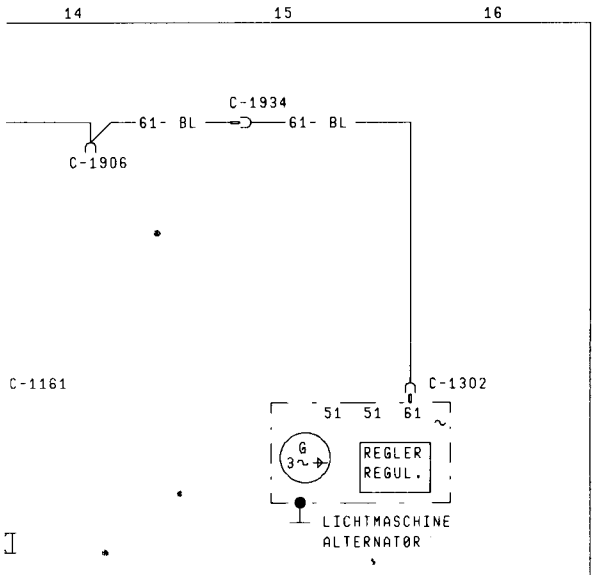

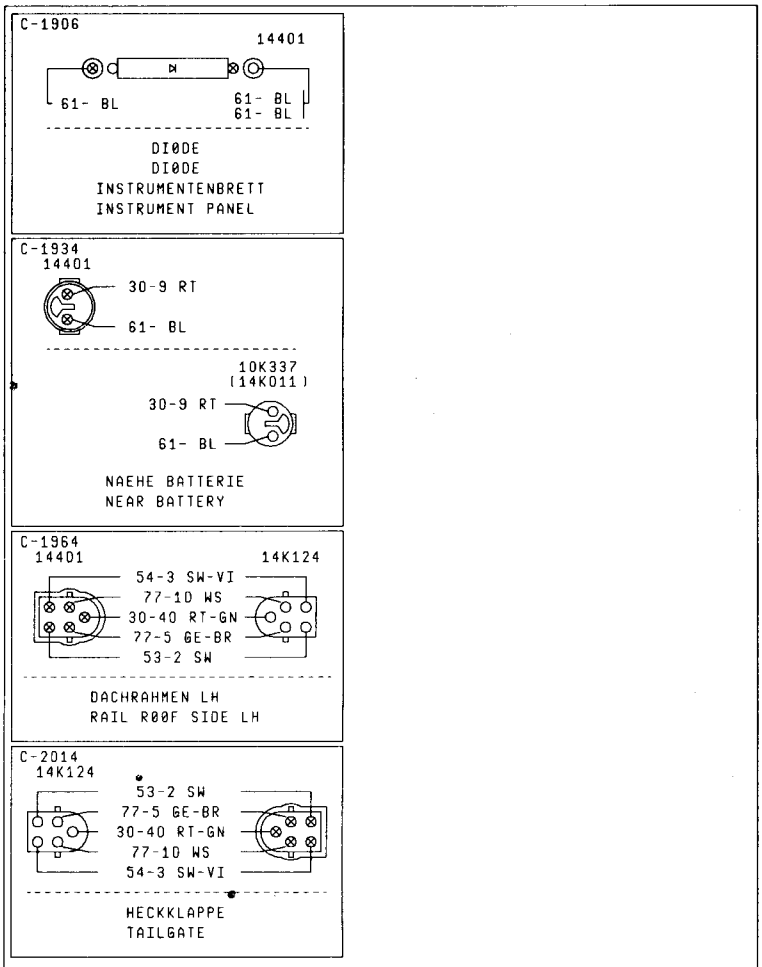

14 15 16

LLEN CODES

IN 14A584: NAEHE ABGANG TUEREINSTIEG BELEUCHTUNG
IN 14A584: NEAR TAKE OUT ROCKER PANEL ILLUMINATION
IN 14A584: NAEHE ANSCHLUSS HAUPTLEITUNG
IN 14A584: NEAR CONNECTION MAIN WIRE
IN 14A584: NAEHE ANSCHLUSS HAUPTLEITUNG
IN 14A584: NEAR CONNECTION MAIN WIRE
IN 14401: NAEHE ABGANG BREMSLICHTSCHALTER
IN 14401: NEAR TAKE OUT STOP LIGHT SWITCH
IN 14401: NAEHE ABGANG TUERLTG. LH
IN 14401: NEAR TAKE OUT DOOR WIRE LH
IN 14401: NAEHE ABGANG TUERLTG. RH
IN 14401: NEAR TAKE OUT DOOR WIRE RH
IN 14401: NAEHE ABGANG BREMSLICHTSCHALTER
IN 14401: NEAR TAKE OUT STOP LIGHT SWITCH
IN 14401: NAEHE ABGANG BLINKERSCHALTER
IN 14401: NEAR TAKE OUT FLASHER SWITCH
IN 14401: NAEHE ABGANG MOTORRAUMLTG.
IN 14401: NEAR TAKE OUT ENGINE COMPT.WIRE
IN 14401: NAEHE BOX
IN 14401: NEAR BOX
IN 14401: NAEHE ABGANG LH FUSSRAUMLEUCHTE
IN 14401: NEAR TAKE OUT LH FOOTWELL ILLUMINATION
IN 14401: NAEHE ABGANG LH FUSSRAUMLEUCHTE
IN 14401: NEAR TAKE OUT LH FOOTWELL ILLUMINATION
IN 14401: NAEHE ABGANG RH TUERKONTAKTSCHALTER
IN 14401: NEAR TAKE OUT RH DOOR CONTACT SWITCH
IN 14401: NAEHE ABGANG RH FUSSRAUMLEUCHTE
IN 14401: NEAR TAKE OUT RH FOOTWELL ILLUMINATION

ZENTRALVERRIEGELUNG, FERRAUM-ENTRIEGELUNG

SCORPIO '87

PLAN 14

Dezember 1986

EFF.: B/021667 JP
SUP.: A/587524 JP
K87GG 14400 AA

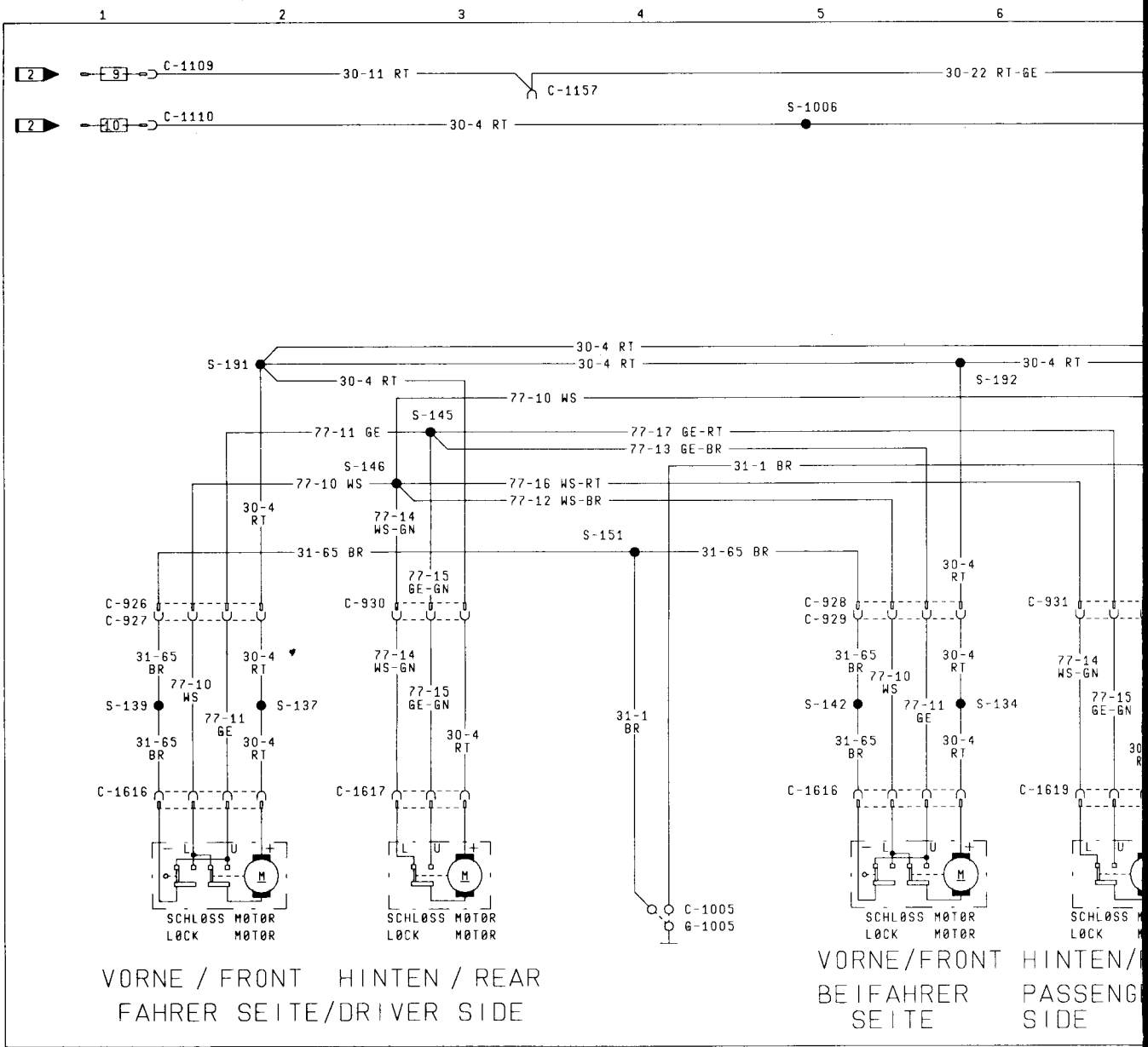
C-1109
30-11 RT
C-1157
30-22 RT-GE
C-1110
30-4 RT
S-1006
S-191
30-4 RT
S-192
77-10 WS
S-145
77-11 GE
77-17 GE-RT
77-13 GE-BR
S-146
31-1 BR
77-16 WS-RT
77-12 WS-BR
77-14 WS-GN
S-151
31-65 BR
77-15 GE-GN
C-926
C-927
C-930
C-928
C-929
C-931
S-139
S-137
S-142
S-134
C-1616
C-1617
C-1619
C-1005
G-1005
SCHLØSS MØTØR
LØCK MØTØR
VORNE / FRONT HINTEN / REAR
FAHRER SEITE/DRIVER SIDE
VORNE/FRONT HINTEN/
BEIFAHRER PASSENG
SEITE SIDE

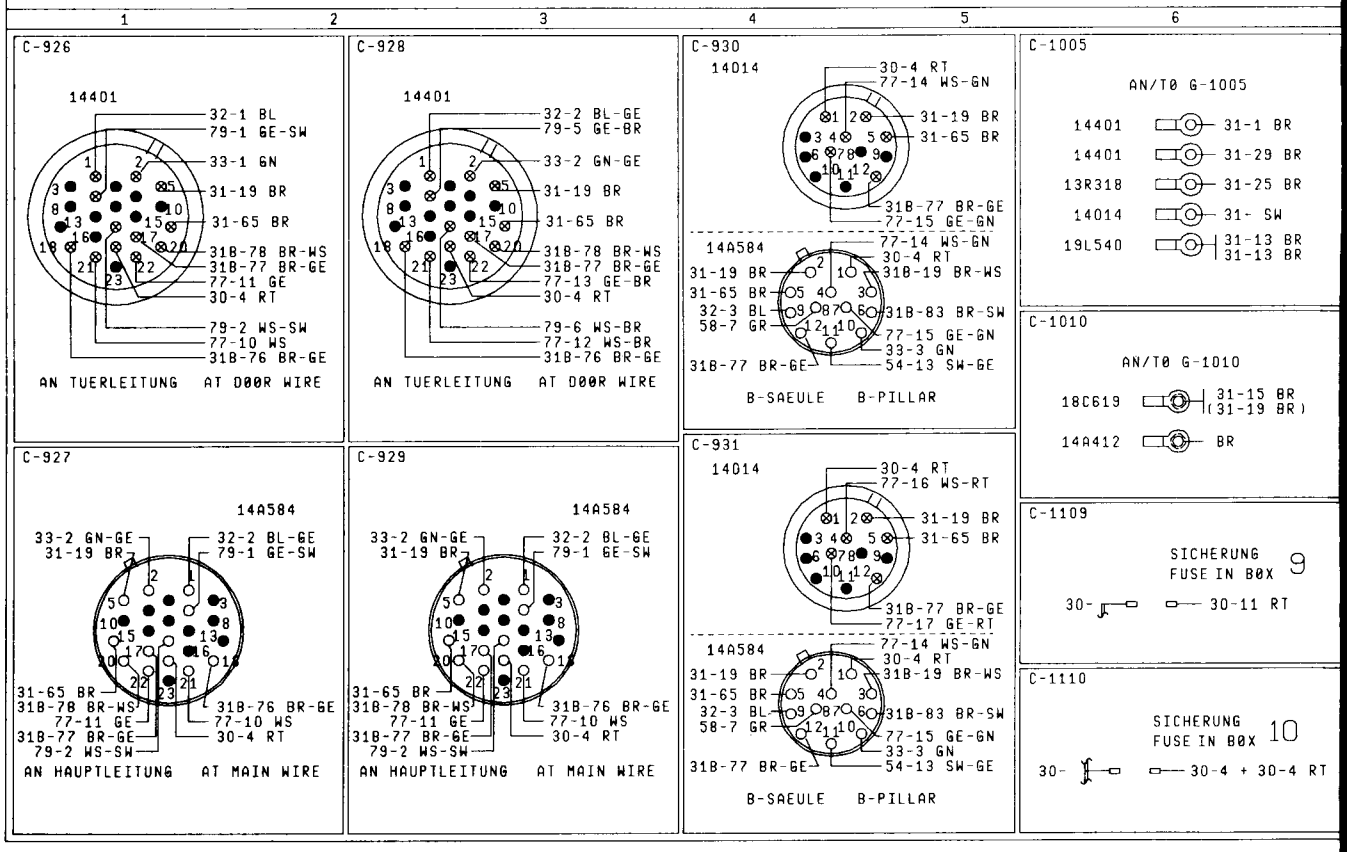
C-926
14401
32-1 BL
79-1 GE-SW
33-1 GN
31-19 BR
31-65 BR
31B-78 BR-WS
31B-77 BR-GE
77-11 GE
30-4 RT
79-2 WS-SW
77-10 WS
31B-76 BR-GE
AN TUERLEITUNG AT DØØR WIRE
C-928
14401
32-2 BL-GE
79-5 GE-BR
33-2 GN-GE
31-19 BR
31-65 BR
31B-78 BR-WS
31B-77 BR-GE
77-13 GE-BR
30-4 RT
79-6 WS-BR
77-12 WS-BR
31B-76 BR-GE
AN TUERLEITUNG AT DØØR WIRE
C-930
14D14
30-4 RT
77-14 WS-GN
31-19 BR
31-65 BR
31B-77 BR-GE
77-15 GE-GN
14A584
77-14 WS-GN
30-4 RT
31-19 BR
31B-19 BR-WS
31-65 BR
32-3 BL
58-7 GR
31B-83 BR-SW
77-15 GE-GN
33-3 GN
31B-77 BR-GE
54-13 SW-GE
B-SAEULE B-PILLAR
C-1005
AN/TØ G-1005
14401 31-1 BR
14401 31-29 BR
13R318 31-25 BR
14014 31- SW
19L540 31-13 BR
31-13 BR
C-1010
AN/TØ G-1010
18C619 31-15 BR
(31-19 BR)
14A412 BR
C-927
14A584
33-2 GN-GE
31-19 BR
32-2 BL-GE
79-1 GE-SW
31-65 BR
31B-78 BR-WS
77-11 GE
31B-77 BR-GE
79-2 WS-SW
31B-76 BR-GE
77-10 WS
30-4 RT
AN HAUPTLEITUNG AT MAIN WIRE
C-929
14A584
33-2 GN-GE
31-19 BR
32-2 BL-GE
79-1 GE-SW
31-65 BR
31B-78 BR-WS
77-11 GE
31B-77 BR-GE
79-2 WS-SW
31B-76 BR-GE
77-10 WS
30-4 RT
AN HAUPTLEITUNG AT MAIN WIRE
C-931
14D14
30-4 RT
77-16 WS-RT
31-19 BR
31-65 BR
31B-77 BR-GE
77-17 GE-RT
14A584
77-14 WS-GN
30-4 RT
31-19 BR
31B-19 BR-WS
31-65 BR
32-3 BL
58-7 GR
31B-83 BR-SW
77-15 GE-GN
33-3 GN
31B-77 BR-GE
54-13 SW-GE
B-SAEULE B-PILLAR
C-1109
SICHERUNG
FUSE IN BØX 9
30-
30-11 RT
C-1110
SICHERUNG
FUSE IN BØX 10
30-
30-4 + 30-4 RT

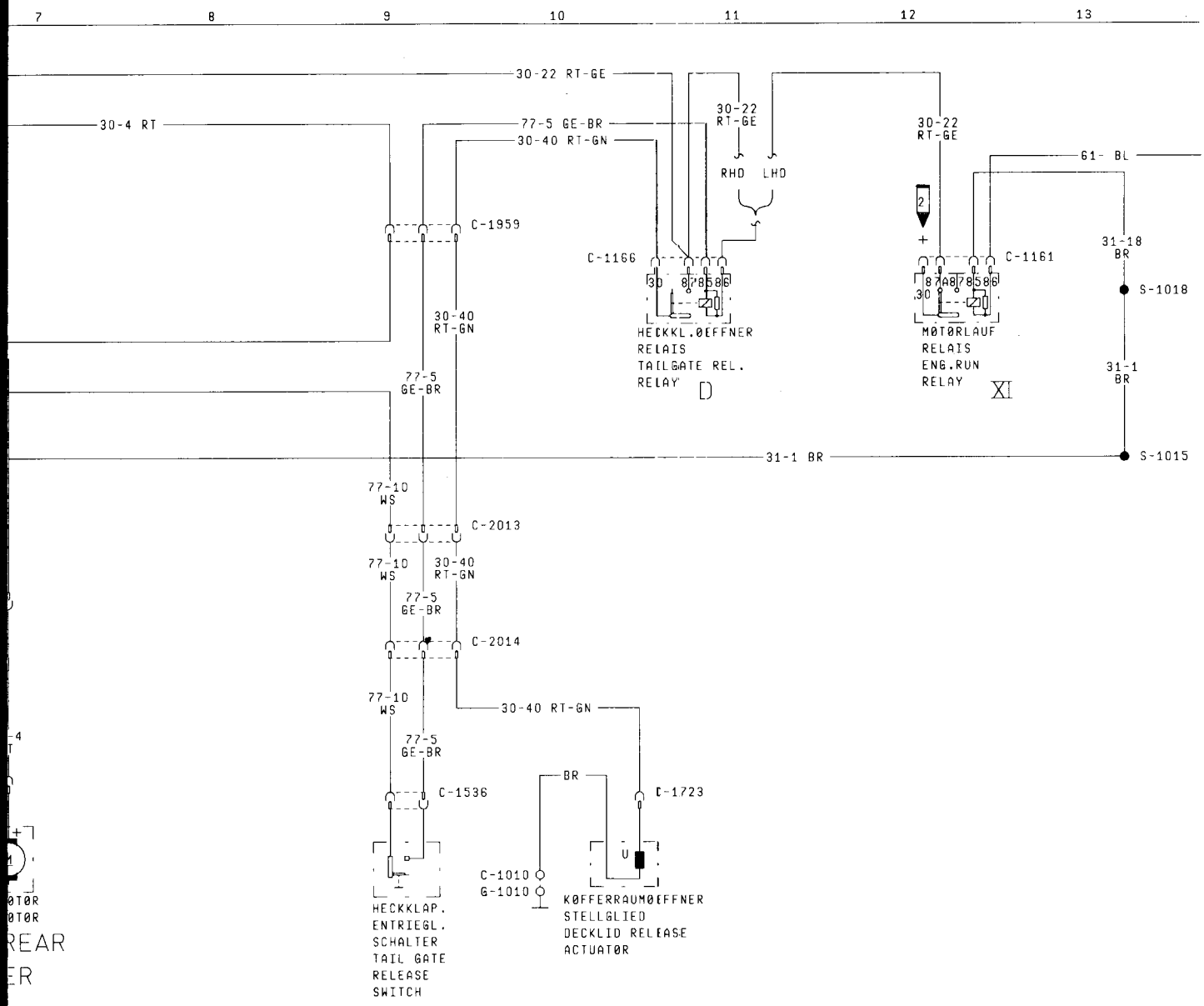
7
8
9
10
11
12
13
30-22 RT-GE
30-4 RT
77-5 GE-BR
30-40 RT-GN
30-22 RT-GE
RHD LHD
30-22 RT-GE
61- BL
C-1959
C-1166
C-1161
31-18 BR
S-1018
30-40 RT-GN
HECKKL.ØEFFNER
RELAIS
TAILGATE REL.
RELAY
D
MØTØRLAUF
RELAIS
ENG.RUN
RELAY
XI
77-5 GE-BR
31-1 BR
S-1015
31-1 BR
77-10 WS
C-2013
77-10 WS
30-40 RT-GN
77-5 GE-BR
C-2014
77-10 WS
30-40 RT-GN
77-5 GE-BR
C-1536
BR
C-1723
C-1010
G-1010
HECKKLAP.
ENTRIEGL.
SCHALTER
TAIL GATE
RELEASE
SWITCH
KØFFERRAUMØEFFNER
STELLGLIED
DECKLID RELEASE
ACTUATØR
REAR

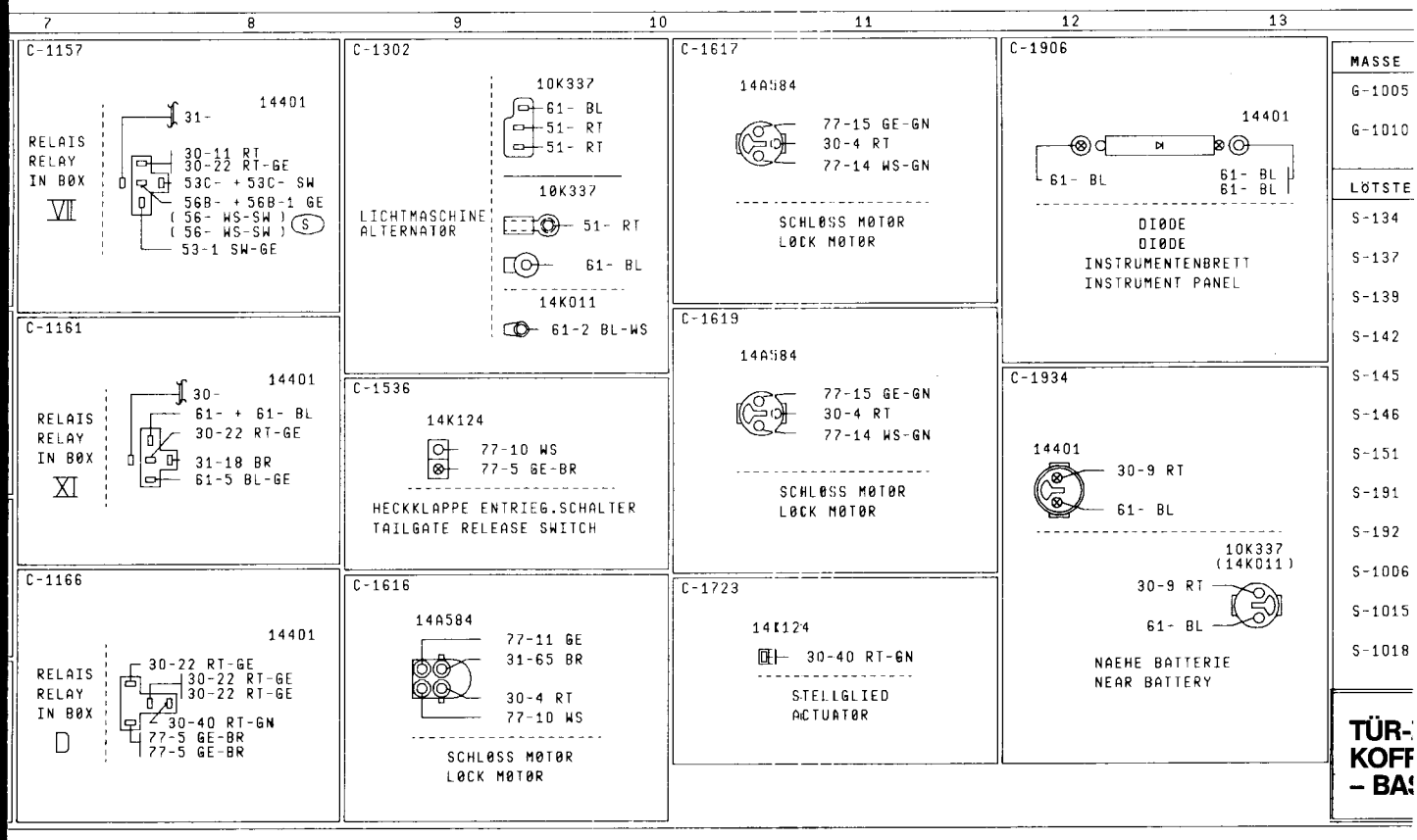
7
8
9
10
11
12
13
C-1157
RELAIS
RELAY
IN BØX
VI
14401
31-
30-11 RT
30-22 RT-GE
53C- + 53C- SW
56B- + 56B-1 GE
(56- WS-SW)
(56- WS-SW)
53-1 SW-GE
C-1161
RELAIS
RELAY
IN BØX
XI
14401
30-
61- + 61- BL
30-22 RT-GE
31-18 BR
61-5 BL-GE
C-1166
RELAIS
RELAY
IN BØX
D
14401
30-22 RT-GE
30-22 RT-GE
30-22 RT-GE
30-40 RT-GN
77-5 GE-BR
77-5 GE-BR
C-1302
LICHTMASCHINE
ALTERNATØR
10K337
61- BL
51- RT
51- RT
10K337
51- RT
61- BL
14K011
61-2 BL-WS
C-1536
14K124
77-10 WS
77-5 GE-BR
HECKKLAPPE ENTRIEG.SCHALTER
TAILGATE RELEASE SWITCH
C-1616
14A584
77-11 GE
31-65 BR
30-4 RT
77-10 WS
SCHLØSS MØTØR
LØCK MØTØR
C-1617
14A584
77-15 GE-GN
30-4 RT
77-14 WS-GN
SCHLØSS MØTØR
LØCK MØTØR
C-1619
14A584
77-15 GE-GN
30-4 RT
77-14 WS-GN
SCHLØSS MØTØR
LØCK MØTØR
C-1723
14K124
30-40 RT-GN
STELLGLIED
ACTUATØR
C-1906
14401
61- BL
61- BL
61- BL
DIØDE
DIØDE
INSTRUMENTENBRETT
INSTRUMENT PANEL
C-1934
14401
30-9 RT
61- BL
10K337
(14K011)
30-9 RT
61- BL
NAEHE BATTERIE
NEAR BATTERY
MASSE
G-1005
G-1010
LÖTSTE
S-134
S-137
S-139
S-142
S-145
S-146
S-151
S-191
S-192
S-1006
S-1015
S-1018
TÜR-
KOFF
– BA

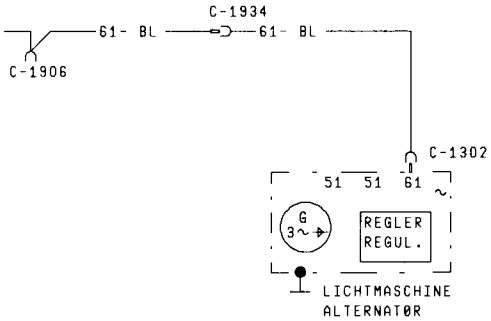

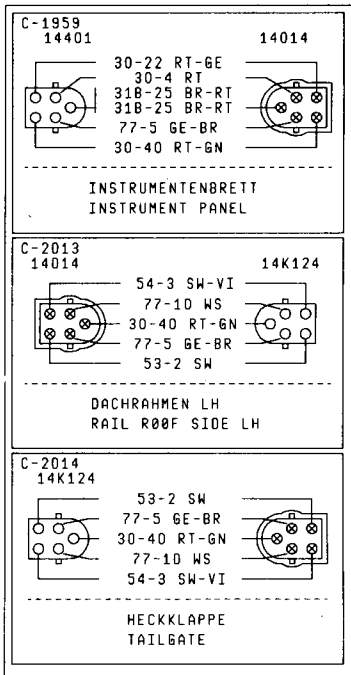

14 15 16

CODES

A-SAEULE FAHRERSEITE
A-PILLAR DRIVER SIDE
HECKKLAPPE
TAILGATE

LLEN CODES

IN 14B079: NAEHE ANSCHLUSS HAUPTLEITUNG
IN 14B079: NEAR CØNNECTIØN MAIN WIRE
IN 14A584: NAEHE ABGANG TUEREINSTIEG BELEUCHTUNG
IN 14A584: NEAR TAKE ØUT RØCKER PANEL ILLUMINATIØN
IN 14A584: NAEHE ANSCHLUSS HAUPTLEITUNG
IN 14A584: NEAR CØNNECTIØN MAIN WIRE
IN 14A584: NAEHE ANSCHLUSS HAUPTLEITUNG
IN 14A584: NEAR CØNNECTIØN MAIN WIRE
IN 14014: NAEHE ANSCHLUSS HAUPTLEITUNG
IN 14014: NEAR CØNNECTIØN MAIN WIRE
IN 14014: NAEHE ANSCHLUSS HAUPTLEITUNG
IN 14014: NEAR CØNNECTIØN MAIN WIRE
IN 14014: NAEHE ANSCHLUSS HAUPTLEITUNG
IN 14014: NEAR CØNNECTIØN MAIN WIRE
IN 14014: NAEHE ANSCHLUSS HAUPTLTG.
IN 14014: NEAR CØNNECTIØN MAIN WIRE
IN 14014: NAEHE ABGANG TUERSTECKER
IN 14014: NEAR TAKE ØUT DØØR CØNNECTØR
IN 14401: NAEHE ABGANG INNENLEUCHTE
IN 14401: NEAR TAKE ØUT INTERIØR LAMP
IN 14401: NAEHE ABGANG BREMSLICHTSCHALTER
IN 14401: NEAR TAKE ØUT STØP LIGHT SWITCH
IN 14401: NAEHE BØX
IN 14401: NEAR BØX

ZENTRALVERRIEGELUNG, FERRAUM-ENTRIEGELUNG SIS- UND CL-MODELL

SCORPIO '87

PLAN 14A

Dezember 1986

EFF.: B/021667 JP
SUP.: A/587524 JP
K87GG 14400 AA

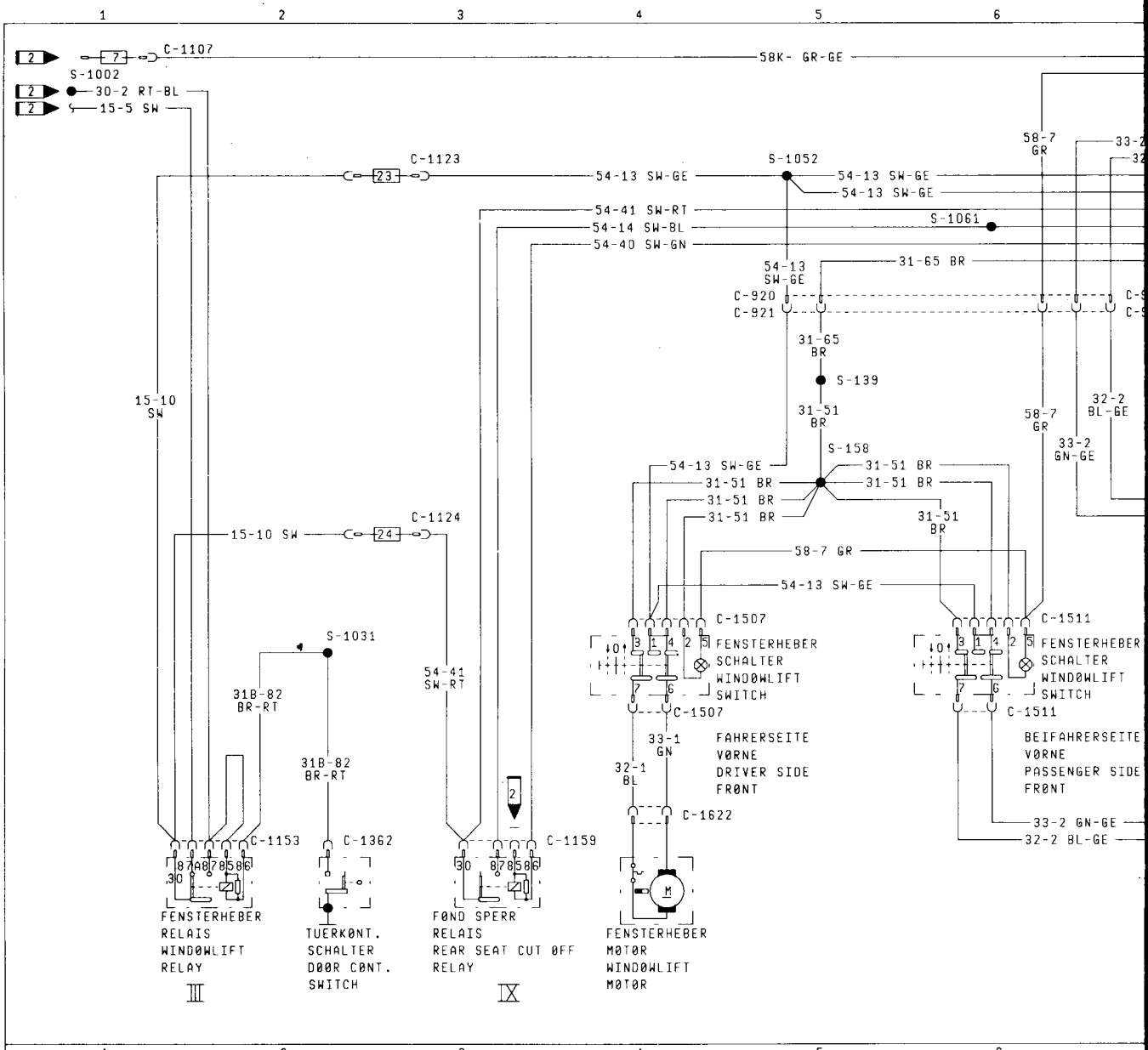
C-1107
58K- GR-GE
S-1002
30-2 RT-BL
15-5 SW
C-1123
54-13 SW-GE
S-1052
54-13 SW-GE
54-13 SW-GE
54-41 SW-RT
54-14 SW-BL
54-40 SW-GN
S-1061
58-7 GR
33-2
32
54-13 SW-GE
31-65 BR
C-920
C-921
31-65 BR
S-139
31-51 BR
S-158
15-10 SW
C-1124
15-10 SW
54-13 SW-GE
31-51 BR
31-51 BR
31-51 BR
31-51 BR
31-51 BR
58-7 GR
58-7 GR
32-2 BL-GE
33-2 GN-GE
54-13 SW-GE
C-1507
FENSTERHEBER SCHALTER WINDØWLIFT SWITCH
C-1507
C-1511
FENSTERHEBER SCHALTER WINDØWLIFT SWITCH
C-1511
S-1031
31B-82 BR-RT
54-41 SW-RT
33-1 GN
32-1 BL
FAHRERSEITE VØRNE DRIVER SIDE FRØNT
BEIFAHRERSEITE VØRNE PASSENGER SIDE FRØNT
31B-82 BR-RT
C-1622
33-2 GN-GE
32-2 BL-GE
C-1153
C-1362
C-1159
FENSTERHEBER RELAIS WINDØWLIFT RELAY
III
TUERKØNT. SCHALTER DØØR CØNT. SWITCH
FØND SPERR RELAIS REAR SEAT CUT ØFF RELAY
IX
FENSTERHEBER MØTØR WINDØWLIFT MØTØR

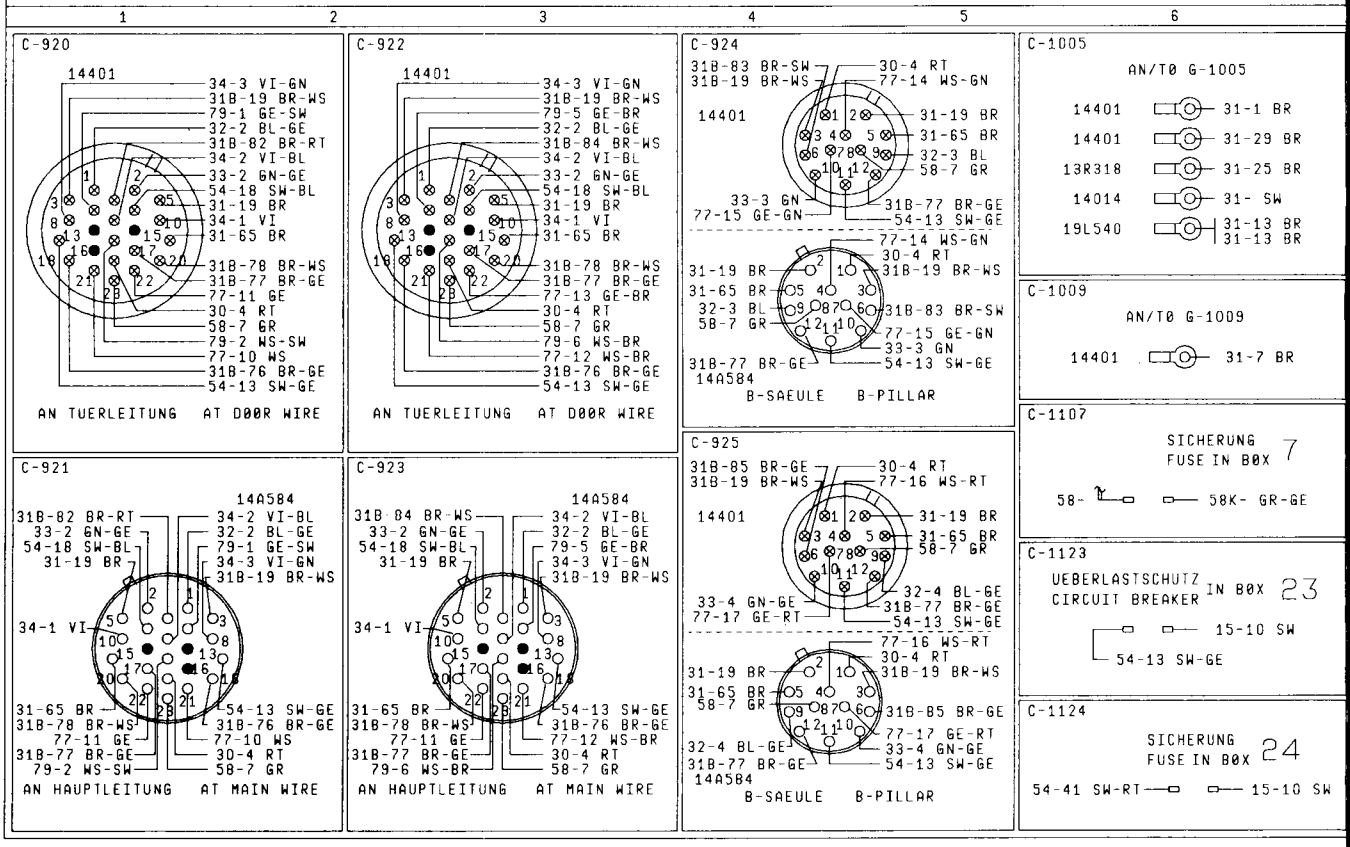
C-920
14401
34-3 VI-GN
31B-19 BR-WS
79-1 GE-SW
32-2 BL-GE
31B-82 BR-RT
34-2 VI-BL
33-2 GN-GE
54-18 SW-BL
31-19 BR
34-1 VI
31-65 BR
31B-78 BR-WS
31B-77 BR-GE
77-11 GE
30-4 RT
58-7 GR
79-2 WS-SW
77-10 WS
31B-76 BR-GE
54-13 SW-GE
AN TUERLEITUNG AT DØØR WIRE
C-922
14401
34-3 VI-GN
31B-19 BR-WS
79-5 GE-BR
32-2 BL-GE
31B-84 BR-WS
34-2 VI-BL
33-2 GN-GE
54-18 SW-BL
31-19 BR
34-1 VI
31-65 BR
31B-78 BR-WS
31B-77 BR-GE
77-13 GE-BR
30-4 RT
58-7 GR
79-6 WS-BR
77-12 WS-BR
31B-76 BR-GE
54-13 SW-GE
AN TUERLEITUNG AT DØØR WIRE
C-924
31B-83 BR-SW
31B-19 BR-WS
30-4 RT
77-14 WS-GN
14401
31-19 BR
31-65 BR
32-3 BL
58-7 GR
33-3 GN
77-15 GE-GN
31B-77 BR-GE
54-13 SW-GE
77-14 WS-GN
30-4 RT
31B-19 BR-WS
31-19 BR
31-65 BR
32-3 BL
58-7 GR
31B-83 BR-SW
77-15 GE-GN
33-3 GN
31B-77 BR-GE
54-13 SW-GE
14A584
B-SAEULE B-PILLAR
C-1005
AN/TØ G-1005
14401 31-1 BR
14401 31-29 BR
13R318 31-25 BR
14014 31- SW
19L540 31-13 BR 31-13 BR
C-1009
AN/TØ G-1009
14401 31-7 BR
C-1107
SICHERUNG FUSE IN BØX 7
58- 58K- GR-GE
C-921
14A584
31B-82 BR-RT
33-2 GN-GE
54-18 SW-BL
31-19 BR
34-2 VI-BL
32-2 BL-GE
79-1 GE-SW
34-3 VI-GN
31B-19 BR-WS
34-1 VI
31-65 BR
31B-78 BR-WS
77-11 GE
31B-77 BR-GE
79-2 WS-SW
54-13 SW-GE
31B-76 BR-GE
77-10 WS
30-4 RT
58-7 GR
AN HAUPTLEITUNG AT MAIN WIRE
C-923
14A584
31B-84 BR-WS
33-2 GN-GE
54-18 SW-BL
31-19 BR
34-2 VI-BL
32-2 BL-GE
79-5 GE-BR
34-3 VI-GN
31B-19 BR-WS
34-1 VI
31-65 BR
31B-78 BR-WS
77-11 GE
31B-77 BR-GE
79-6 WS-BR
54-13 SW-GE
31B-76 BR-GE
77-12 WS-BR
30-4 RT
58-7 GR
AN HAUPTLEITUNG AT MAIN WIRE
C-925
31B-85 BR-GE
31B-19 BR-WS
30-4 RT
77-16 WS-RT
14401
31-19 BR
31-65 BR
58-7 GR
33-4 GN-GE
77-17 GE-RT
32-4 BL-GE
31B-77 BR-GE
54-13 SW-GE
77-16 WS-RT
30-4 RT
31B-19 BR-WS
31-19 BR
31-65 BR
58-7 GR
31B-85 BR-GE
77-17 GE-RT
33-4 GN-GE
32-4 BL-GE
31B-77 BR-GE
54-13 SW-GE
14A584
B-SAEULE B-PILLAR
C-1123
UEBERLASTSCHUTZ CIRCUIT BREAKER IN BØX 23
15-10 SW
54-13 SW-GE
C-1124
SICHERUNG FUSE IN BØX 24
54-41 SW-RT 15-10 SW

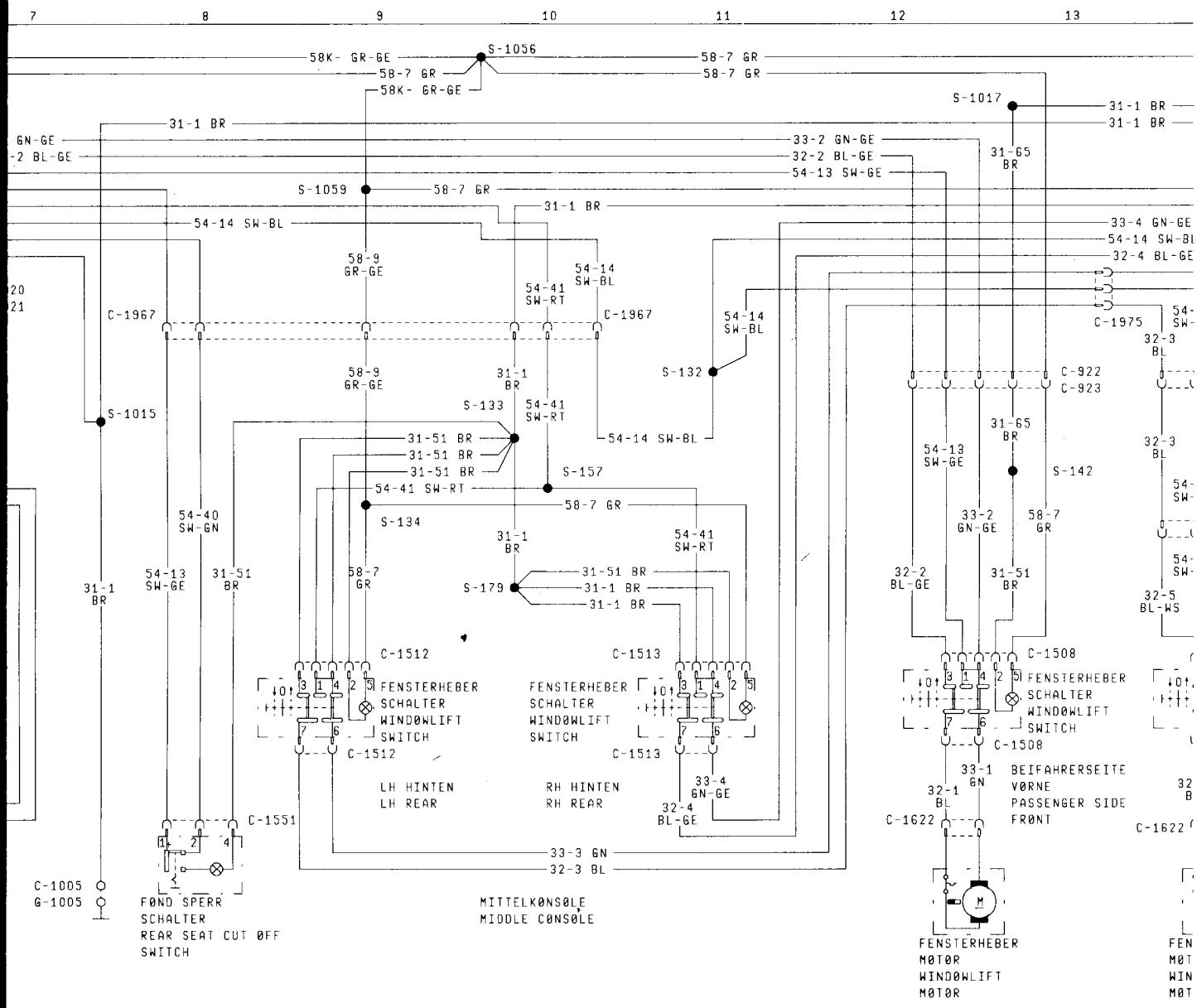

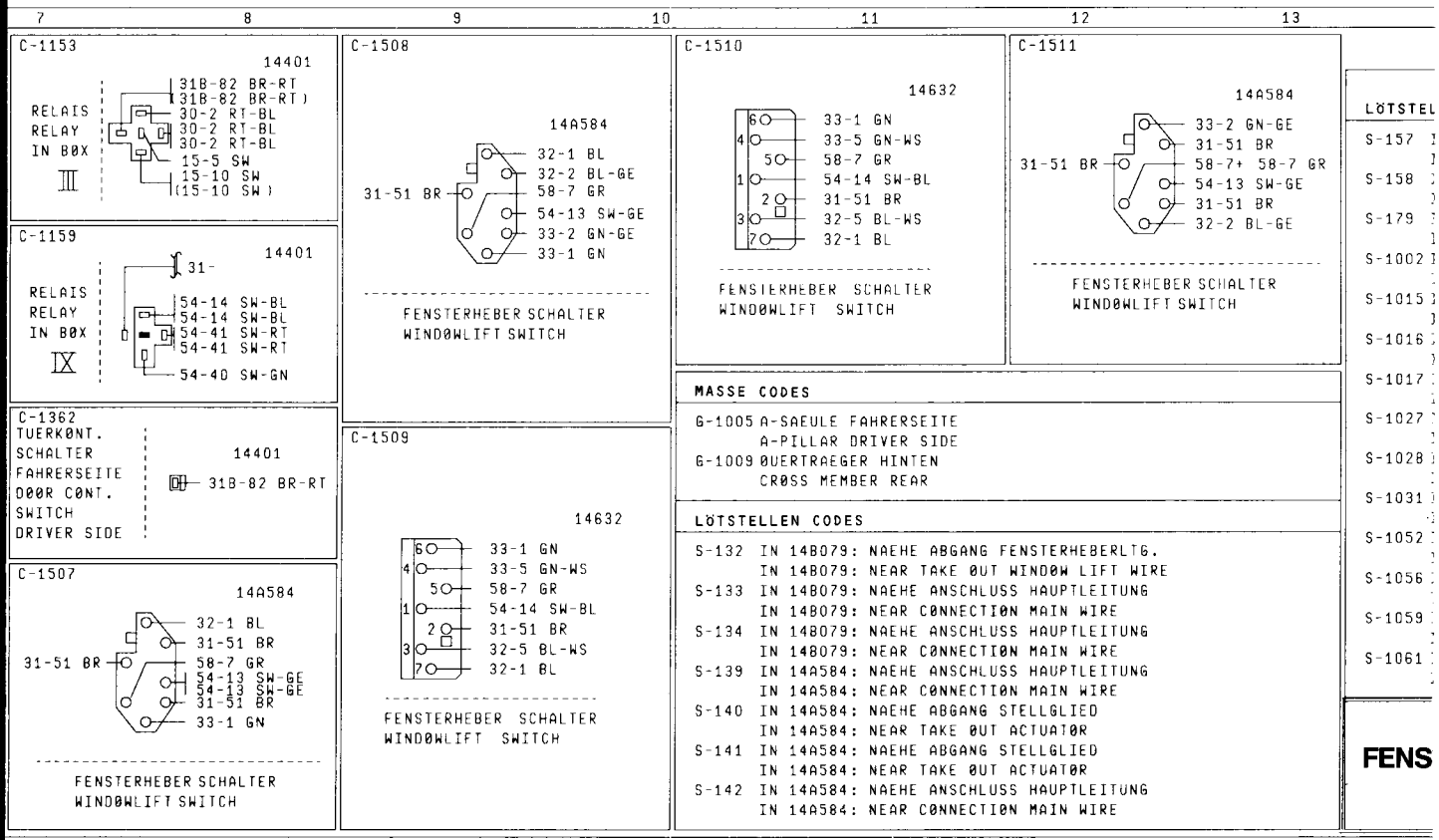

MASSE CODES

G-1005 A-SAEULE FAHRERSEITE
A-PILLAR DRIVER SIDE
G-1009 ØUERTRAEGER HINTEN
CRØSS MEMBER REAR

LØTSTELLEN CODES

S-132 IN 14B079: NAEHE ABGANG FENSTERHEBERLTG.
IN 14B079: NEAR TAKE ØUT WINDØW LIFT WIRE
S-133 IN 14B079: NAEHE ANSCHLUSS HAUPTLEITUNG
IN 14B079: NEAR CØNNECTIØN MAIN WIRE
S-134 IN 14B079: NAEHE ANSCHLUSS HAUPTLEITUNG
IN 14B079: NEAR CØNNECTIØN MAIN WIRE
S-139 IN 14A584: NAEHE ANSCHLUSS HAUPTLEITUNG
IN 14A584: NEAR CØNNECTIØN MAIN WIRE
S-140 IN 14A584: NAEHE ABGANG STELLGLIED
IN 14A584: NEAR TAKE ØUT ACTUATØR
S-141 IN 14A584: NAEHE ABGANG STELLGLIED
IN 14A584: NEAR TAKE ØUT ACTUATØR
S-142 IN 14A584: NAEHE ANSCHLUSS HAUPTLEITUNG
IN 14A584: NEAR CØNNECTIØN MAIN WIRE

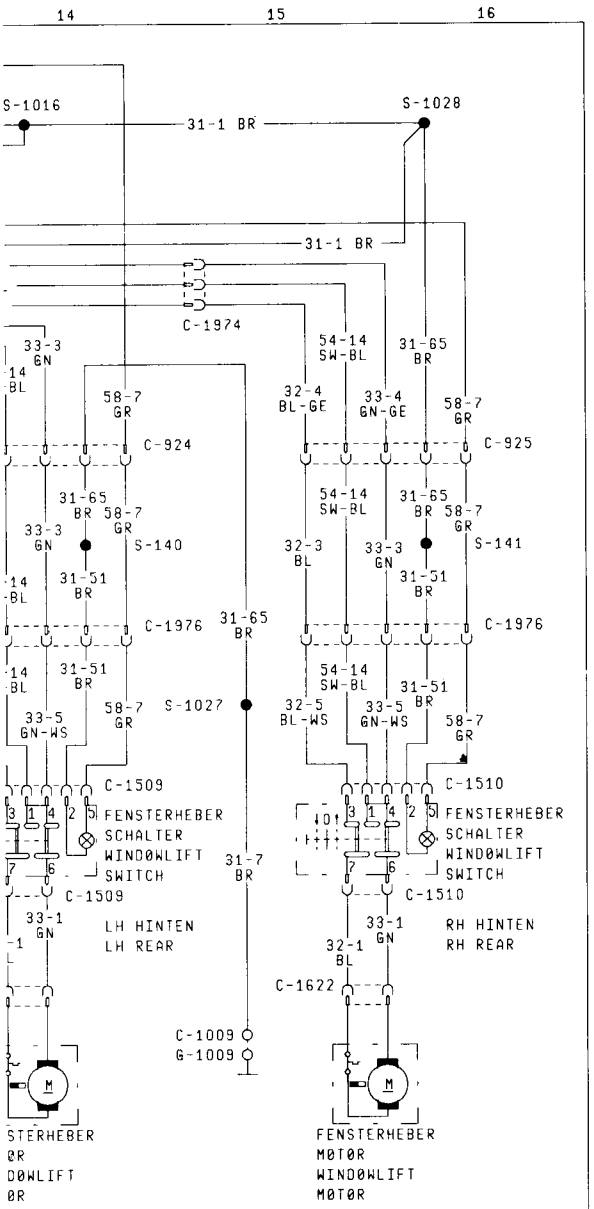

.LEN CODES

.N 14B079: NAEHE ABGANG FENSTERHEBERLTG.
.N 14B079: NEAR TAKE ØUT WINDØW LIFT WIRE
.N 14014: NAEHE FENSTERHEBER SCHALTER
.N 14014: NEAR WINDØWLIFT SWITCH
.N 14B079: NAEHE ANSCHLUSS HAUPTLEITUNG
.N 14B079: NEAR CØNNECTIØN MAIN WIRE
.N 14401: NAEHE BØX
.N 14401: NEAR BØX
.N 14401: NAEHE ABGANG BREMSLICHTSCHALTER
.N 14401: NEAR TAKE ØUT STØP LIGHT SWITCH
.N 14401: NAEHE ABGANG BLINKERSCHALTER
.N 14401: NEAR TAKE ØUT FLASHER SWITCH
.N 14401: NAEHE ABGANG MØTØRRAUMLTG.
.N 14401: NEAR TAKE ØUT ENGINE CØMPT.WIRE
.N 14401: NAEHE ABGANG KENNZEICHENLEUCHTE
.N 14401: NEAR TAKE ØUT LICENCE PLATE LAMP
.N 14401: NAEHE ABGANG MITTELKØNSØLE
.N 14401: NEAR TAKE ØUT MIDDLE CØNSØLE
.N 14401: NAEHE ABGANG TUERKØNTAKTSCHALTER FAHRERSEITE
.N 14401: NEAR TAKE ØUT DØØR CØNTAKT DRIVER SIDE
.N 14401: NAEHE ABGANG BLINKERSCHALTER
.N 14401: NEAR TAKE ØUT FLASHER SWITCH
.N 14401: NAEHE ABGANG LICHTSCHALTER
.N 14401: NEAR TAKE ØUT LIGHT SWITCH
.N 14401: NAEHE ABGANG MITTELKØNSØLE
.N 14401: NEAR TAKE ØUT MIDDLE CØNSØLE
.N 14401: NAEHE ABGANG MITTELKØNSØLE
.N 14401: NEAR TAKE ØUT MIDDLE CØNSØLE

TERHEBER

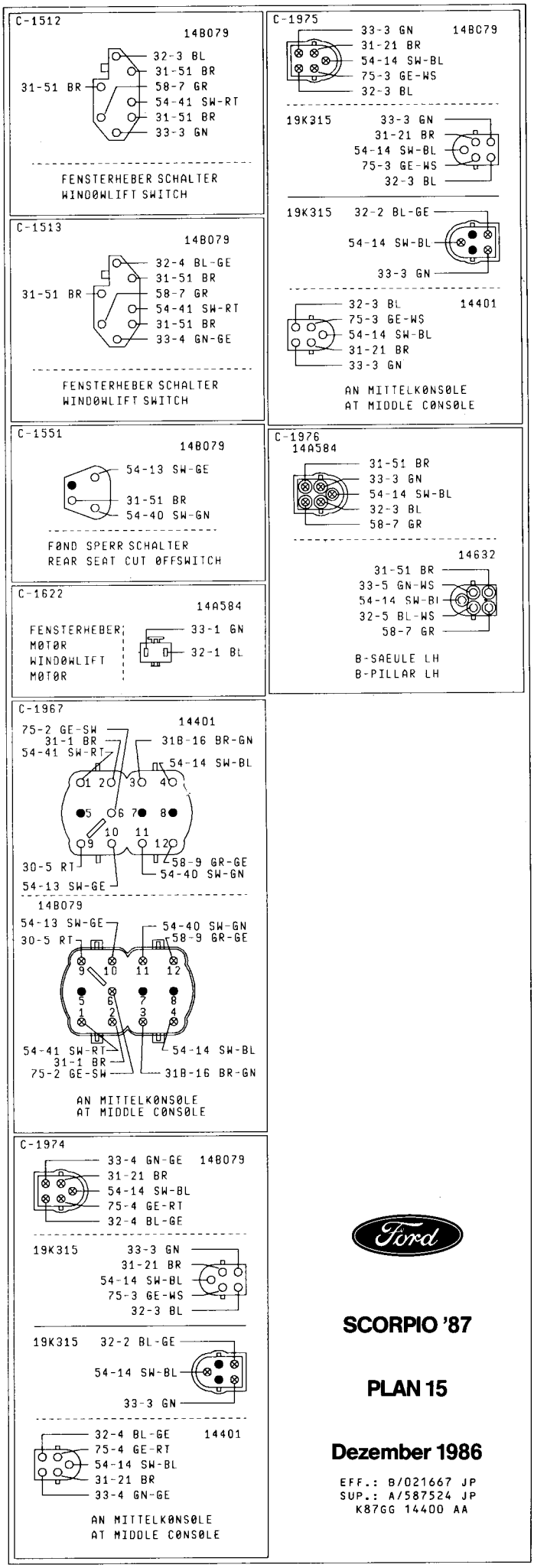

SCORPIO '87

PLAN 15

Dezember 1986

EFF.: B/021667 JP
SUP.: A/587524 JP
K87GG 14400 AA

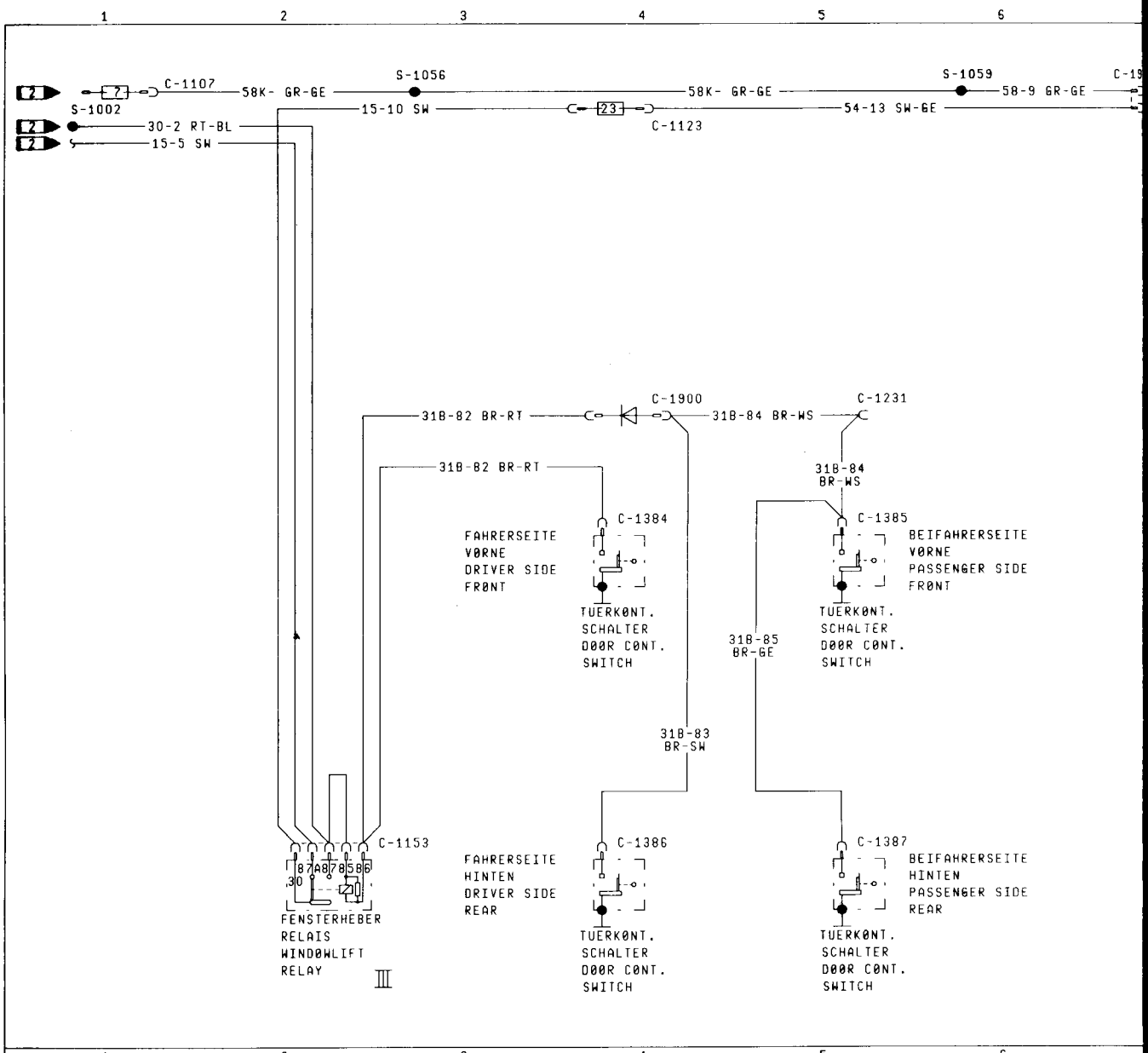
C-1107
58K- GR-GE
S-1056
58K- GR-GE
S-1059
58-9 GR-GE
S-1002
15-10 SW
54-13 SW-GE
C-1123
30-2 RT-BL
15-5 SW
31B-82 BR-RT
C-1900
31B-84 BR-WS
C-1231
31B-82 BR-RT
31B-84 BR-WS
C-1384
FAHRERSEITE VØRNE DRIVER SIDE FRØNT
TUERKØNT. SCHALTER DØØR CØNT. SWITCH
C-1385
BEIFAHRERSEITE VØRNE PASSENGER SIDE FRØNT
TUERKØNT. SCHALTER DØØR CØNT. SWITCH
31B-85 BR-GE
31B-83 BR-SW
C-1153
FENSTERHEBER RELAIS WINDØWLIFT RELAY
III
FAHRERSEITE HINTEN DRIVER SIDE REAR
C-1386
TUERKØNT. SCHALTER DØØR CØNT. SWITCH
C-1387
BEIFAHRERSEITE HINTEN PASSENGER SIDE REAR
TUERKØNT. SCHALTER DØØR CØNT. SWITCH

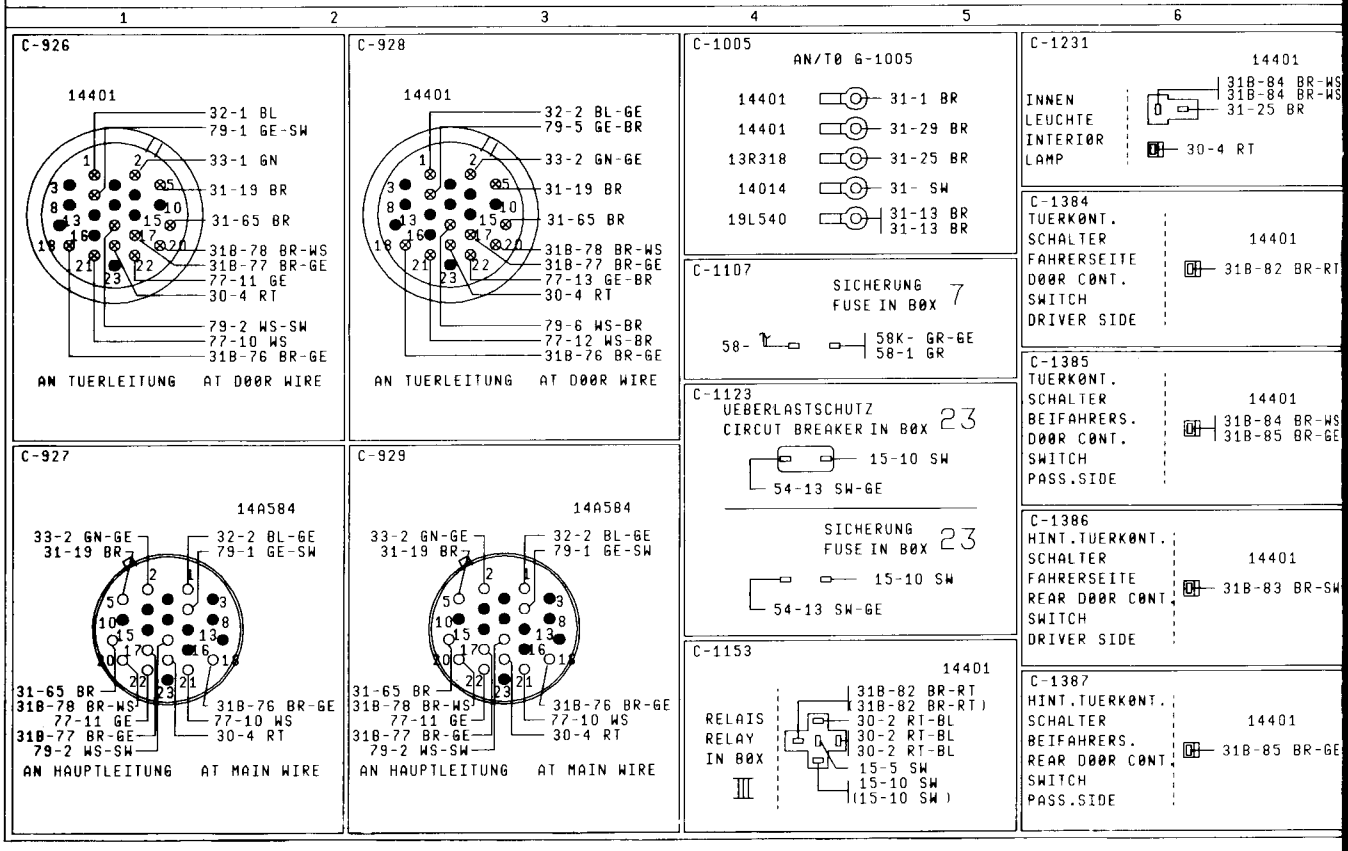
C-926
14401
32-1 BL
79-1 GE-SW
33-1 GN
31-19 BR
31-65 BR
31B-78 BR-WS
31B-77 BR-GE
77-11 GE
30-4 RT
79-2 WS-SW
77-10 WS
31B-76 BR-GE
AN TUERLEITUNG AT DØØR WIRE
C-928
14401
32-2 BL-GE
79-5 GE-BR
33-2 GN-GE
31-19 BR
31-65 BR
31B-78 BR-WS
31B-77 BR-GE
77-13 GE-BR
30-4 RT
79-6 WS-BR
77-12 WS-BR
31B-76 BR-GE
AN TUERLEITUNG AT DØØR WIRE
C-927
14A584
33-2 GN-GE
31-19 BR
32-2 BL-GE
79-1 GE-SW
31-65 BR
31B-78 BR-WS
77-11 GE
31B-77 BR-GE
79-2 WS-SW
31B-76 BR-GE
77-10 WS
30-4 RT
AN HAUPTLEITUNG AT MAIN WIRE
C-929
14A584
33-2 GN-GE
31-19 BR
32-2 BL-GE
79-1 GE-SW
31-65 BR
31B-78 BR-WS
77-11 GE
31B-77 BR-GE
79-2 WS-SW
31B-76 BR-GE
77-10 WS
30-4 RT
AN HAUPTLEITUNG AT MAIN WIRE
C-1005
AN/TØ G-1005
14401 31-1 BR
14401 31-29 BR
13R318 31-25 BR
14014 31- SW
19L540 31-13 BR 31-13 BR
C-1107
SICHERUNG FUSE IN BØX 7
58- 58K- GR-GE 58-1 GR
C-1123
UEBERLASTSCHUTZ CIRCUT BREAKER IN BØX 23
15-10 SW
54-13 SW-GE
SICHERUNG FUSE IN BØX 23
15-10 SW
54-13 SW-GE
C-1153
14401
RELAIS RELAY IN BØX
III
31B-82 BR-RT
31B-82 BR-RT)
30-2 RT-BL
30-2 RT-BL
30-2 RT-BL
15-5 SW
15-10 SW
(15-10 SW)
C-1231
14401
INNEN LEUCHTE INTERIØR LAMP
31B-84 BR-WS
31B-84 BR-WS
31-25 BR
30-4 RT
C-1384
TUERKØNT. SCHALTER FAHRERSEITE DØØR CØNT. SWITCH DRIVER SIDE
14401
31B-82 BR-RT
C-1385
TUERKØNT. SCHALTER BEIFAHRERS. DØØR CØNT. SWITCH PASS.SIDE
14401
31B-84 BR-WS
31B-85 BR-GE
C-1386
HINT.TUERKØNT. SCHALTER FAHRERSEITE REAR DØØR CØNT. SWITCH DRIVER SIDE
14401
31B-83 BR-SW
C-1387
HINT.TUERKØNT. SCHALTER BEIFAHRERS. REAR DØØR CØNT. SWITCH PASS.SIDE
14401
31B-85 BR-GE

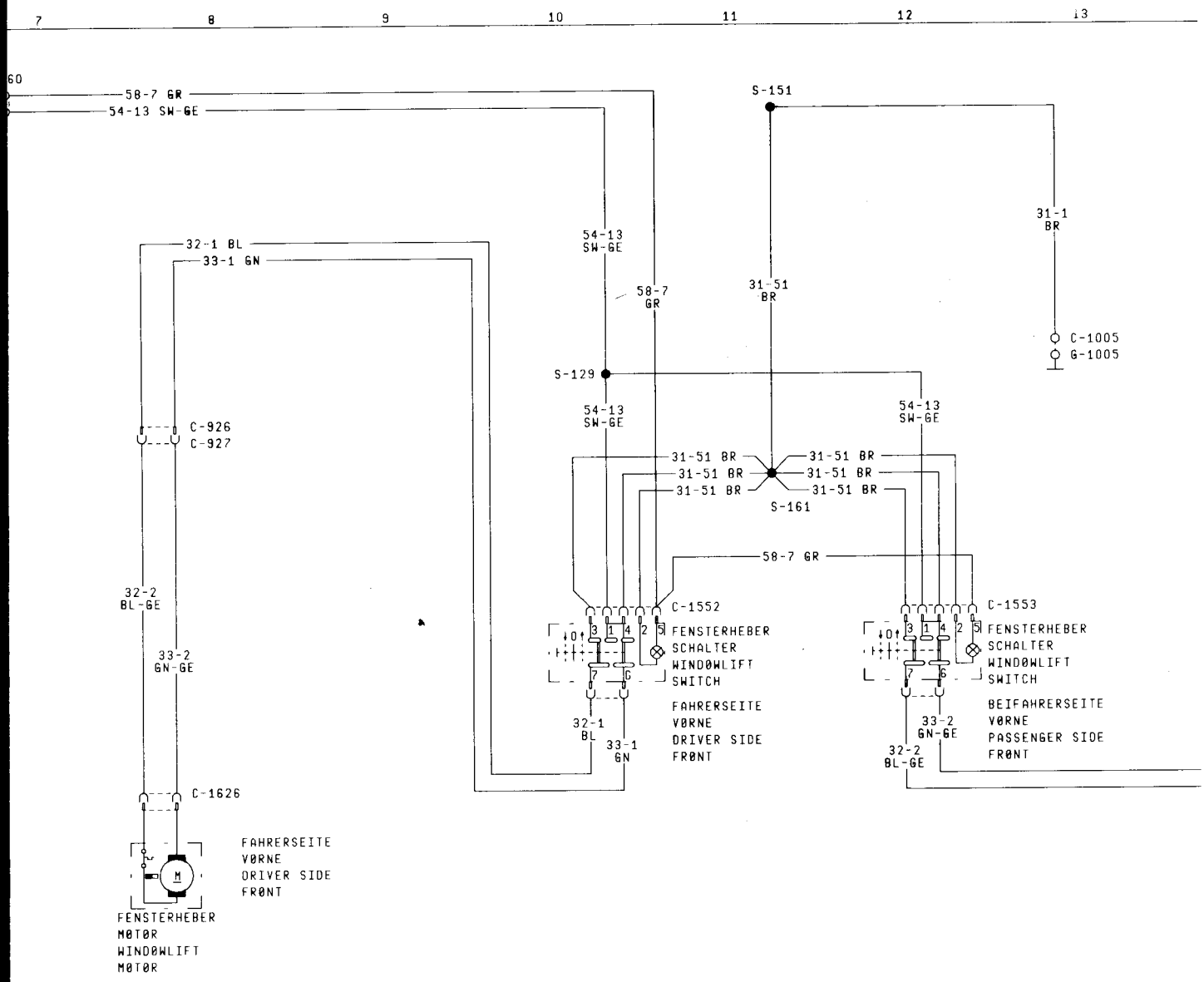

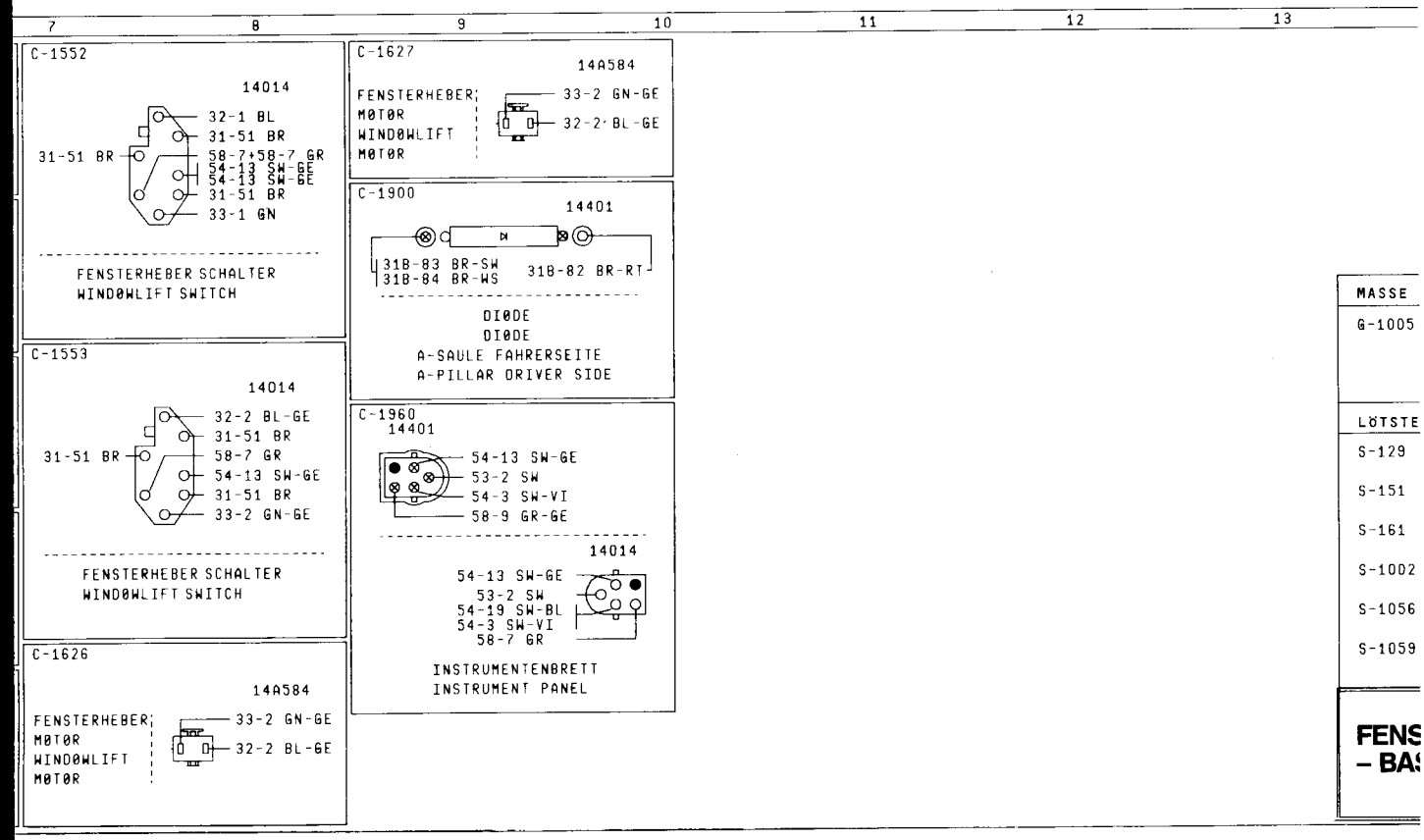

MASSE
G-1005

LØTSTE
S-129
S-151
S-161
S-1002
S-1056
S-1059

FENS
– BAS

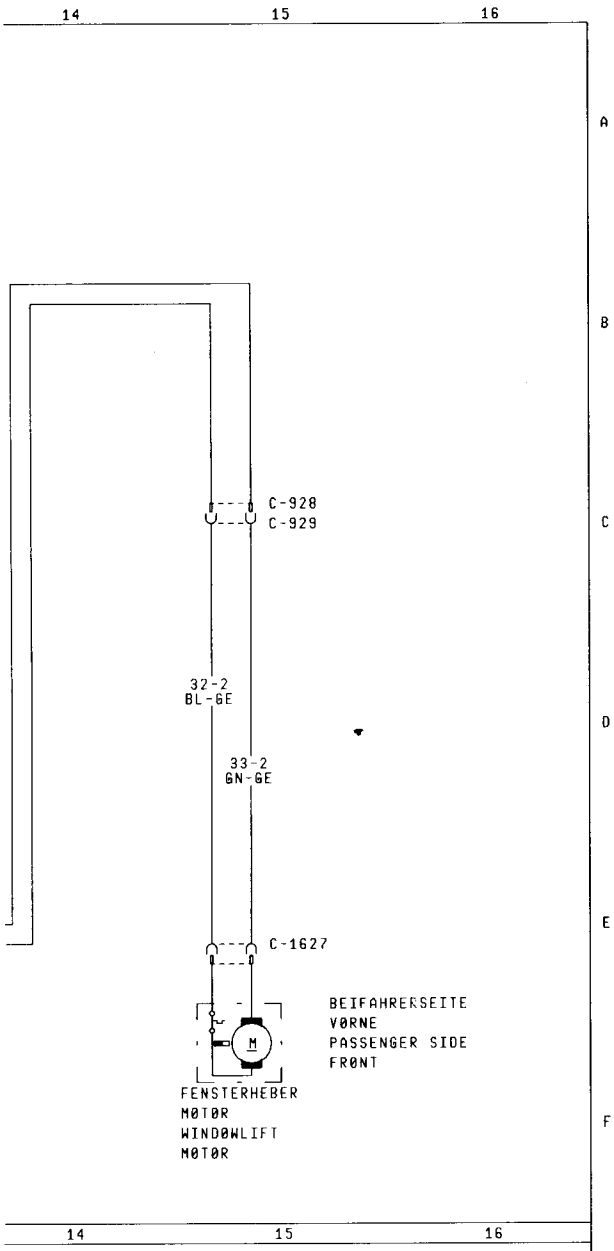

CODES

A-SAEULE FAHRERSEITE
A-PILLAR DRIVER SIDE

LLEN CODES

IN 14014: NAEHE FENSTERHEBER SCHALTER
IN 14014: NEAR WINDØWLIFT SWITCH
IN 14014: NAEHE ANSCHLUSS HAUPTLEITUNG
IN 14014: NEAR CØNNECTIØN MAIN WIRE
IN 14014: NAEHE FENSTERHEBER SCHALTER
IN 14014: NEAR WINDØWLIFT SWITCH
IN 14401: NAEHE BØX
IN 14401: NEAR BØX
IN 14401: NAEHE ABGANG LICHTSCHALTER
IN 14401: NEAR TAKE ØUT LIGHT SWITCH
IN 14401: NAEHE ABGANG MITTELKØNSØLE
IN 14401: NEAR TAKE ØUT MIDDLE CØNSØLE

STERHEBER
SIS- UND CL-MODELL

SCORPIO '87

PLAN 15A

Dezember 1986

EFF.: A/587524 JP
K87GG 14400 AA

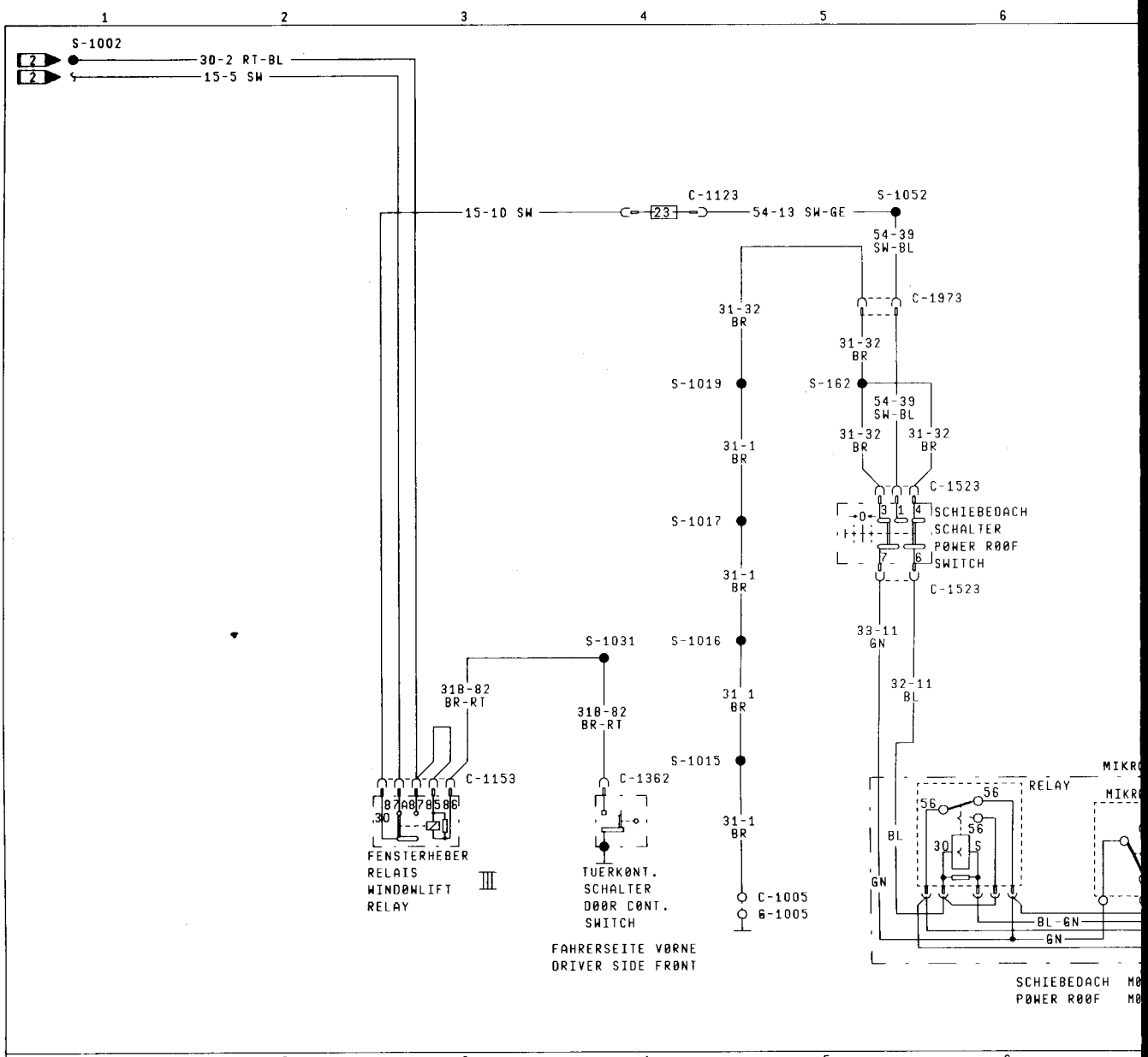

C-1005

AN/TO G-1005

14401	31-1 BR
14401	31-29 BR
13R318	31-25 BR
14014	31- SW
19L540	31-13 BR, 31-13 BR

C-1123

UEBERLASTSCHUTZ
CIRCUT BREAKER IN BOX 23

15-10 SW
54-13 SW-GE

SICHERUNG
FUSE IN BOX 23

15-10 SW
54-13 SW-GE

C-1153

RELAIS
RELAY
IN BOX
III

14401

31B-82 BR-RT
(31B-82 BR-RT)
30-2 RT-BL
30-2 RT-BL
30-2 RT-BL
15-5 SW
15-10 SW
(15-10 SW)

C-1362

TUERKONT. SCHALTER FAHRERSEITE DOOR CONT. SWITCH DRIVER SIDE

14401
31B-82 BR-RT

C-1523

SCHIEBEDACH SCHALTER POWER ROOF SWITCH

15C670

33-11 GN
31-32 BR
54-39 SW-BL
31-32 BR
32-11 BL

C-1973

14401 — 15C670

31-32 BR
54-39 SW-BL

DACH
ROOF

7 8 9 10 11 12 13

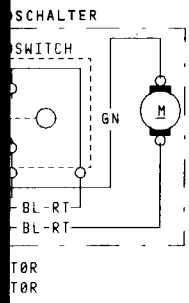

7 8 9 10 11 12 13

MASSE
G-1005

LÖTSTE
S-162
S-1002
S-1015
S-1016
S-1017
S-1019
S-1031
S-1052

SCHI

14 15 16

A

B

C

D

E

F

14 15 16

CODES

A-SAEULE FAHRERSEITE
A-PILLAR DRIVER SIDE

LLEN CODES

IN 2C011: NAEHE ABGANG BREMSFL.WARN SCHALTER
IN 2C011: NEAR TAKE ØUT LØW FLUID WARN.SWITCH
IN 14401: NAEHE BØX
IN 14401: NEAR BØX
IN 14401: NAEHE ABGANG BREMSLICHTSCHALTER
IN 14401: NEAR TAKE ØUT STØP LIGHT SWITCH
IN 14401: NAEHE ABGANG BLINKERSCHALTER
IN 14401: NEAR TAKE ØUT FLASHER SWITCH
IN 14401: NAEHE ABGANG MØTØRRAUMLTG.
IN 14401: NEAR TAKE ØUT ENGINE CØMPT.WIRE
IN 14401: NAEHE ABGANG INNENLEUCHTE
IN 14401: NEAR TAKE ØUT INTERIØR LAMP
IN 14401: NAEHE ABGANG TUERKØNTAKTSCHALTER FAHRERSEITE
IN 14401: NEAR TAKE ØUT DØØR CØNTAKT DRIVER SIDE
IN 14401: NAEHE ABGANG BLINKERSCHALTER
IN 14401: NEAR TAKE ØUT FLASHER SWITCH

IEBEDACH

SCORPIO '87

PLAN 16

Dezember 1986

EFF.: A/587524 JP
K87GG 14400 AA

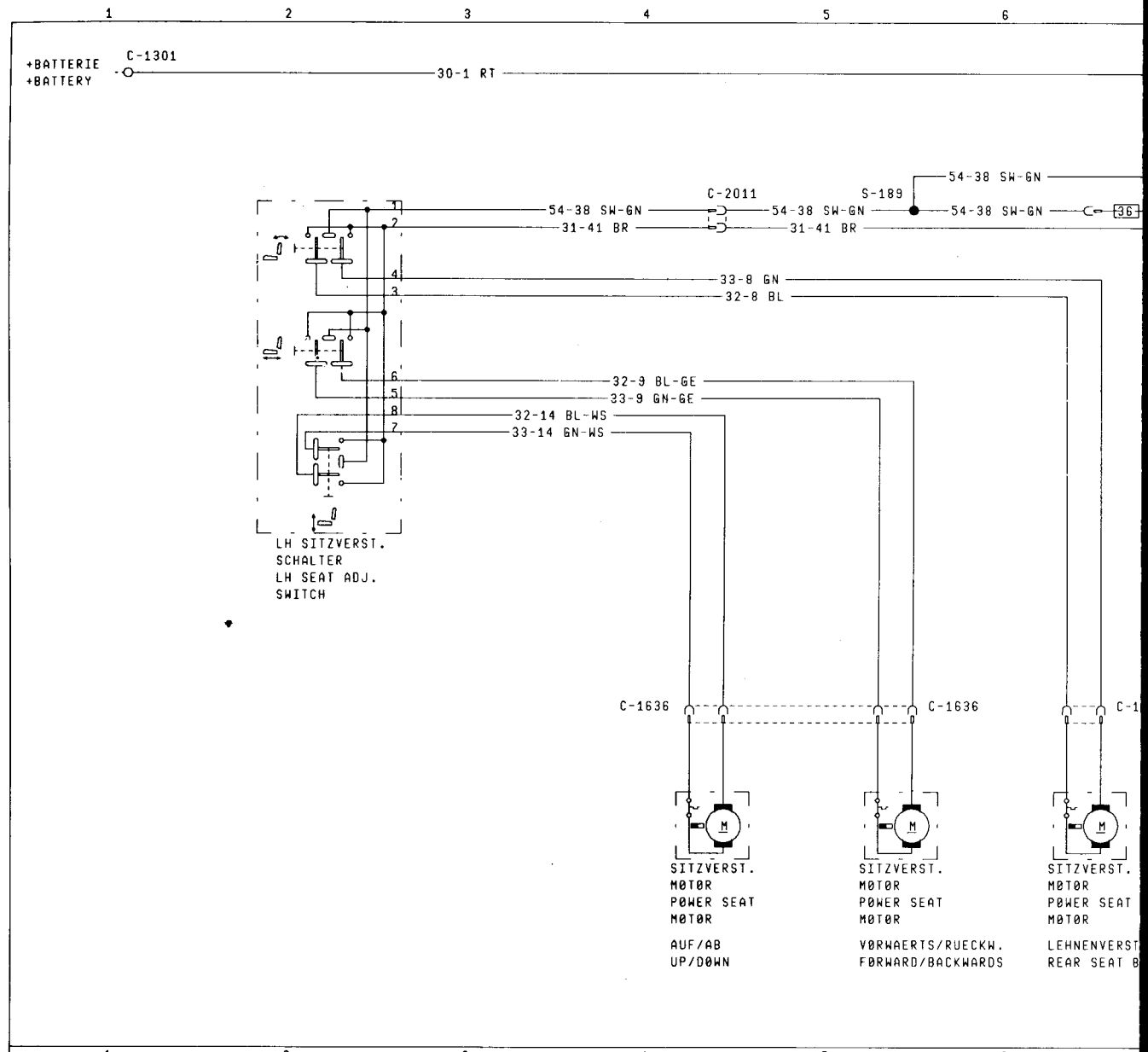

C-1005

AN/TØ G-1005

14401	31-1 BR
14401	31-29 BR
13R318	31-25 BR
14014	31- SW
19L540	31-13 BR, 31-13 BR

C-1006

AN/TØ G-1006

14K011	31-70 BR
14A699	31-41 BR
18D273	31-15 BR

C-1131

SICHERUNG 36
FUSE
14A699

30-1 RT — 54-38 SW-GN

C-1301

BATTERIE
BATTERY

14K011	31-28 BR
14K011	31-29 BR, 31-29 BR
14301	31- SW
14300	30- RT
14401	SW
14401	SW
14K011	SW
10K337 (14K011)	51-1 RT
14A699	30-1 RT
18D273	30-1 RT
2C011	30-2 RT-BL, 30-2 RT-BL

C-1636

SITZVERST.
MØTØR
PØWER SEAT
MØTØR

14A699
33-9 GN-GE
32-9 BL-GE
32-14 BL-WS
33-14 GN-WS

C-1638

SITZVERST.
MØTØR
PØWER SEAT
MØTØR

14A699
32-8 BL
33-8 GN

C-2011

14A699 (18D273) — 14A699
54-38 SW-GN
31-41 BR

FAHRERSITZ
DRIVER SEAT

C-2019

14A699 (18D273) — 14A699
54-38 SW-GN
31-41 BR

FAHRERSITZ
DRIVER SEAT

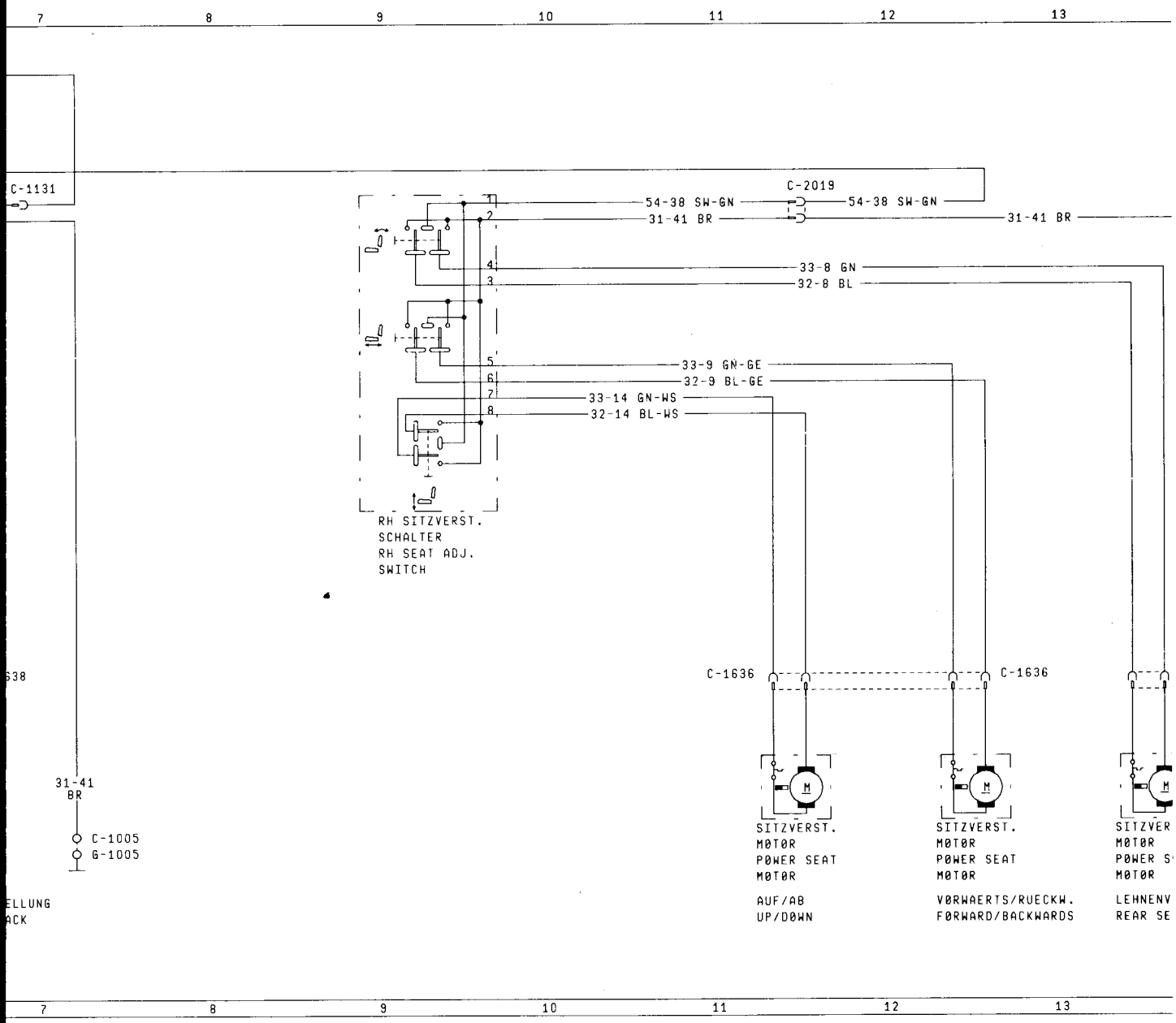

MASSE
G-1005
G-1006
LÖTSTE
S-189

SITZ

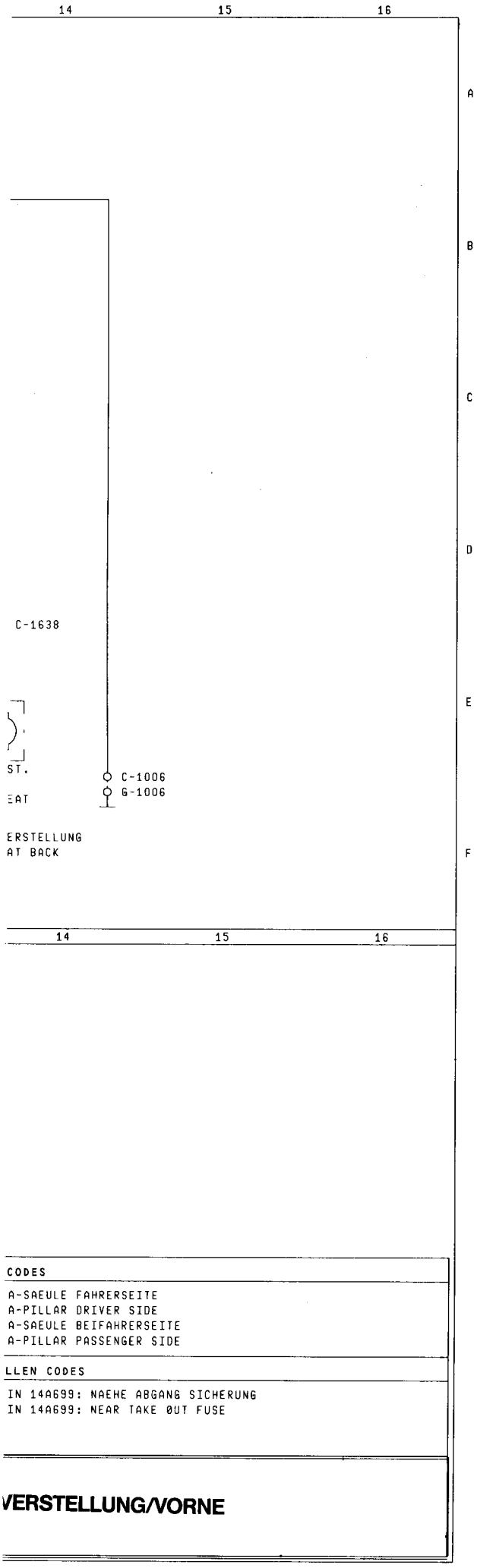

CODES

A-SAEULE FAHRERSEITE
A-PILLAR DRIVER SIDE
A-SAEULE BEIFAHRERSEITE
A-PILLAR PASSENGER SIDE

LLEN CODES

IN 14A699: NAEHE ABGANG SICHERUNG
IN 14A699: NEAR TAKE OUT FUSE

VERSTELLUNG/VORNE

SCORPIO '87

PLAN 17

Dezember 1986

EFF.: B/021667 JP
SUP.: A/587524 JP
K87GG 14400 AA

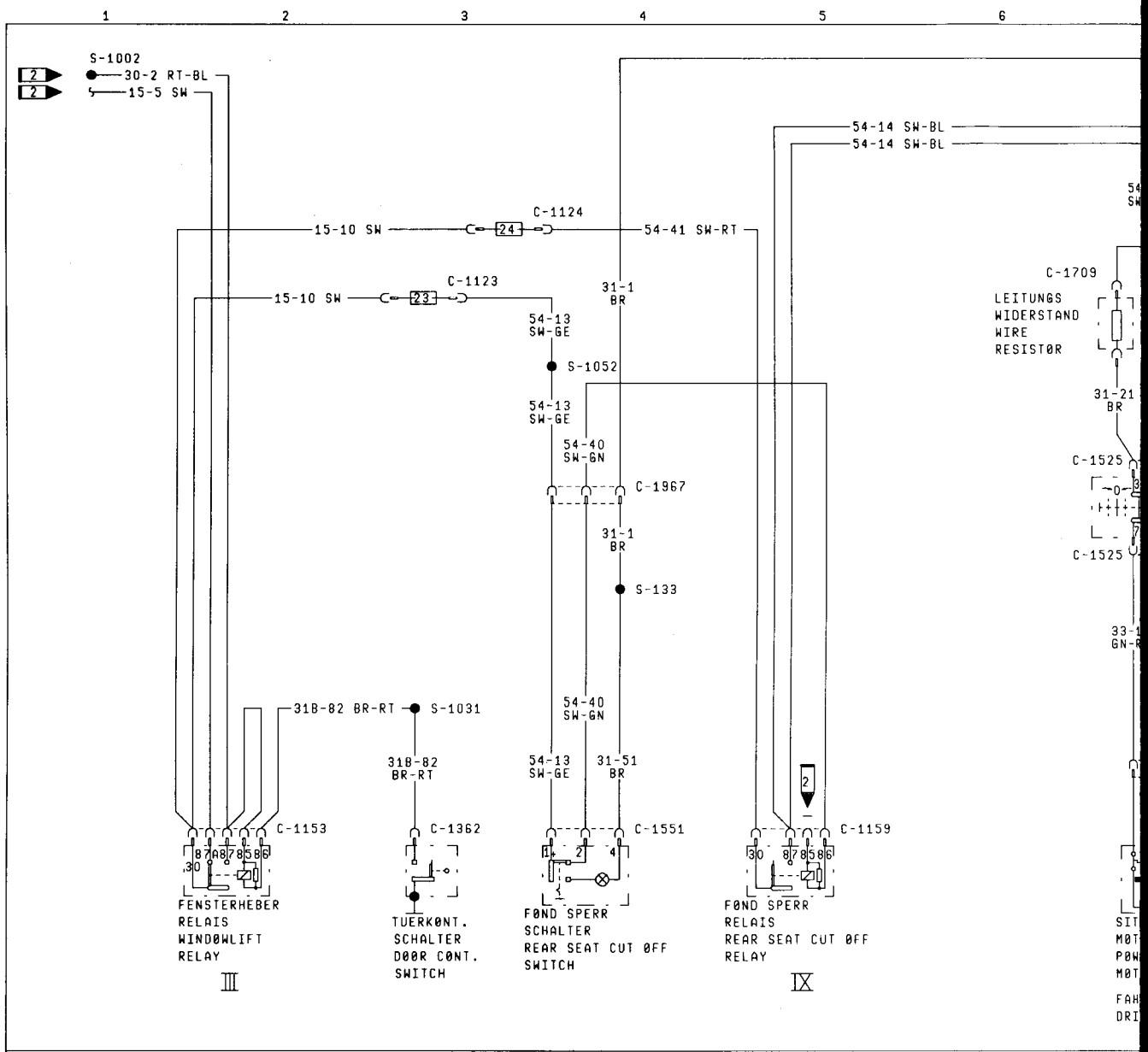
S-1002
30-2 RT-BL
15-5 SW
54-14 SW-BL
54-14 SW-BL
C-1124
15-10 SW
54-41 SW-RT
C-1123
15-10 SW
31-1 BR
54-13 SW-GE
S-1052
54-13 SW-GE
54-40 SW-GN
C-1967
31-1 BR
S-133
54-40 SW-GN
31B-82 BR-RT
S-1031
31B-82 BR-RT
54-13 SW-GE
31-51 BR
C-1153
C-1362
C-1551
C-1159
FENSTERHEBER RELAIS WINDOWLIFT RELAY
III
TUERKONT. SCHALTER DOOR CONT. SWITCH
FOND SPERR SCHALTER REAR SEAT CUT OFF SWITCH
FOND SPERR RELAIS REAR SEAT CUT OFF RELAY
IX
C-1709
LEITUNGS WIDERSTAND WIRE RESISTOR
31-21 BR
C-1525
C-1525

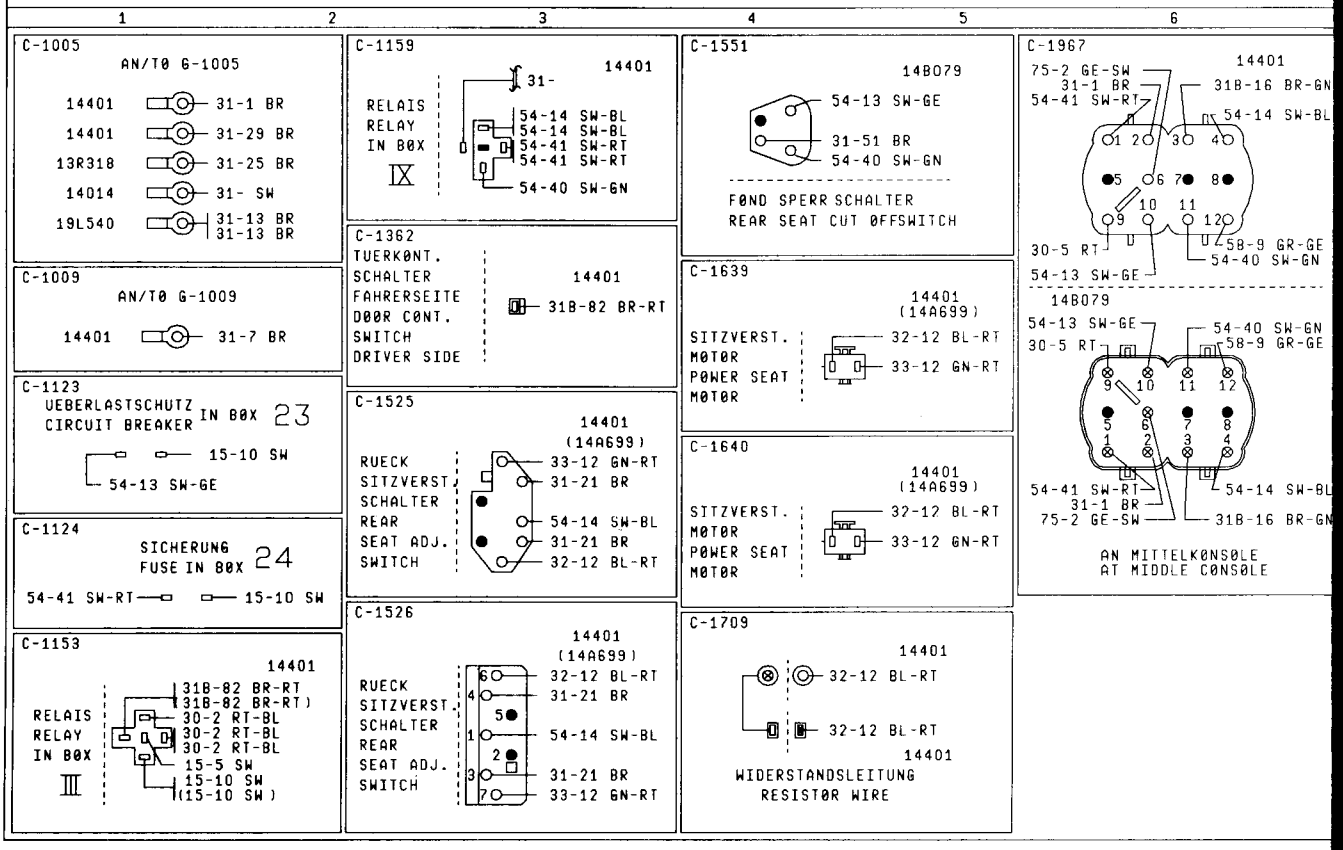
C-1005
AN/TO G-1005
14401 31-1 BR
14401 31-29 BR
13R318 31-25 BR
14014 31- SW
19L540 31-13 BR 31-13 BR
C-1009
AN/TO G-1009
14401 31-7 BR
C-1123
UEBERLASTSCHUTZ CIRCUIT BREAKER IN BOX 23
15-10 SW
54-13 SW-GE
C-1124
SICHERUNG FUSE IN BOX 24
54-41 SW-RT
15-10 SW
C-1153
14401
RELAIS RELAY IN BOX III
31B-82 BR-RT
31B-82 BR-RT)
30-2 RT-BL
30-2 RT-BL
30-2 RT-BL
15-5 SW
15-10 SW
(15-10 SW)
C-1159
14401
RELAIS RELAY IN BOX IX
31-
54-14 SW-BL
54-14 SW-BL
54-41 SW-RT
54-41 SW-RT
54-40 SW-GN
C-1362
TUERKONT. SCHALTER FAHRERSEITE DOOR CONT. SWITCH DRIVER SIDE
14401
31B-82 BR-RT
C-1525
14401 (14A699)
RUECK SITZVERST. SCHALTER REAR SEAT ADJ. SWITCH
33-12 GN-RT
31-21 BR
54-14 SW-BL
31-21 BR
32-12 BL-RT
C-1526
14401 (14A699)
RUECK SITZVERST. SCHALTER REAR SEAT ADJ. SWITCH
6 32-12 BL-RT
4 31-21 BR
5
1 54-14 SW-BL
2
3 31-21 BR
7 33-12 GN-RT
C-1551
14B079
54-13 SW-GE
31-51 BR
54-40 SW-GN
FOND SPERR SCHALTER REAR SEAT CUT OFFSWITCH
C-1639
14401 (14A699)
SITZVERST. MOTOR POWER SEAT MOTOR
32-12 BL-RT
33-12 GN-RT
C-1640
14401 (14A699)
SITZVERST. MOTOR POWER SEAT MOTOR
32-12 BL-RT
33-12 GN-RT
C-1709
14401
32-12 BL-RT
32-12 BL-RT
14401
WIDERSTANDSLEITUNG RESISTOR WIRE
C-1967
14401
75-2 GE-SW
31-1 BR
54-41 SW-RT
31B-16 BR-GN
54-14 SW-BL
30-5 RT
58-9 GR-GE
54-40 SW-GN
54-13 SW-GE
14B079
54-13 SW-GE
54-40 SW-GN
30-5 RT
58-9 GR-GE
54-41 SW-RT
31-1 BR
75-2 GE-SW
54-14 SW-BL
31B-16 BR-GN
AN MITTELKONSOLE AT MIDDLE CONSOLE

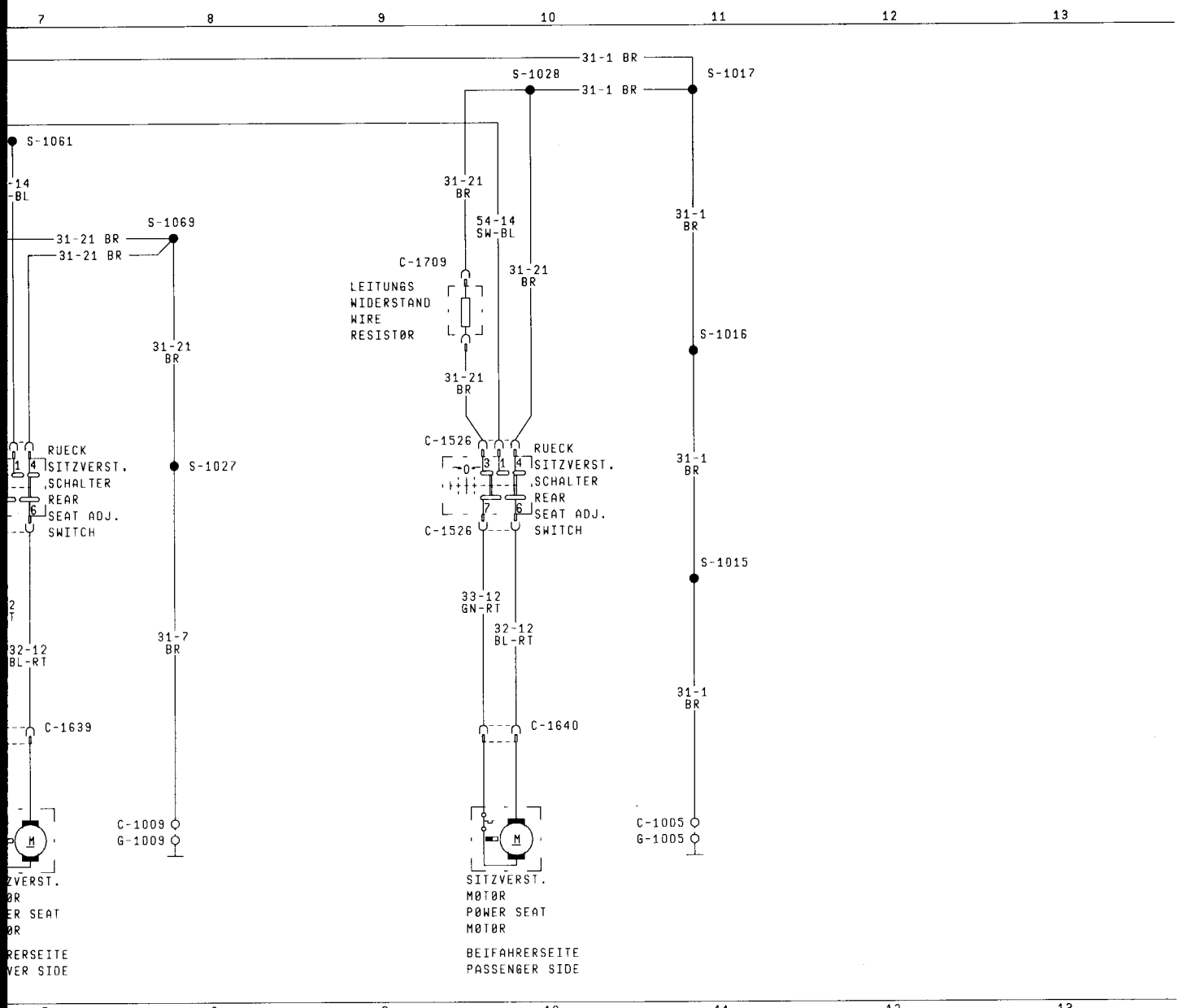

MASSE
G-1005
G-1009

LÖTSTE
S-133
S-1002
S-1015
S-1016
S-1017
S-1027
S-1028
S-1031
S-1052
S-1061
S-1069

SITZ

14 15 16

A

B

C

D

E

F

14 15 16

CODES

A-SAEULE FAHRERSEITE
A-PILLAR DRIVER SIDE
ØUERTRAEGER HINTEN
CRØSS MEMBER REAR

LLEN CODES

IN 14B079: NAEHE ANSCHLUSS HAUPTLEITUNG
IN 14B079: NEAR CØNNECTIØN MAIN WIRE
IN 14401: NAEHE BØX
IN 14401: NEAR BØX
IN 14401: NAEHE ABGANG BREMSLICHTSCHALTER
IN 14401: NEAR TAKE ØUT STØP LIGHT SWITCH
IN 14401: NAEHE ABGANG BLINKERSCHALTER
IN 14401: NEAR TAKE ØUT FLASHER SWITCH
IN 14401: NAEHE ABGANG MØTØRRAUMLTG.
IN 14401: NEAR TAKE ØUT ENGINE CØMPT.WIRE
IN 14401: NAEHE ABGANG KENNZEICHENLEUCHTE
IN 14401: NEAR TAKE ØUT LICENCE PLATE LAMP
IN 14401: NAEHE ABGANG MITTELKØNSØLE
IN 14401: NEAR TAKE ØUT MIDDLE CØNSØLE
IN 14401: NAEHE ABGANG TUERKØNTAKTSCHALTER FAHRERSEITE
IN 14401: NEAR TAKE ØUT DØØR CØNTAKT DRIVER SIDE
IN 14401: NAEHE ABGANG BLINKERSCHALTER
IN 14401: NEAR TAKE ØUT FLASHER SWITCH
IN 14401: NAEHE ABGANG MITTELKØNSØLE
IN 14401: NEAR TAKE ØUT MIDDLE CØNSØLE
IN 14401: NAEHE ABGANG RUECKSITZVERST.SCHALTER
IN 14401: NEAR TAKE ØUT REAR SEAT ADJ.SWITCH

VERSTELLUNG/HINTEN

Ford

SCORPIO '87

PLAN 17A

Dezember 1986

EFF.: B/021667 JP
SUP.: A/587524 JP
K87GG 14400 AA

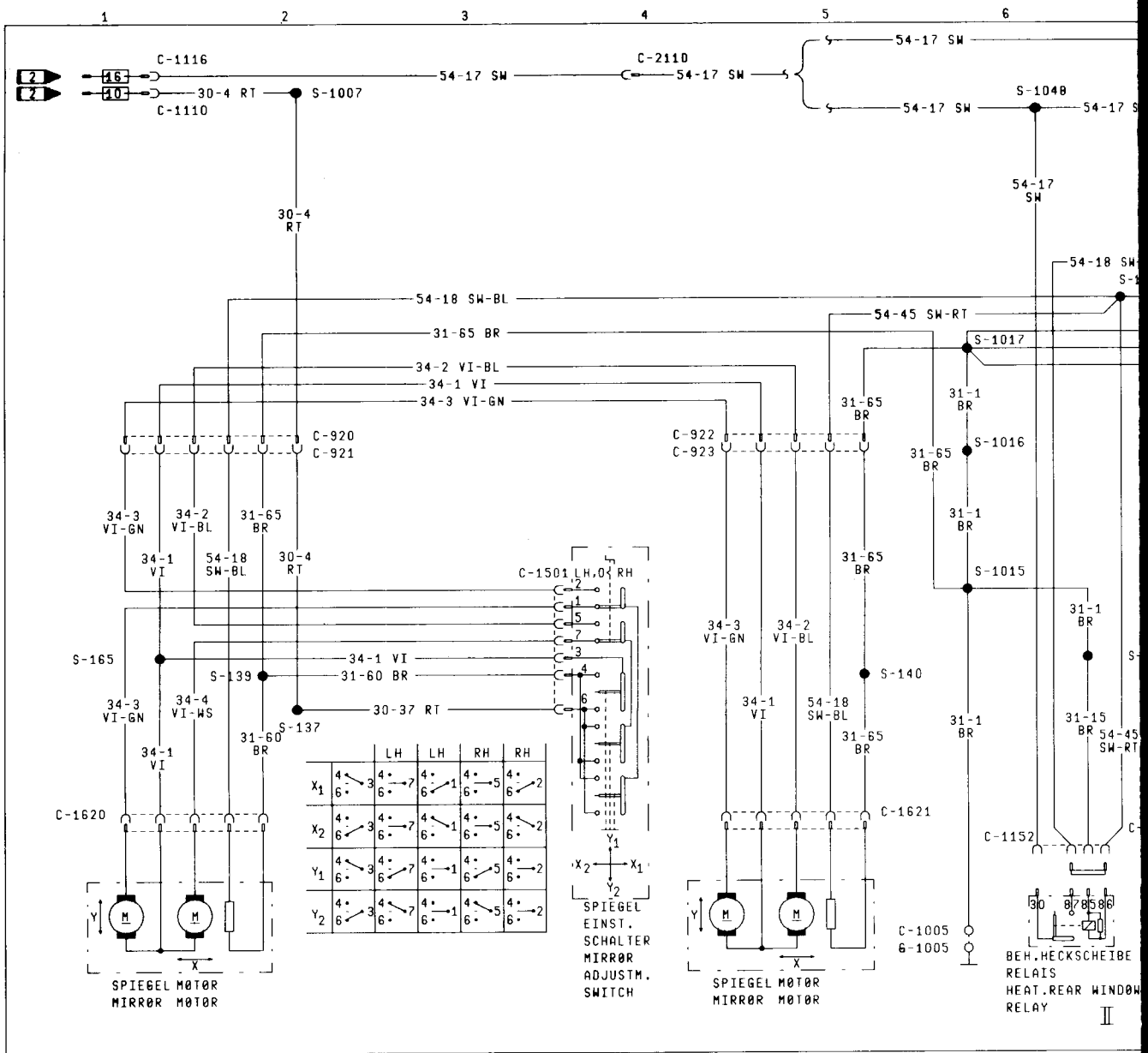
C-1116
30-4 RT
C-1110
S-1007
54-17 SW
C-2110
54-17 SW
54-17 SW
S-1048
54-17 SW
54-17 SW
30-4 RT
54-18 SW-BL
54-45 SW-RT
31-65 BR
S-1017
34-2 VI-BL
34-1 VI
34-3 VI-GN
C-920
C-921
C-922
C-923
31-65 BR
31-1 BR
S-1016
31-65 BR
31-1 BR
S-1015
34-3 VI-GN
34-2 VI-BL
31-65 BR
34-1 VI
54-18 SW-BL
30-4 RT
C-1501 LH,OR RH
S-165
34-1 VI
S-139
31-60 BR
30-37 RT
S-137
31-60 BR
34-3 VI-GN
34-4 VI-WS
34-1 VI
C-1620
SPIEGEL MOTOR
MIRROR MOTOR
LH LH RH RH
X1
X2
Y1
Y2
SPIEGEL EINST. SCHALTER MIRROR ADJUSTM. SWITCH
34-3 VI-GN
34-2 VI-BL
S-140
34-1 VI
54-18 SW-BL
31-65 BR
C-1621
SPIEGEL MOTOR
MIRROR MOTOR
31-1 BR
C-1005
G-1005
31-1 BR
31-15 BR
54-45 SW-RT
C-1152
BEH.HECKSCHEIBE RELAIS
HEAT.REAR WINDOW RELAY
II

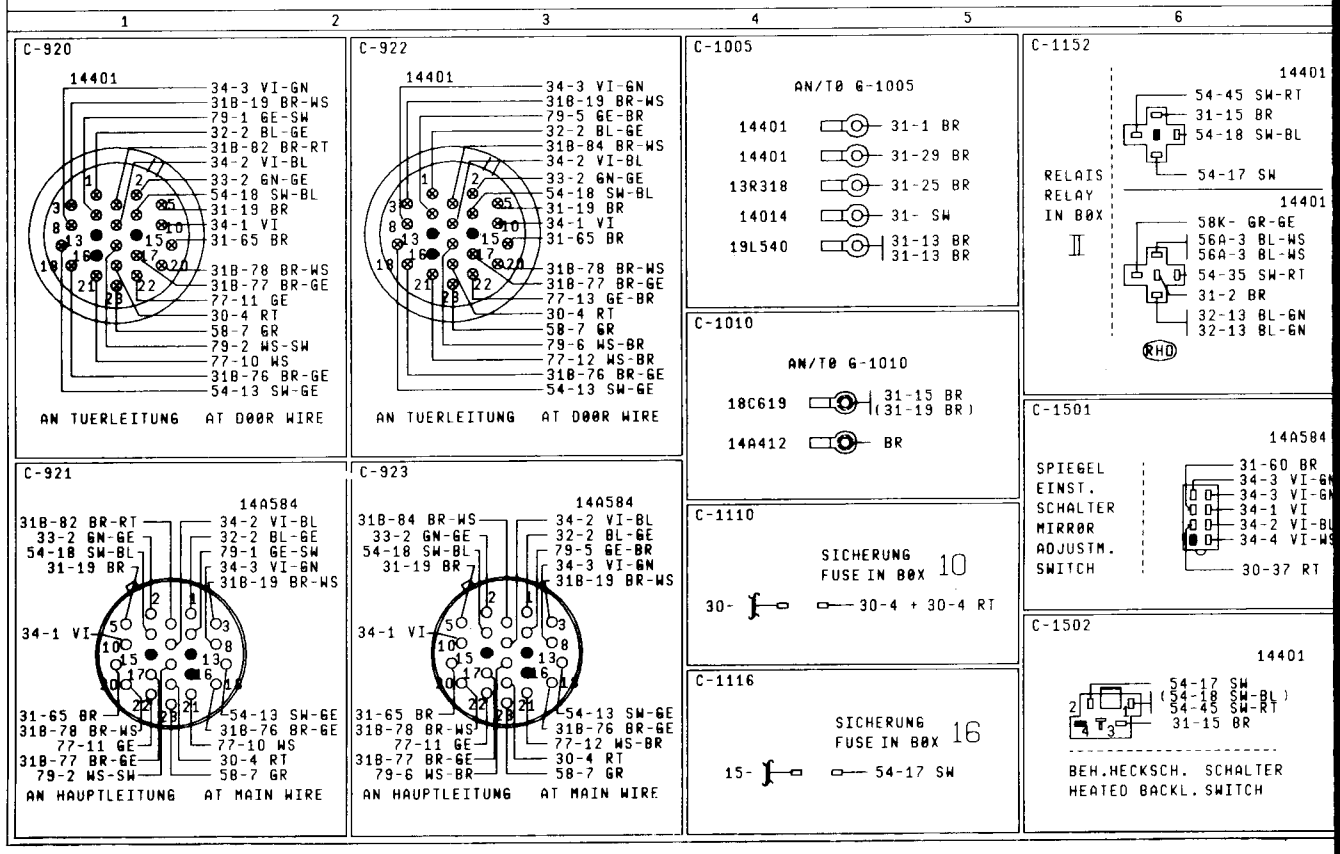
C-920
14401
34-3 VI-GN
31B-19 BR-WS
79-1 GE-SW
32-2 BL-GE
31B-82 BR-RT
34-2 VI-BL
33-2 GN-GE
54-18 SW-BL
31-19 BR
34-1 VI
31-65 BR
31B-78 BR-WS
31B-77 BR-GE
77-11 GE
30-4 RT
58-7 GR
79-2 WS-SW
77-10 WS
31B-76 BR-GE
54-13 SW-GE
AN TUERLEITUNG AT DOOR WIRE
C-922
14401
34-3 VI-GN
31B-19 BR-WS
79-5 GE-BR
32-2 BL-GE
31B-84 BR-WS
34-2 VI-BL
33-2 GN-GE
54-18 SW-BL
31-19 BR
34-1 VI
31-65 BR
31B-78 BR-WS
31B-77 BR-GE
77-13 GE-BR
30-4 RT
58-7 GR
79-6 WS-BR
77-12 WS-BR
31B-76 BR-GE
54-13 SW-GE
AN TUERLEITUNG AT DOOR WIRE
C-1005
AN/TO G-1005
14401 31-1 BR
14401 31-29 BR
13R318 31-25 BR
14014 31- SW
19L540 31-13 BR 31-13 BR
C-1010
AN/TO G-1010
18C619 31-15 BR (31-19 BR)
14A412 BR
C-1110
SICHERUNG FUSE IN BOX 10
30- 30-4 + 30-4 RT
C-1116
SICHERUNG FUSE IN BOX 16
15- 54-17 SW
C-1152
14401
54-45 SW-RT
31-15 BR
54-18 SW-BL
54-17 SW
RELAIS RELAY IN BOX
II
14401
58K- GR-GE
56A-3 BL-WS
56A-3 BL-WS
54-35 SW-RT
31-2 BR
32-13 BL-GN
32-13 BL-GN
RHD
C-1501
14A584
SPIEGEL EINST. SCHALTER MIRROR ADJUSTM. SWITCH
31-60 BR
34-3 VI-GN
34-3 VI-GN
34-1 VI
34-2 VI-BL
34-4 VI-WS
30-37 RT
C-1502
14401
54-17 SW
(54-18 SW-BL)
54-45 SW-RT
31-15 BR
BEH.HECKSCH. SCHALTER
HEATED BACKL. SWITCH
C-921
14A584
31B-82 BR-RT
33-2 GN-GE
54-18 SW-BL
31-19 BR
34-2 VI-BL
32-2 BL-GE
79-1 GE-SW
34-3 VI-GN
31B-19 BR-WS
34-1 VI
31-65 BR
31B-78 BR-WS
77-11 GE
31B-77 BR-GE
79-2 WS-SW
54-13 SW-GE
31B-76 BR-GE
77-10 WS
30-4 RT
58-7 GR
AN HAUPTLEITUNG AT MAIN WIRE
C-923
14A584
31B-84 BR-WS
33-2 GN-GE
54-18 SW-BL
31-19 BR
34-2 VI-BL
32-2 BL-GE
79-5 GE-BR
34-3 VI-GN
31B-19 BR-WS
34-1 VI
31-65 BR
31B-78 BR-WS
77-11 GE
31B-77 BR-GE
79-6 WS-BR
54-13 SW-GE
31B-76 BR-GE
77-12 WS-BR
30-4 RT
58-7 GR
AN HAUPTLEITUNG AT MAIN WIRE

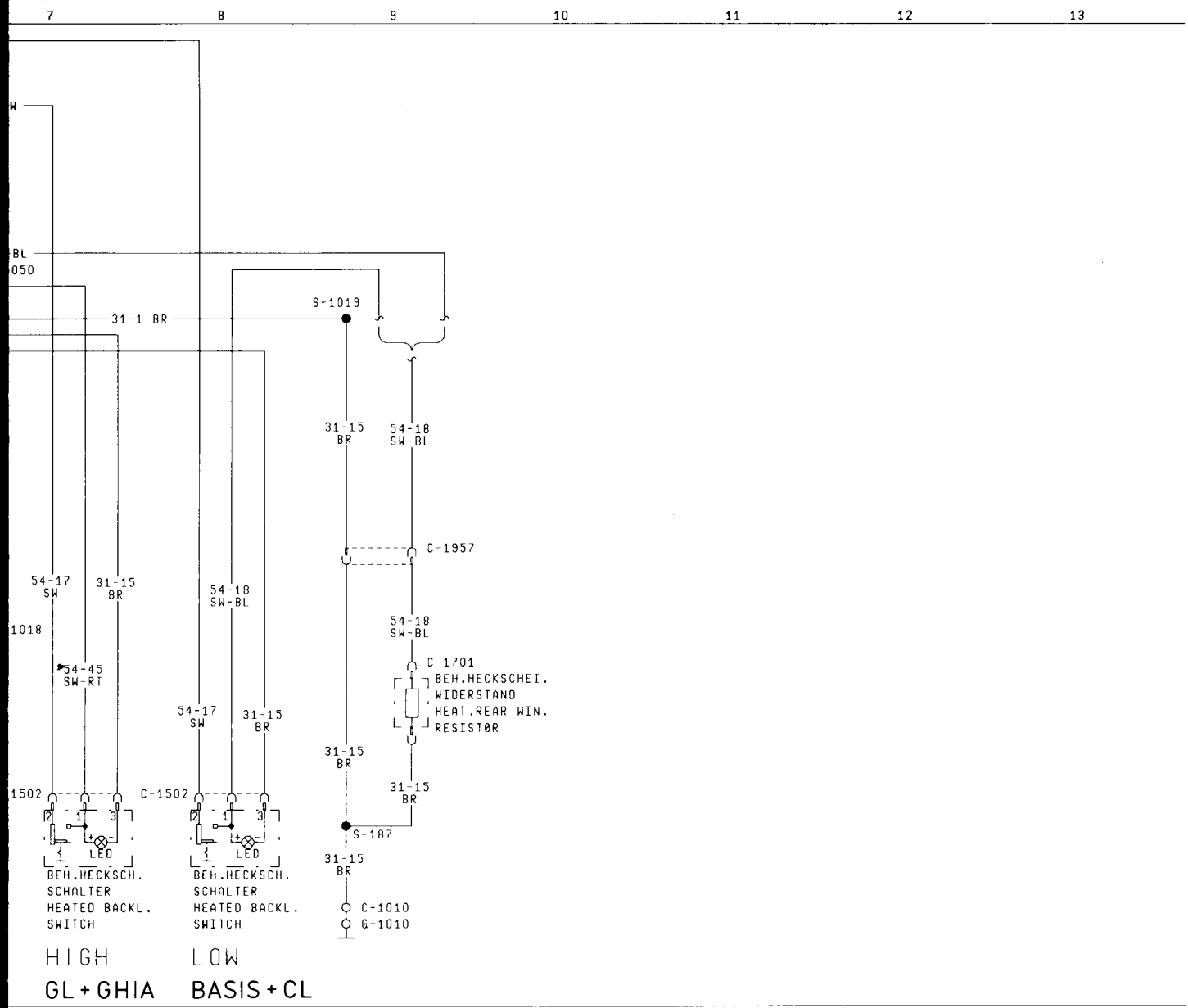
7
8
9
10
11
12
13
W
BL
050
31-1 BR
S-1019
31-15
BR
54-18
SW-BL
C-1957
54-17
SW
31-15
BR
54-18
SW-BL
1018
54-18
SW-BL
C-1701
BEH.HECKSCHEI.
WIDERSTAND
HEAT.REAR WIN.
RESISTØR
54-45
SW-RT
54-17
SW
31-15
BR
31-15
BR
31-15
BR
1502
C-1502
S-187
LED
LED
31-15
BR
BEH.HECKSCH.
SCHALTER
HEATED BACKL.
SWITCH
BEH.HECKSCH.
SCHALTER
HEATED BACKL.
SWITCH
C-1010
G-1010
HIGH
LOW
GL+GHIA
BASIS+CL

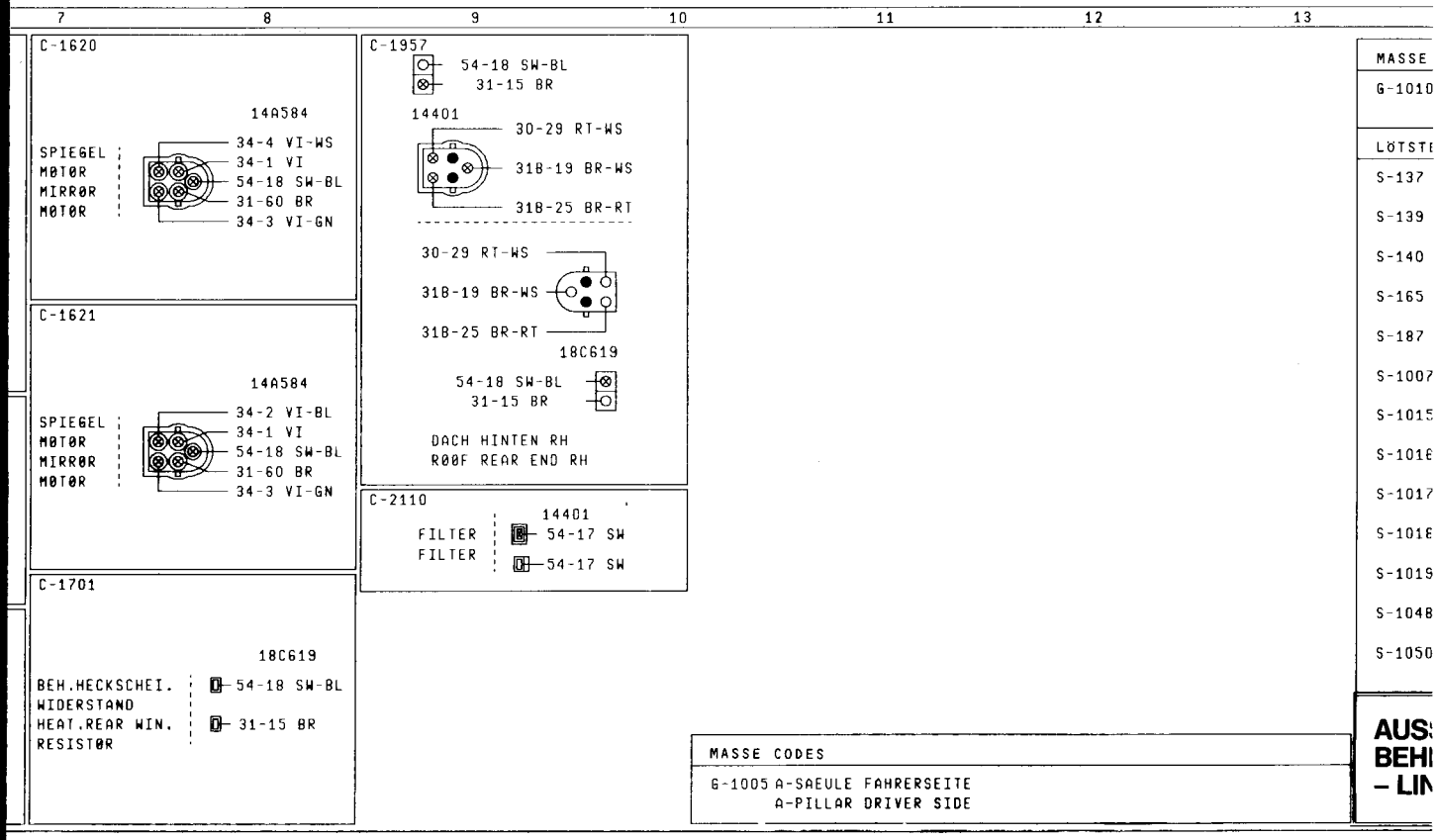
7
8
9
10
11
12
13
C-1620
14A584
SPIEGEL
MØTØR
MIRRØR
MØTØR
34-4 VI-WS
34-1 VI
54-18 SW-BL
31-60 BR
34-3 VI-GN
C-1621
14A584
SPIEGEL
MØTØR
MIRRØR
MØTØR
34-2 VI-BL
34-1 VI
54-18 SW-BL
31-60 BR
34-3 VI-GN
C-1701
18C619
BEH.HECKSCHEI.
WIDERSTAND
HEAT.REAR WIN.
RESISTØR
54-18 SW-BL
31-15 BR
C-1957
54-18 SW-BL
31-15 BR
14401
30-29 RT-WS
31B-19 BR-WS
31B-25 BR-RT
30-29 RT-WS
31B-19 BR-WS
31B-25 BR-RT
18C619
54-18 SW-BL
31-15 BR
DACH HINTEN RH
RØØF REAR END RH
C-2110
14401
FILTER
FILTER
54-17 SW
54-17 SW
MASSE
G-1010
LÖTSTE
S-137
S-139
S-140
S-165
S-187
S-1007
S-1015
S-1016
S-1017
S-1018
S-1019
S-1048
S-1050
MASSE CODES
G-1005 A-SAEULE FAHRERSEITE
A-PILLAR DRIVER SIDE
AUS
BEHI
– LIN

14 15 16

A

B

C

D

E

F

14 15 16

CODES

HECKKLAPPE
TAILGATE

ELLEN CODES

IN 14A584: NAEHE ABGANG TUEREINSTIEG BELEUCHTUNG
IN 14A584: NEAR TAKE OUT ROCKER PANEL ILLUMINATION
IN 14A584: NAEHE ANSCHLUSS HAUPTLEITUNG
IN 14A584: NEAR CONNECTION MAIN WIRE
IN 14A584: NAEHE ABGANG STELLGLIED
IN 14A584: NEAR TAKE OUT ACTUATOR
IN 14A584: NAEHE ABGANG AUSSENSPIEGEL MOTOR
IN 14A584: NEAR TAKE OUT OUTSIDE MIRROR MOTOR
IN 18C619: NAEHE ABGANG TUERSCHLOSS
IN 18C619: NEAR TAKE OUT DOOR LOCKSWITCH
IN 14401: NAEHE ABGANG TUERLTG. LH
IN 14401: NEAR TAKE OUT DOOR WIRE LH
IN 14401: NAEHE ABGANG BREMSLICHTSCHALTER
IN 14401: NEAR TAKE OUT STOP LIGHT SWITCH
IN 14401: NAEHE ABGANG BLINKERSCHALTER
IN 14401: NEAR TAKE OUT FLASHER SWITCH
IN 14401: NAEHE ABGANG MOTORRAUMLTG.
IN 14401: NEAR TAKE OUT ENGINE COMPT.WIRE
IN 14401: NAEHE BOX
IN 14401: NEAR BOX
IN 14401: NAEHE ABGANG INNENLEUCHTE
IN 14401: NEAR TAKE OUT INTERIOR LAMP
IN 14401: NAEHE ABGANG LICHTSCHALTER
IN 14401: NEAR TAKE OUT LIGHT SWITCH
IN 14401: NAEHE ABGANG BREMSLICHTSCHALTER
IN 14401: NEAR TAKE OUT STOP LIGHT SWITCH

SENSPIEGELVERSTELLUNG,
EIZTE HECKSCHEIBE
IKSLENKER

SCORPIO '87

PLAN 18

Dezember 1986

EFF.: A/587524 JP
K87GG 14400 AA

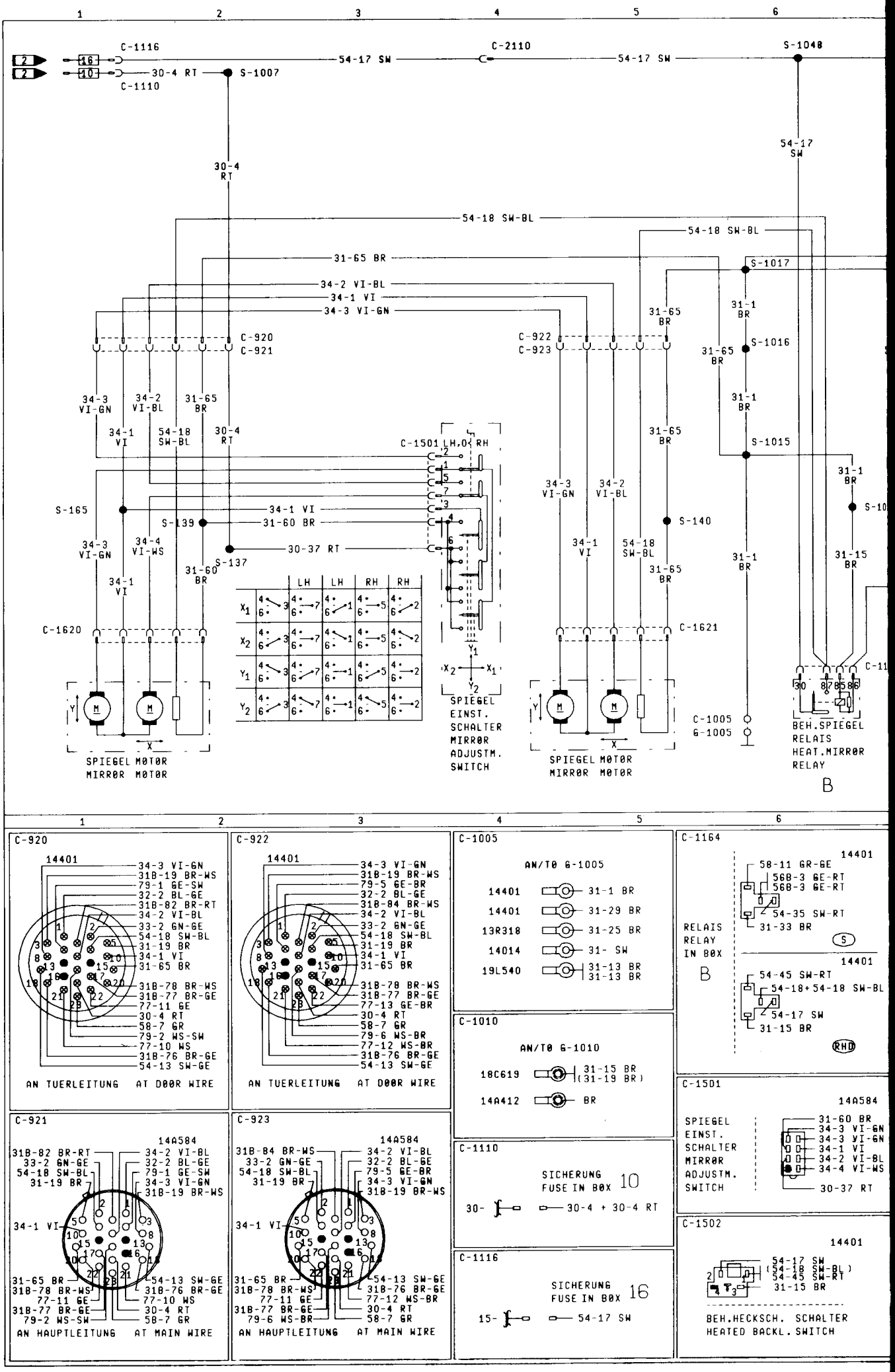
C-1116
54-17 SW
C-2110
54-17 SW
S-1048
30-4 RT
S-1007
C-1110
54-17 SW
30-4 RT
54-18 SW-BL
54-18 SW-BL
31-65 BR
S-1017
34-2 VI-BL
34-1 VI
34-3 VI-GN
31-65 BR
31-1 BR
C-920
C-921
C-922
C-923
31-65 BR
S-1016
31-1 BR
34-3 VI-GN
34-2 VI-BL
31-65 BR
34-1 VI
54-18 SW-BL
30-4 RT
C-1501 LH,O RH
31-65 BR
S-1015
31-1 BR
S-165
34-1 VI
S-139
31-60 BR
S-140
34-3 VI-GN
34-4 VI-WS
30-37 RT
S-137
31-60 BR
34-1 VI
34-3 VI-GN
34-2 VI-BL
34-1 VI
54-18 SW-BL
31-65 BR
31-1 BR
31-15 BR
C-1620
C-1621
C-1005
G-1005
SPIEGEL EINST. SCHALTER MIRRØR ADJUSTM. SWITCH
SPIEGEL MØTØR MIRRØR MØTØR
SPIEGEL MØTØR MIRRØR MØTØR
BEH.SPIEGEL RELAIS HEAT.MIRRØR RELAY
B
C-920
14401
34-3 VI-GN
31B-19 BR-WS
79-1 GE-SW
32-2 BL-GE
31B-82 BR-RT
34-2 VI-BL
33-2 GN-GE
54-18 SW-BL
31-19 BR
34-1 VI
31-65 BR
31B-78 BR-WS
31B-77 BR-GE
77-11 GE
30-4 RT
58-7 GR
79-2 WS-SW
77-10 WS
31B-76 BR-GE
54-13 SW-GE
AN TUERLEITUNG AT DØØR WIRE
C-922
14401
34-3 VI-GN
31B-19 BR-WS
79-5 GE-BR
32-2 BL-GE
31B-84 BR-WS
34-2 VI-BL
33-2 GN-GE
54-18 SW-BL
31-19 BR
34-1 VI
31-65 BR
31B-78 BR-WS
31B-77 BR-GE
77-13 GE-BR
30-4 RT
58-7 GR
79-6 WS-BR
77-12 WS-BR
31B-76 BR-GE
54-13 SW-GE
AN TUERLEITUNG AT DØØR WIRE
C-1005
AN/TØ G-1005
14401 31-1 BR
14401 31-29 BR
13R318 31-25 BR
14014 31- SW
19L540 31-13 BR 31-13 BR
C-1164
14401
58-11 GR-GE
56B-3 GE-RT
56B-3 GE-RT
54-35 SW-RT
31-33 BR
S
RELAIS RELAY IN BØX
B
14401
54-45 SW-RT
54-18+54-18 SW-BL
54-17 SW
31-15 BR
RHD
C-1010
AN/TØ G-1010
18C619 31-15 BR (31-19 BR)
14A412 BR
C-1501
14A584
SPIEGEL EINST. SCHALTER MIRRØR ADJUSTM. SWITCH
31-60 BR
34-3 VI-GN
34-3 VI-GN
34-1 VI
34-2 VI-BL
34-4 VI-WS
30-37 RT
C-921
14A584
31B-82 BR-RT
33-2 GN-GE
54-18 SW-BL
31-19 BR
34-2 VI-BL
32-2 BL-GE
79-1 GE-SW
34-3 VI-GN
31B-19 BR-WS
34-1 VI
31-65 BR
31B-78 BR-WS
77-11 GE
31B-77 BR-GE
79-2 WS-SW
54-13 SW-GE
31B-76 BR-GE
77-10 WS
30-4 RT
58-7 GR
AN HAUPTLEITUNG AT MAIN WIRE
C-923
14A584
31B-84 BR-WS
33-2 GN-GE
54-18 SW-BL
31-19 BR
34-2 VI-BL
32-2 BL-GE
79-5 GE-BR
34-3 VI-GN
31B-19 BR-WS
34-1 VI
31-65 BR
31B-78 BR-WS
77-11 GE
31B-77 BR-GE
79-6 WS-BR
54-13 SW-GE
31B-76 BR-GE
77-12 WS-BR
30-4 RT
58-7 GR
AN HAUPTLEITUNG AT MAIN WIRE
C-1110
SICHERUNG FUSE IN BØX 10
30- 30-4 + 30-4 RT
C-1116
SICHERUNG FUSE IN BØX 16
15- 54-17 SW
C-1502
14401
54-17 SW
54-18 SW-BL
54-45 SW-RT
31-15 BR
BEH.HECKSCH. SCHALTER HEATED BACKL. SWITCH

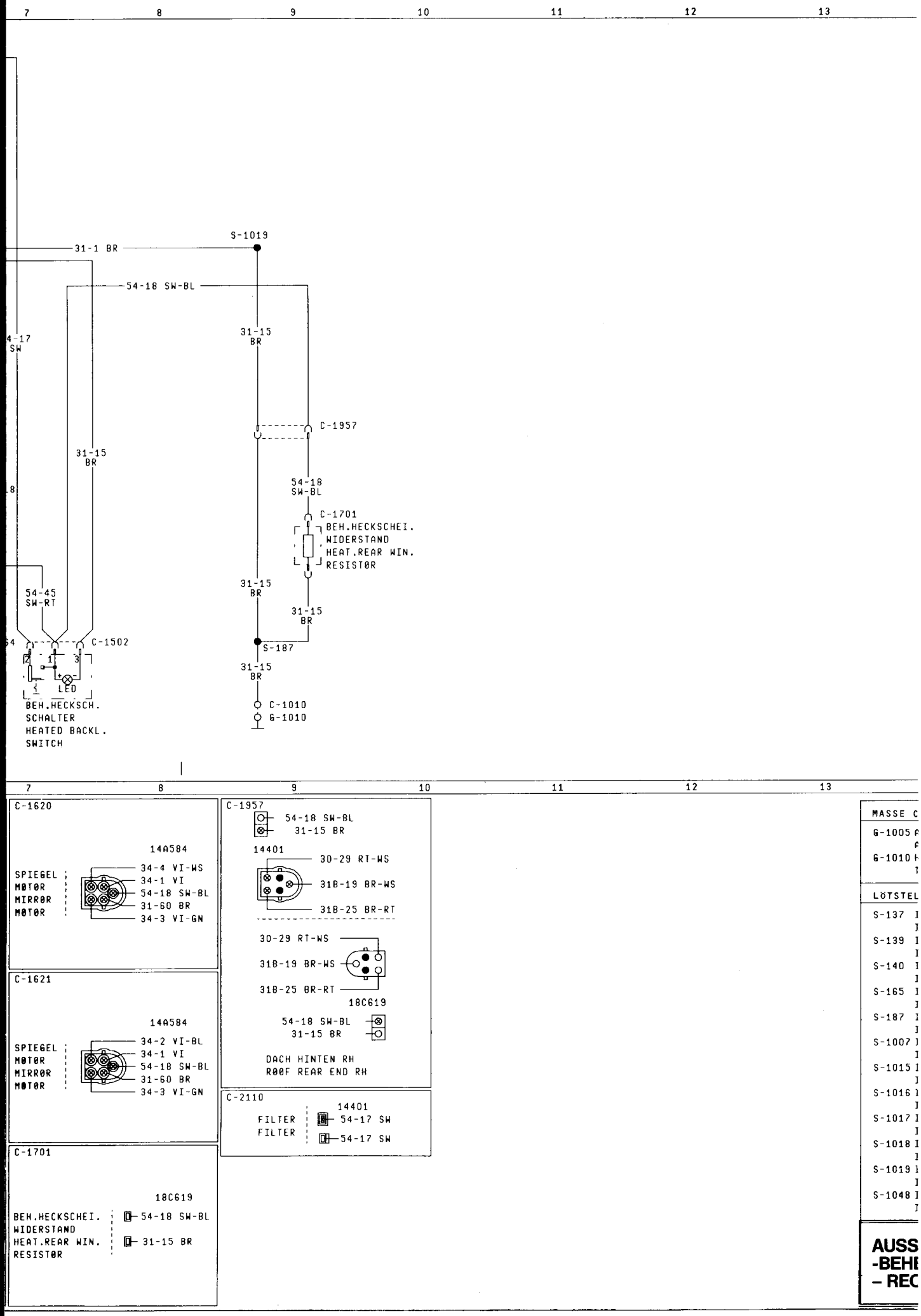
7
8
9
10
11
12
13
S-1019
31-1 BR
54-18 SW-BL
4-17
SW
31-15
BR
C-1957
31-15
BR
54-18
SW-BL
C-1701
BEH.HECKSCHEI.
WIDERSTAND
HEAT.REAR WIN.
RESISTØR
31-15
BR
54-45
SW-RT
31-15
BR
C-1502
S-187
LED
31-15
BR
BEH.HECKSCH.
SCHALTER
HEATED BACKL.
SWITCH
C-1010
G-1010
C-1620
14A584
SPIEGEL
MØTØR
MIRRØR
MØTØR
34-4 VI-WS
34-1 VI
54-18 SW-BL
31-60 BR
34-3 VI-GN
C-1621
14A584
SPIEGEL
MØTØR
MIRRØR
MØTØR
34-2 VI-BL
34-1 VI
54-18 SW-BL
31-60 BR
34-3 VI-GN
C-1701
18C619
BEH.HECKSCHEI.
WIDERSTAND
HEAT.REAR WIN.
RESISTØR
54-18 SW-BL
31-15 BR
C-1957
54-18 SW-BL
31-15 BR
14401
30-29 RT-WS
31B-19 BR-WS
31B-25 BR-RT
30-29 RT-WS
31B-19 BR-WS
31B-25 BR-RT
18C619
54-18 SW-BL
31-15 BR
DACH HINTEN RH
RØØF REAR END RH
C-2110
14401
FILTER
FILTER
54-17 SW
54-17 SW
MASSE C
G-1005
G-1010
LÖTSTEL
S-137
S-139
S-140
S-165
S-187
S-1007
S-1015
S-1016
S-1017
S-1018
S-1019
S-1048
AUSS
-BEHI
– REC

14 15 16

A

B

C

D

E

F

14 15 16

ODES

ı-SAEULE FAHRERSEITE
ı-PILLAR DRIVER SIDE
IECKKLAPPE
AILGATE

LEN CODES

N 14A584: NAEHE ABGANG TUEREINSTIEG BELEUCHTUNG
N 14A584: NEAR TAKE 0UT RØCKER PANEL ILLUMINATIØN
N 14A584: NAEHE ANSCHLUSS HAUPTLEITUNG
N 14A584: NEAR CØNNECTIØN MAIN WIRE
N 14A584: NAEHE ABGANG STELLGLIED
N 14A584: NEAR TAKE 0UT ACTUATØR
N 14A584: NAEHE ABGANG AUSSENSPIEGEL MØTØR
N 14A584: NEAR TAKE 0UT 0UTSIDE MIRRØR MØTØR
N 18C619: NAEHE ABGANG TUERSCHLØSS
N 18C619: NEAR TAKE 0UT D00R LØCKSWITCH
N 14401: NAEHE ABGANG TUERLTG. LH
N 14401: NEAR TAKE 0UT D00R WIRE LH
N 14401: NAEHE ABGANG BREMSLICHTSCHALTER
N 14401: NEAR TAKE 0UT STØP LIGHT SWITCH
N 14401: NAEHE ABGANG BLINKERSCHALTER
N 14401: NEAR TAKE 0UT FLASHER SWITCH
N 14401: NAEHE ABGANG MØTØRRAUMLTG.
N 14401: NEAR TAKE 0UT ENGINE CØMPT.WIRE
N 14401: NAEHE BØX
N 14401: NEAR BØX
N 14401: NAEHE ABGANG INNENLEUCHTE
N 14401: NEAR TAKE 0UT INTERIØR LAMP
N 14401: NAEHE ABGANG LICHTSCHALTER
N 14401: NEAR TAKE 0UT LIGHT SWITCH

ENSPIEGELVERSTELLUNG UND EIZUNG, BEHEIZTE HECKSCHEIBE CHTSLENKER

SCORPIO '87

PLAN 18A

Dezember 1986

EFF.: A/587524 JP
K87GG 14400 AA

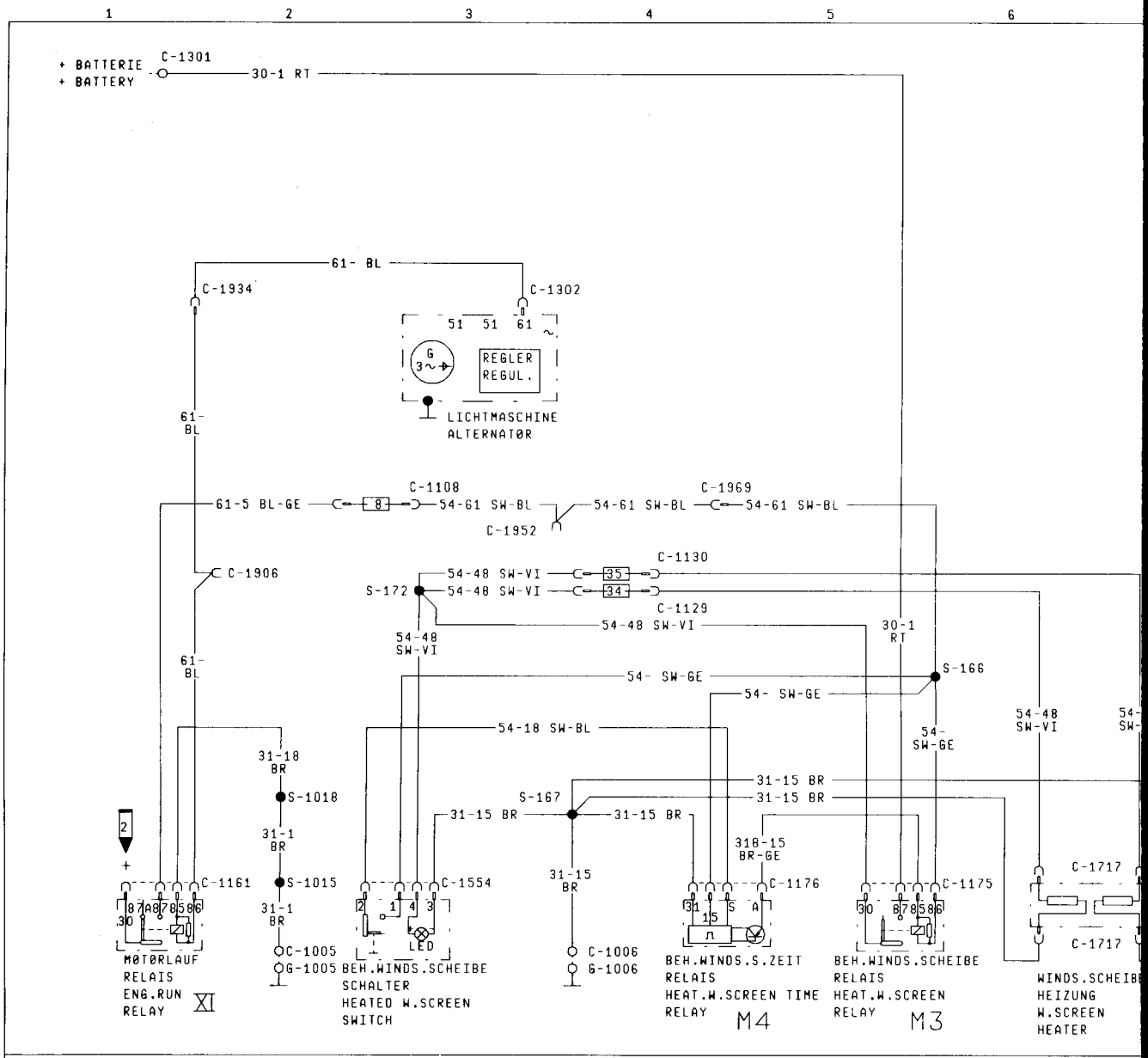

C-1005

AN/TØ G-1005

14401	31-1 BR
14401	31-29 BR
13R318	31-25 BR
14014	31- SW
19L540	31-13 BR, 31-13 BR

C-1006

AN/TØ G-1006

14K011	31-70 BR
14A699	31-41 BR
18D273	31-15 BR

C-1108

SICHERUNG
FUSE IN BØX 8

61-5 BL-GE — 54-61 SW-BL

C-1129

SICHERUNG
FUSE 34
18D273

54-48 SW-VI — 54-48 SW-VI

C-1130

SICHERUNG
FUSE 35
18D273

54-48 SW-VI — 54-48 SW-VI

C-1161

RELAIS
RELAY
IN BØX
XI

14401
30-
61- + 61- BL
30-22 RT-GE
31-18 BR
61-5 BL-GE

C-1175

18D273

54- SW-GE
54-48 SW-VI
31B-15 BR-GE
30-1 RT

BEH.WINDS.SCHEIBE RELAIS
HEAT.W.SCREEN RELAY
M3

C-1176

18D273

31-15 BR
31B-15 BR-GE
54-18 SW-BL
54- SW-GE

BEH.WINDS.S.ZEIT RELAIS
HEAT.W.SCREEN TIMERELAY
M4

C-1301

BATTERIE
BATTERY

14K011	31-28 BR
14K011	31-29 BR
14301	31- SW
14300	30- RT
14401	SW
14401	SW
14K011	SW
10K337 (14K011)	51-1 RT
14A699	30-1 RT
18D273	30-1 RT
2C011	30-2 RT-BL, 30-2 RT-BL

7 8 9 10 11 12 13

48
VI

7 8 9 10 11 12 13

C-1302

10K337
61- BL
51- RT
51- RT

LICHTMASCHINE
ALTERNATØR

10K337
51- RT
61- BL

14K011
61-2 BL-WS

C-1554

18D273
54-18 SW-BL
54- SW-GE
31-15 BR
54-48 SW-VI

BEH.WINDS.SCHEIBESCHALTER
HEATED W.SCREEN SWITCH

C-1717

18D273
54-48 SW-VI
31-15 BR

BEH.WINDS.SCHEIBE
WIDERSTAND
HEAT.W.SCREEN
RESISTØR

54-48 SW-VI
31-15 BR

C-1906

14401
61- BL
61- BL
61- BL

DIØDE
DIØDE
INSTRUMENTENBRETT
INSTRUMENT PANEL

C-1934

14401
30-9 RT
61- BL

10K337
(14K011)
30-9 RT
61- BL

NAEHE BATTERIE
NEAR BATTERY

C-1952
14401
54-61 SW-BL
30-2 RT-BL

30-21+ 30-21 RT
54-61 SW-BL

14K011

14K011
54-61 SW-BL
30-21 RT
54-61 SW-BL
30-2 RT-BL

19949

19949
54-61 SW-BL
30-2 + 30-2 RT-BL
54-61 SW-BL
30-2 RT-BL

5K762

A-SAEULE
A-PILLAR

C-1969
14401
54-61 SW-BL
18D273

INSTRUMENTENBRETT
INSTRUMENT PANEL

MASSE
G-1005
G-1006

LÖTST
S-166
S-167
S-172
S-1015
S-1016

BEH

14 15 16

A

B

C

D

E

F

14 15 16

CODES

A-SAEULE FAHRERSEITE
A-PILLAR DRIVER SIDE
A-SAEULE BEIFAHRERSEITE
A-PILLAR PASSENGER SIDE

ELLEN CODES

IN 18D273: NAEHE ABGANG BEH.WINDSCH.ZEIT RELAIS
IN 18D273: NEAR TAKE 0UT HEAT.WINDS.TIME RELAY
IN 18D273: NAEHE ABGANG HAUPTLEITUNG
IN 18D273: NEAR TAKE 0UT MAIN WIRE
IN 18D273: NAEHE ABSICHERUNG FR0NTSCHEIBE
IN 18D273: NEAR FUSING WINDSHIELD
IN 14401: NAEHE ABGANG BREMSLICHTSCHALTER
IN 14401: NEAR TAKE 0UT ST0P LIGHT SWITCH
IN 14401: NAEHE B0X
IN 14401: NEAR B0X

EIZTE WINDSCHUTZSCHEIBE

SCORPIO '87

PLAN 19

Dezember 1986

EFF.: A/587524 JP
K87GG 14400 AA

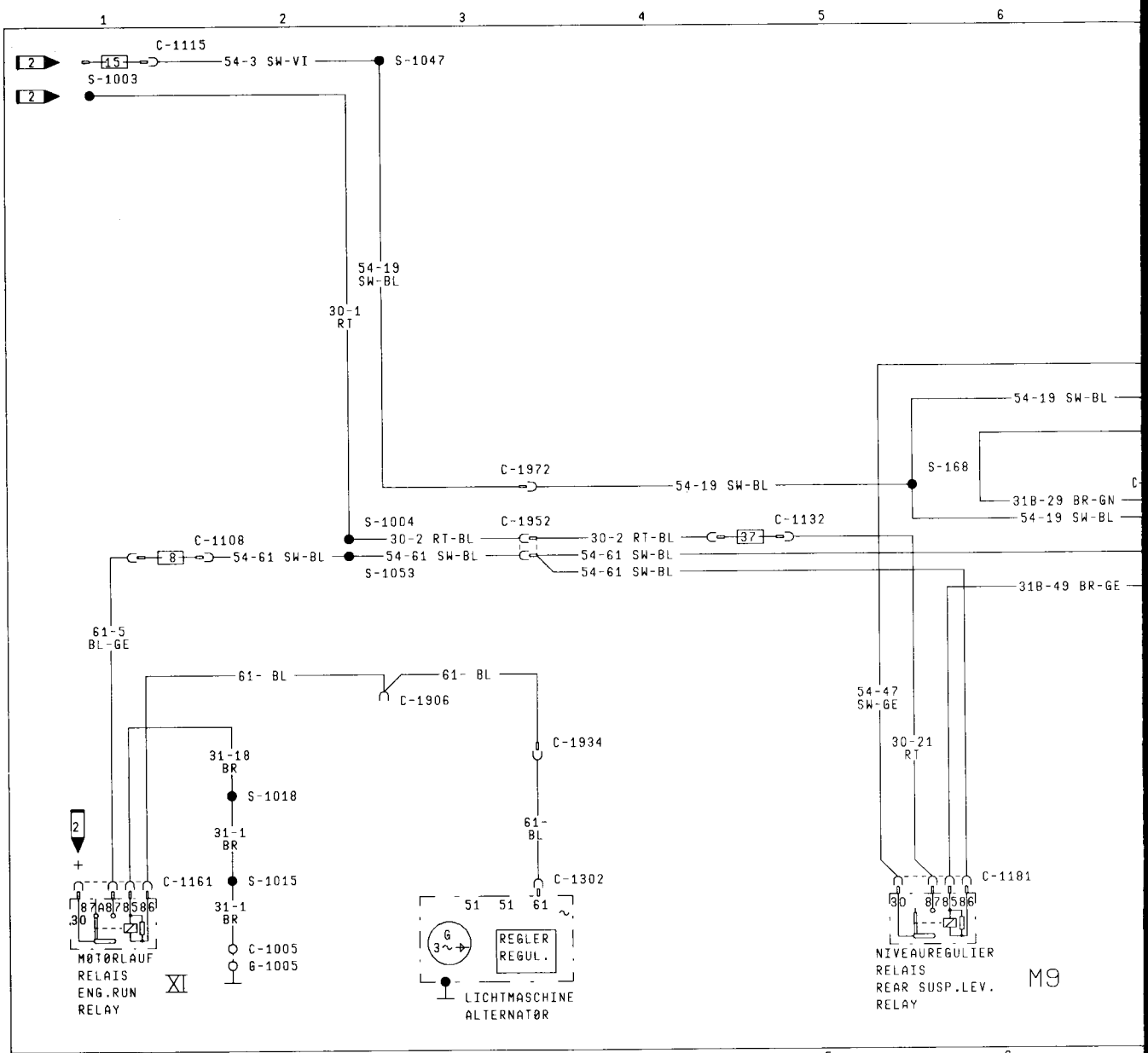

C-1003
AN/TØ G-1003

14401	31-3 BR (31-5 BR)
14K011	31- SW
14K011	31-29 BR (31-29 BR)
19949	31-18 BR
5K762	31-50 BR
2C011	31-17 BR
14K011	31-70 BR

C-1005
AN/TØ G-1005

14401	31-1 BR
14401	31-29 BR
13R318	31-25 BR
14014	31- SW
19L540	31-13 BR, 31-13 BR

C-1009
AN/TØ G-1009

14401	31-7 BR

C-1108
SICHERUNG FUSE IN BØX 8
61-5 BL-GE — 54-61 SW-BL

C-1115
SICHERUNG FUSE IN BØX 15
15- — 54-3 SW-VI

C-1132
SICHERUNG FUSE 37
5K762
30-21 RT — 30-2 RT-BL

C-1161
RELAIS RELAY IN BØX XI
14401
30-
61- + 61- BL
30-22 RT-GE
31-18 BR
61-5 BL-GE

C-1181
5K762
31B-49 BR-GE
30-21 RT
54-61 SW-BL
54-47 SW-GE
NIVEAUREGULIER RELAIS REAR SUSP.LEV. RELAY M9

C-1302
LICHTMASCHINE ALTERNATØR
10K337
61- BL
51- RT
51- RT
10K337
51- RT
61- BL
14K011
61-2 BL-WS

C-1330
HØEHEN GEBER HEIGHT SENDER
14406
54- SW-GE
30-21 RT
31B-29 BR-GN
31B-49 BR-GE
31-37 BR

C-1648
KØMPRESSØR MØTØR COMPRESSØR MØTØR
5K762
54-19 SW-BL
31B-29 BR-GN
54-47 SW-GE
31-50 BR

C-1906
14401
61- BL — 61- BL, 61- BL
DIØDE
DIØDE
INSTRUMENTENBRETT
INSTRUMENT PANEL

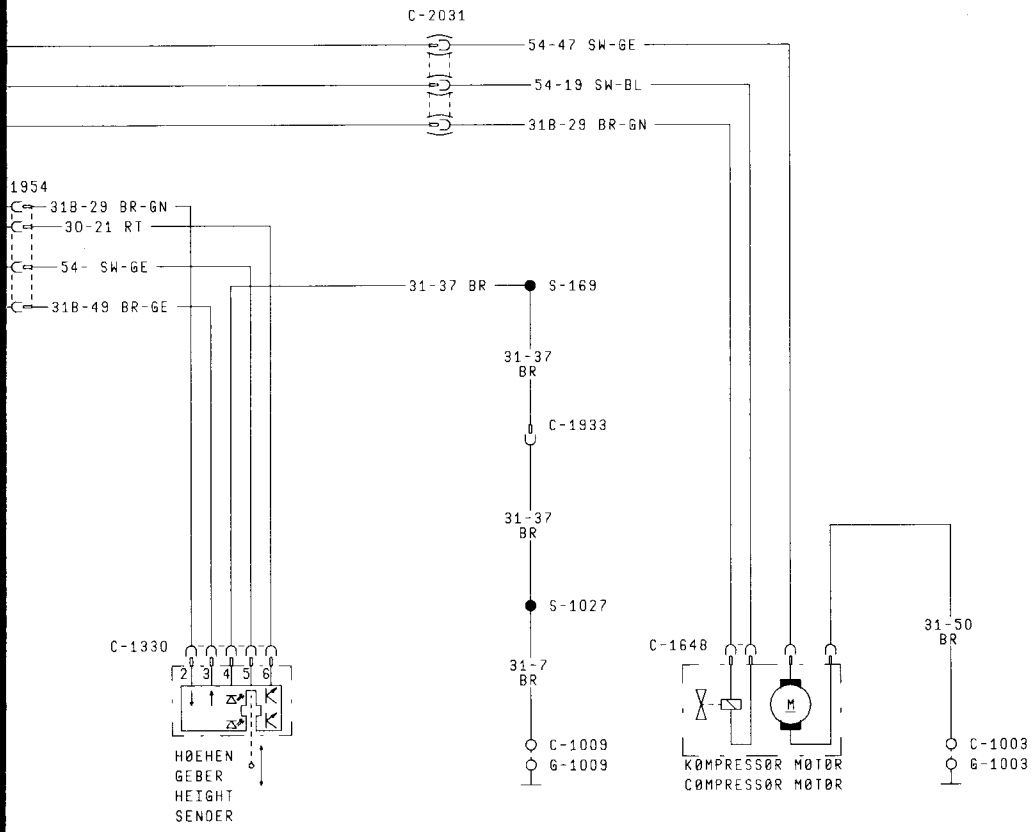
7
8
9
10
11
12
13
C-2031
54-47 SW-GE
54-19 SW-BL
31B-29 BR-GN
1954
31B-29 BR-GN
30-21 RT
54- SW-GE
31B-49 BR-GE
31-37 BR
S-169
31-37
BR
C-1933
31-37
BR
S-1027
31-7
BR
C-1009
G-1009
C-1330
2 3 4 5 6
HØEHEN
GEBER
HEIGHT
SENDER
C-1648
M
KØMPRESSØR MØTØR
CØMPRESSØR MØTØR
31-50
BR
C-1003
G-1003

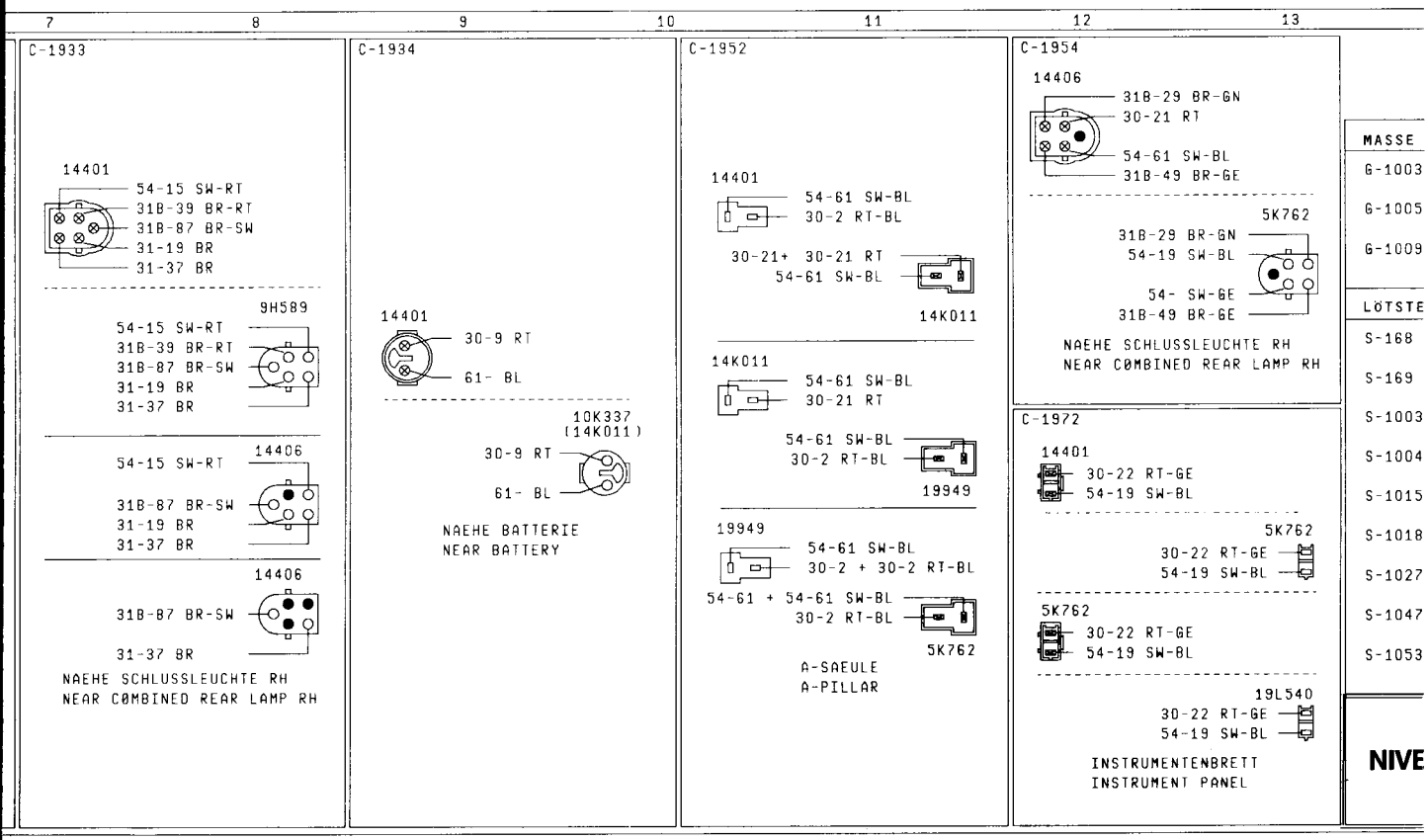
7
8
9
10
11
12
13
C-1933
14401
54-15 SW-RT
31B-39 BR-RT
31B-87 BR-SW
31-19 BR
31-37 BR
9H589
54-15 SW-RT
31B-39 BR-RT
31B-87 BR-SW
31-19 BR
31-37 BR
14406
54-15 SW-RT
31B-87 BR-SW
31-19 BR
31-37 BR
14406
31B-87 BR-SW
31-37 BR
NAEHE SCHLUSSLEUCHTE RH
NEAR CØMBINED REAR LAMP RH
C-1934
14401
30-9 RT
61- BL
10K337
(14K011)
30-9 RT
61- BL
NAEHE BATTERIE
NEAR BATTERY
C-1952
14401
54-61 SW-BL
30-2 RT-BL
30-21+ 30-21 RT
54-61 SW-BL
14K011
14K011
54-61 SW-BL
30-21 RT
54-61 SW-BL
30-2 RT-BL
19949
19949
54-61 SW-BL
30-2 + 30-2 RT-BL
54-61 + 54-61 SW-BL
30-2 RT-BL
5K762
A-SAEULE
A-PILLAR
C-1954
14406
31B-29 BR-GN
30-21 RT
54-61 SW-BL
31B-49 BR-GE
5K762
31B-29 BR-GN
54-19 SW-BL
54- SW-GE
31B-49 BR-GE
NAEHE SCHLUSSLEUCHTE RH
NEAR CØMBINED REAR LAMP RH
C-1972
14401
30-22 RT-GE
54-19 SW-BL
5K762
30-22 RT-GE
54-19 SW-BL
5K762
30-22 RT-GE
54-19 SW-BL
19L540
30-22 RT-GE
54-19 SW-BL
INSTRUMENTENBRETT
INSTRUMENT PANEL
MASSE
G-1003
G-1005
G-1009
LØTSTE
S-168
S-169
S-1003
S-1004
S-1015
S-1018
S-1027
S-1047
S-1053
NIVE

14 15 16

A

B

C

D

E

F

C-2031
5K762 5K762

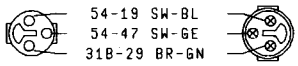

IM MØTØRRAUM
IN ENGINE CØMPT.

14 15 16

CODES

NAEHE SCHEINWERFER FAHRERSEITE
NEAR PANEL HEADL.MØUNT.DRIVER SIDE
A-SAEULE FAHRERSEITE
A-PILLAR DRIVER SIDE
ØUERTRAEGER HINTEN
CRØSS MEMBER REAR

LLEN CODES

IN 5K762: NAEHE ANSCHLUSS HAUPTLEITUNG
IN 5K762: NEAR CØNNECTIØN MAIN WIRE
IN 14406: NAEHE KRAFTSTØFFVØRRATGEBER
IN 14406: NEAR TRANSM.FUEL SENDER
IN 14401: NAEHE BØX
IN 14401: NEAR BØX
IN 14401: NAEHE ABGANG ZUENDSCHLØSS
IN 14401: NEAR TAKE ØUT IGNITIØN SWITCH
IN 14401: NAEHE ABGANG BREMSLICHTSCHALTER
IN 14401: NEAR TAKE ØUT STØP LIGHT SWITCH
IN 14401: NAEHE BØX
IN 14401: NEAR BØX
IN 14401: NAEHE ABGANG KENNZEICHENLEUCHTE
IN 14401: NEAR TAKE ØUT LICENCE PLATE LAMP
IN 14401: NAEHE BØX
IN 14401: NEAR BØX
IN 14401: NAEHE ABGANG BLINKERSCHALTER
IN 14401: NEAR TAKE ØUT FLASHER SWITCH

:AUREGULIERUNG

SCORPIO '87

PLAN 20

Dezember 1986

EFF.: B/021667 JP
SUP.: A/587524 JP
K87GG 14400 AA

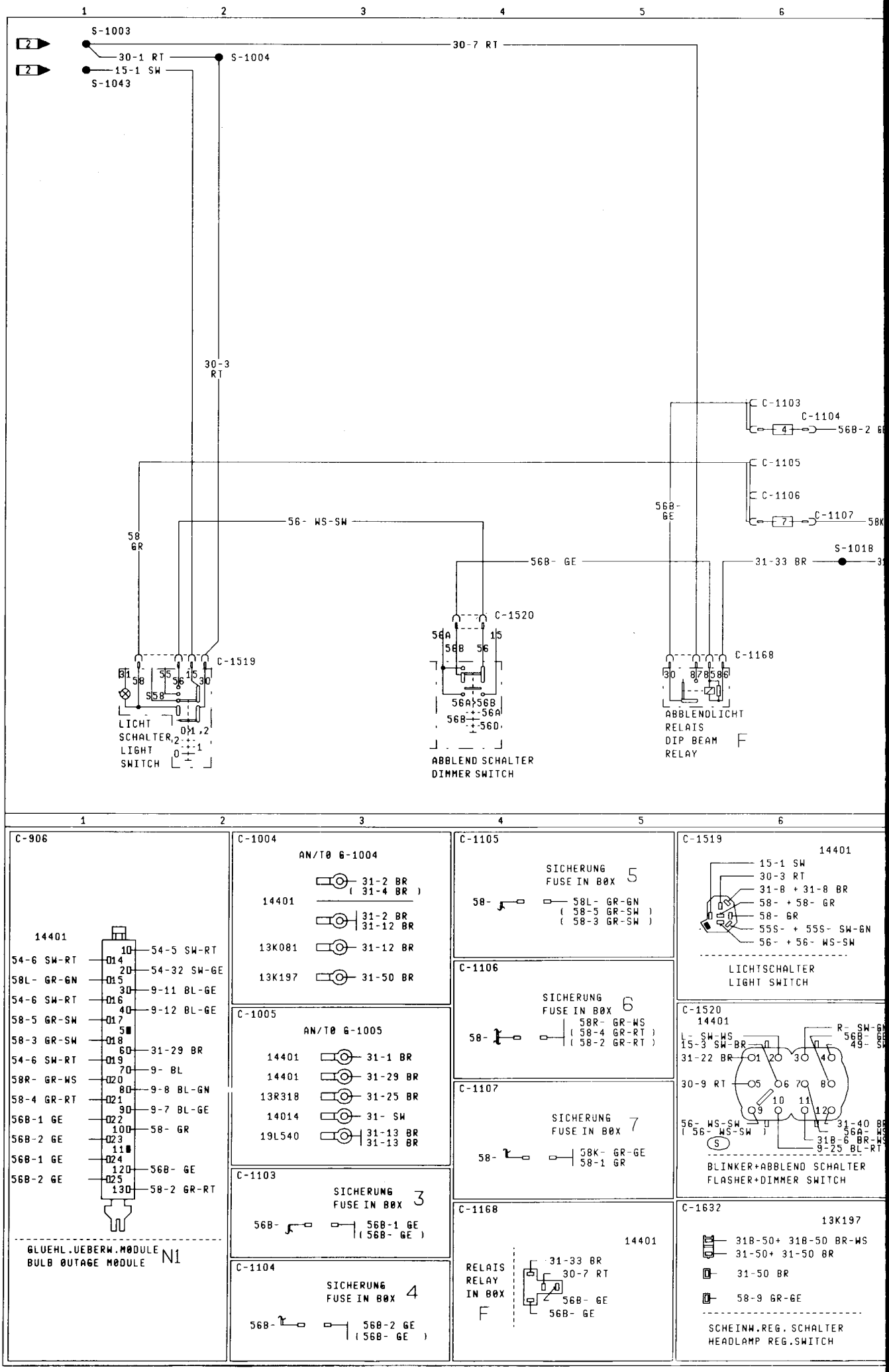
S-1003
30-1 RT
S-1004
30-7 RT
15-1 SW
S-1043
30-3 RT
C-1103
C-1104
56B-2 GE
C-1105
C-1106
C-1107
58K
56B-GE
56- WS-SW
58 GR
S-1018
56B- GE
31-33 BR
C-1520
C-1519
C-1168
LICHT SCHALTER
LIGHT SWITCH
ABBLEND SCHALTER
DIMMER SWITCH
ABBLENDLICHT RELAIS
DIP BEAM RELAY
C-906
14401
54-6 SW-RT
58L- GR-GN
54-6 SW-RT
58-5 GR-SW
58-3 GR-SW
54-6 SW-RT
58R- GR-WS
58-4 GR-RT
56B-1 GE
56B-2 GE
56B-1 GE
56B-2 GE
54-5 SW-RT
54-32 SW-GE
9-11 BL-GE
9-12 BL-GE
31-29 BR
9- BL
9-8 BL-GN
9-7 BL-GE
58- GR
56B- GE
58-2 GR-RT
GLUEHL.UEBERW.MODULE
BULB OUTAGE MODULE
N1
C-1004
ANTO G-1004
31-2 BR
(31-4 BR)
31-2 BR
31-12 BR
13K081
31-12 BR
13K197
31-50 BR
C-1005
ANTO G-1005
14401
31-1 BR
14401
31-29 BR
13R318
31-25 BR
14014
31- SW
19L540
31-13 BR
31-13 BR
C-1103
SICHERUNG
FUSE IN BOX 3
56B-
56B-1 GE
(56B- GE)
C-1104
SICHERUNG
FUSE IN BOX 4
56B-
56B-2 GE
(56B- GE)
C-1105
SICHERUNG
FUSE IN BOX 5
58-
58L- GR-GN
(58-5 GR-SW)
(58-3 GR-SW)
C-1106
SICHERUNG
FUSE IN BOX 6
58-
58R- GR-WS
(58-4 GR-RT)
(58-2 GR-RT)
C-1107
SICHERUNG
FUSE IN BOX 7
58-
58K- GR-GE
58-1 GR
C-1168
14401
RELAIS
RELAY
IN BOX
F
31-33 BR
30-7 RT
56B- GE
56B- GE
C-1519
14401
15-1 SW
30-3 RT
31-8 + 31-8 BR
58- + 58- GR
58- GR
55S- + 55S- SW-GN
56- + 56- WS-SW
LICHTSCHALTER
LIGHT SWITCH
C-1520
14401
L- SW-WS
15-3 SW-BR
31-22 BR
30-9 RT
56- WS-SW
(56- WS-SW)
R- SW-GN
56B- GE
49- SW
31-40 BR
56A- WS
31B-6 BR-WS
9-25 BL-RT
BLINKER+ABBLEND SCHALTER
FLASHER+DIMMER SWITCH
C-1632
13K197
31B-50+ 31B-50 BR-WS
31-50+ 31-50 BR
31-50 BR
58-9 GR-GE
SCHEINW.REG. SCHALTER
HEADLAMP REG.SWITCH

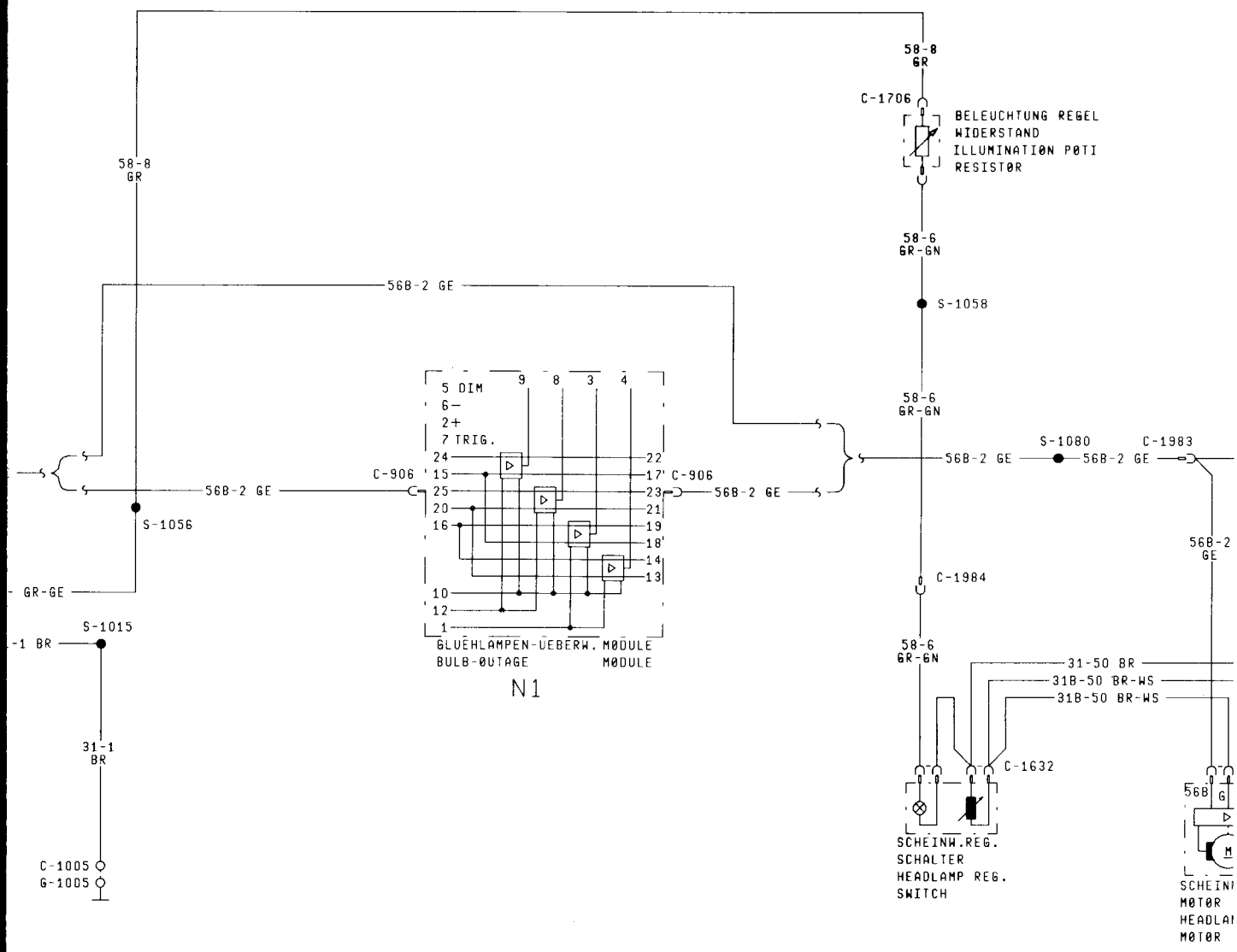

C-1649

SCHEINW.REG.
MØTØR
HEADLAMP REG.
MØTØR

13K197

31-50 BR
31B-50 BR-WS
56B-2 GE

C-1706

14401

1
2 — 58-8 GR
3 — 58-6 GR-GN
4
5
6

BELEUCHTUNGS REGELWIDERSTAND
ILLUMINATIØN PØTI RESISTØR

C-1983

14401 13K197

56B-2 GE+ 56B-2 GE

RH HAUPTSCHEINWERFER
RH MAIN HEAD BEAM LAMP

C-1984

14401

58-6 GR-GN

13K197

58-6 + 58-6 GR-GN

13K197

58-6 GR-GN

10K923

58-6 GR-GN

NAEHE BEL. REGELWIDERSTAND
NEAR ILL. PØTI RESISTØR

MASSE
G-1004
G-1005

LÖTSTE
S-170
S-1003
S-1004
S-1015
S-1018
S-1043
S-1056
S-1058
S-1080

SCHI
– FR

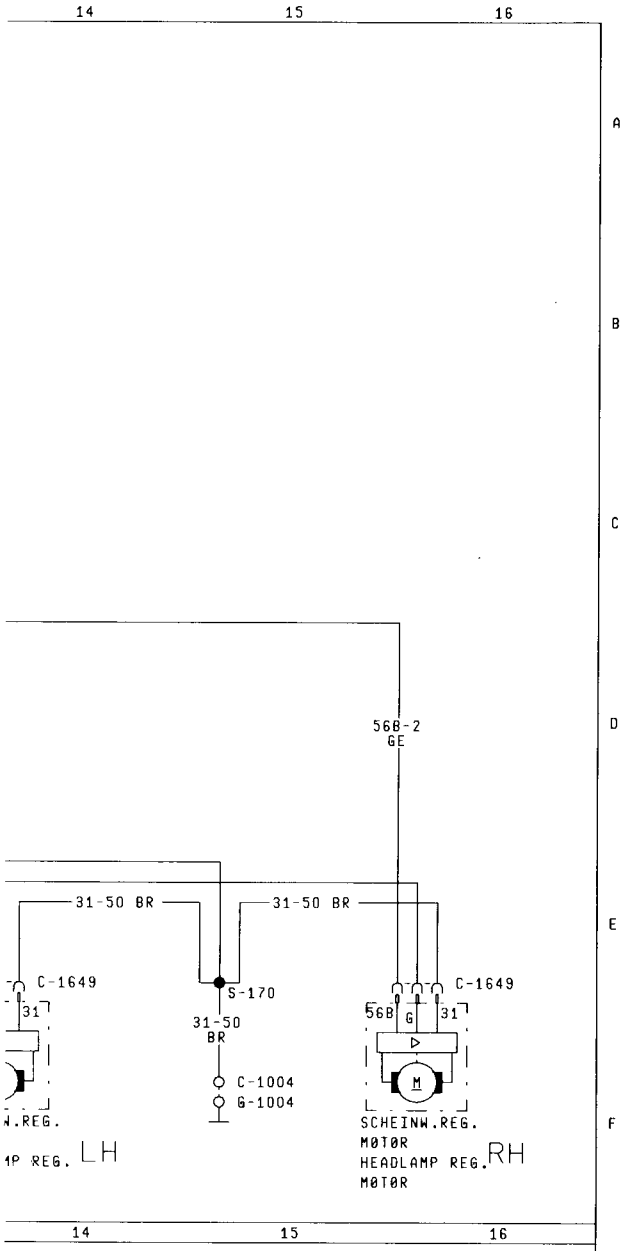

CODES

NAEHE SCHEINWERFER BEIFAHRERSEITE
NEAR PANEL HEADL.MØUNT.PASSENGER SIDE
A-SAEULE FAHRERSEITE
A-PILLAR DRIVER SIDE

LLEN CODES

IN 13K197: NAEHE ABGANG SCHEINW.REG.MØTØR LH
IN 13K197: NEAR TAKE ØUT HEADLAMP REG.MØTØR LH
IN 14401: NAEHE BØX
IN 14401: NEAR BØX
IN 14401: NAEHE ABGANG ZUENDSCHLØSS
IN 14401: NEAR TAKE ØUT IGNITIØN SWITCH
IN 14401: NAEHE ABGANG BREMSLICHTSCHALTER
IN 14401: NEAR TAKE ØUT STØP LIGHT SWITCH
IN 14401: NAEHE BØX
IN 14401: NEAR BØX
IN 14401: NAEHE ABGANG BREMSLICHTSCHALTER
IN 14401: NEAR TAKE ØUT STØP LIGHT SWITCH
IN 14401: NAEHE ABGANG LICHTSCHALTER
IN 14401: NEAR TAKE ØUT LIGHT SWITCH
IN 14401: NAEHE ABGANG BREMSLICHTSCHALTER
IN 14401: NEAR TAKE ØUT STØP LIGHT SWITCH
IN 14401: NAEHE ABGANG HAUPTSCHEINWERFER LH
IN 14401: NEAR TAKE ØUT MAIN HEAD BEAM LAMP LH

EINWERFER-REGELUNG
ANKREICH

SCORPIO '87

PLAN 21

Dezember 1986

EFF.: A/587524 JP
K87GG 14400 AA

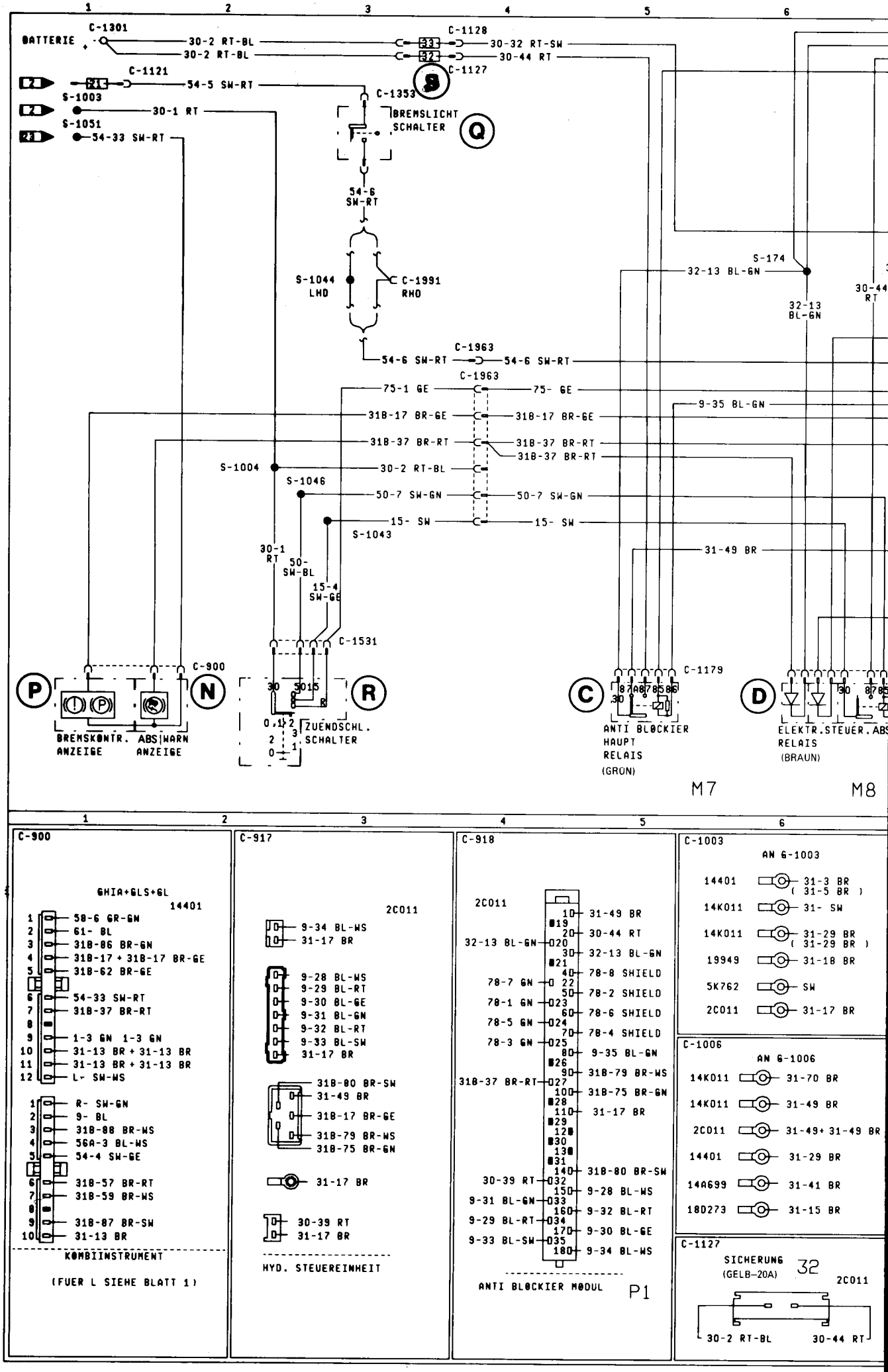

C-900

GHIA+GLS+GL

14401

1 58-6 GR-GN
2 61- BL
3 31B-86 BR-GN
4 31B-17 + 31B-17 BR-GE
5 31B-62 BR-GE
6 54-33 SW-RT
7 31B-37 BR-RT
8
9 1-3 GN 1-3 GN
10 31-13 BR + 31-13 BR
11 31-13 BR + 31-13 BR
12 L- SW-WS

1 R- SW-GN
2 9- BL
3 31B-88 BR-WS
4 56A-3 BL-WS
5 54-4 SW-GE
6 31B-57 BR-RT
7 31B-59 BR-WS
8
9 31B-87 BR-SW
10 31-13 BR

KOMBIINSTRUMENT

(FUER L SIEHE BLATT 1)

C-917

2C011

9-34 BL-WS
31-17 BR

9-28 BL-WS
9-29 BL-RT
9-30 BL-GE
9-31 BL-GN
9-32 BL-RT
9-33 BL-SW
31-17 BR

31B-80 BR-SW
31-49 BR
31B-17 BR-GE
31B-79 BR-WS
31B-75 BR-GN

31-17 BR

30-39 RT
31-17 BR

HYD. STEUEREINHEIT

C-918

2C011

1 31-49 BR
19
2 30-44 RT
32-13 BL-GN 20
3 32-13 BL-GN
21
4 78-8 SHIELD
78-7 GN 22
5 78-2 SHIELD
78-1 GN 23
6 78-6 SHIELD
78-5 GN 24
7 78-4 SHIELD
78-3 GN 25
8 9-35 BL-GN
26
9 31B-79 BR-WS
31B-37 BR-RT 27
10 31B-75 BR-GN
28
11 31-17 BR
29
12
30
13
31
14 31B-80 BR-SW
30-39 RT 32
15 9-28 BL-WS
9-31 BL-GN 33
16 9-32 BL-RT
9-29 BL-RT 34
17 9-30 BL-GE
9-33 BL-SW 35
18 9-34 BL-WS

ANTI BLOCKIER MODUL

P1

C-1003

AN G-1003

14401 31-3 BR (31-5 BR)
14K011 31- SW
14K011 31-29 BR (31-29 BR)
19949 31-18 BR
5K762 SW
2C011 31-17 BR

C-1006

AN G-1006

14K011 31-70 BR
14K011 31-49 BR
2C011 31-49+ 31-49 BR
14401 31-29 BR
14A699 31-41 BR
18D273 31-15 BR

C-1127

SICHERUNG (GELB-20A) 32

2C011

30-2 RT-BL 30-44 RT

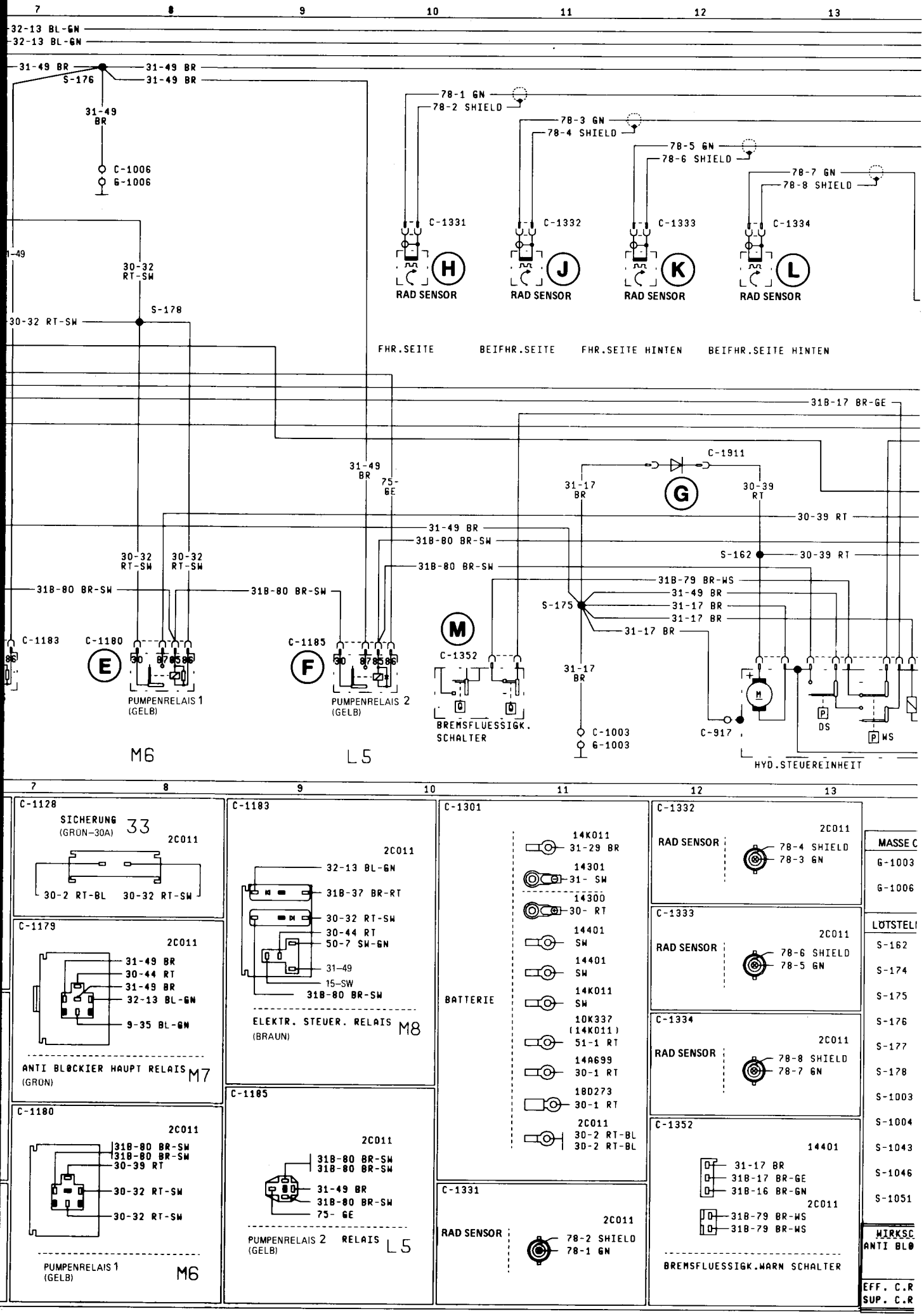
7 8 9 10 11 12 13
32-13 BL-GN
32-13 BL-GN
31-49 BR
S-176
31-49 BR
31-49 BR
31-49 BR
C-1006
G-1006
78-1 GN
78-2 SHIELD
78-3 GN
78-4 SHIELD
78-5 GN
78-6 SHIELD
78-7 GN
78-8 SHIELD
C-1331
C-1332
C-1333
C-1334
H
J
K
L
RAD SENSOR
RAD SENSOR
RAD SENSOR
RAD SENSOR
FHR.SEITE
BEIFHR.SEITE
FHR.SEITE HINTEN
BEIFHR.SEITE HINTEN
30-32 RT-SW
S-178
30-32 RT-SW
31B-17 BR-GE
C-1911
31-49 BR
75-GE
31-17 BR
G
30-39 RT
30-39 RT
31-49 BR
31B-80 BR-SW
S-162
30-39 RT
30-32 RT-SW
30-32 RT-SW
31B-80 BR-SW
31B-80 BR-SW
31B-80 BR-SW
31B-79 BR-WS
31-49 BR
S-175
31-17 BR
31-17 BR
31-17 BR
C-1183
C-1180
C-1185
E
F
M
C-1352
PUMPENRELAIS 1
(GELB)
PUMPENRELAIS 2
(GELB)
BREMSFLUESSIGK.
SCHALTER
31-17 BR
C-1003
G-1003
C-917
DS
WS
HYD.STEUEREINHEIT
M6
L5
C-1128
SICHERUNG
(GRÜN-30A)
33
2C011
30-2 RT-BL
30-32 RT-SW
C-1179
2C011
31-49 BR
30-44 RT
31-49 BR
32-13 BL-GN
9-35 BL-GN
ANTI BLØCKIER HAUPT RELAIS
(GRÜN)
M7
C-1180
2C011
31B-80 BR-SW
31B-80 BR-SW
30-39 RT
30-32 RT-SW
30-32 RT-SW
PUMPENRELAIS 1
(GELB)
M6
C-1183
2C011
32-13 BL-GN
31B-37 BR-RT
30-32 RT-SW
30-44 RT
50-7 SW-GN
31-49
15-SW
31B-80 BR-SW
ELEKTR. STEUER. RELAIS
(BRAUN)
M8
C-1185
2C011
31B-80 BR-SW
31B-80 BR-SW
31-49 BR
31B-80 BR-SW
75- GE
PUMPENRELAIS 2
(GELB)
RELAIS
L5
C-1301
BATTERIE
14K011
31-29 BR
14301
31- SW
14300
30- RT
14401
SW
14401
SW
14K011
SW
10K337
(14K011)
51-1 RT
14A699
30-1 RT
18D273
30-1 RT
2C011
30-2 RT-BL
30-2 RT-BL
C-1331
2C011
RAD SENSOR
78-2 SHIELD
78-1 GN
C-1332
2C011
RAD SENSOR
78-4 SHIELD
78-3 GN
C-1333
2C011
RAD SENSOR
78-6 SHIELD
78-5 GN
C-1334
2C011
RAD SENSOR
78-8 SHIELD
78-7 GN
C-1352
14401
31-17 BR
31B-17 BR-GE
31B-16 BR-GN
2C011
31B-79 BR-WS
31B-79 BR-WS
BREMSFLUESSIGK.WARN SCHALTER
MASSE C
G-1003
G-1006
LÖTSTELI
S-162
S-174
S-175
S-176
S-177
S-178
S-1003
S-1004
S-1043
S-1046
S-1051
WIRKSC
ANTI BLØ
EFF. C.R
SUP. C.R

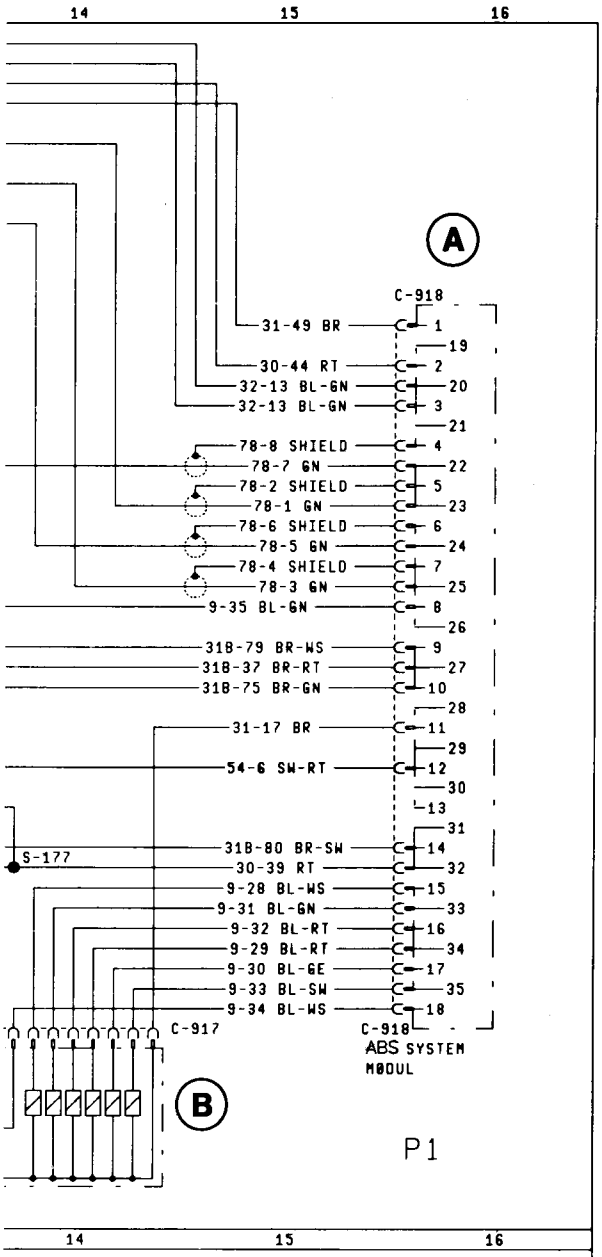

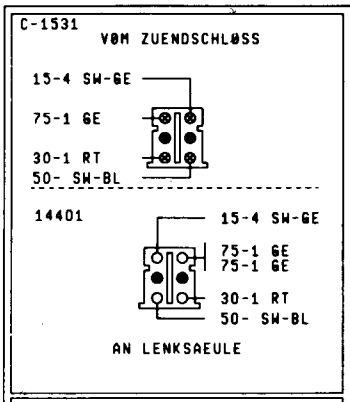

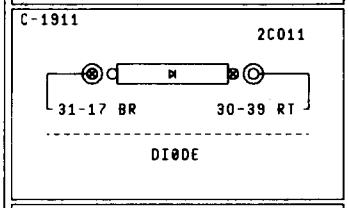

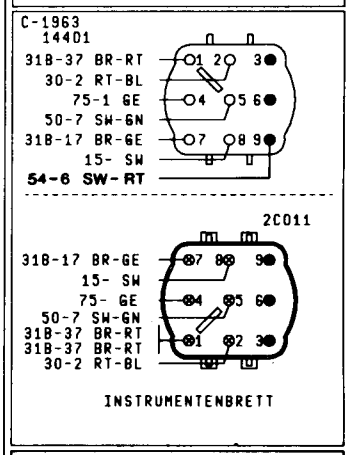

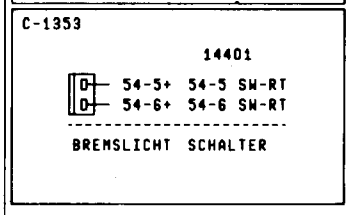

ODE

STEHBLECH FAHRERSEITE

A-SAEULE BEIFAHRERSEITE

EN CODE

IN 2C011: NAEHE ANSCHLUSS HAUPTLTG.

IN 2C011: NAEHE ABGANG ANTI BLØCKIER HAUPT RELAIS

IN 2C011: NAEHE ABGANG RAD SENSOR FHR.SEITE

IN 2C011: NAEHE ABGANG SICHERUNG

IN 2C011: NAEHE ABGANG HAUPTLTG.

IN 2C011: NAEHE ABGANG ANTI BL.HAUPT RELAIS

IN 14401: NAEHE BØX

IN 14401: NAEHE ABGANG ZUENDSCHLØSS

IN 14401: NAEHE ABGANG BREMSLICHTSCHALTER

IN 14401: NAEHE ABGANG BLINKERSCHALTER

IN 14401: NAEHE ABGANG BLINKERSCHALTER

A = STEUERGERÄT (ABS–MODUL)
B = HYDR. STEUEREINHEIT
C = HAUPTRELAIS
D = STEUERRELAIS
E = PUMPENRELAIS 1
F = PUMPENRELAIS 2
G = DIODE (PUMPENMOTOR)
H = RADSENSOR FHR., SEITE VORN
I = RADSENSOR BEIFHR., SEITE VORN
K = RADSENSOR FHR., SEITE HINTEN
L = RADSENSOR BEIFHR., SEITE HINTEN
M = WARNSCHALTER–BREMSFLOSSIGKEIT
N = WARNANZEIGE–ABS
P = BREMSKONTROLLEUCHTE
Q = BREMSLICHTSCHALTER
R = ZONDSCHLOSS
S = SICHERUNGEN

HALTPLAN DE-1 86
CKIER

DR. WP
CK.

DATE 22.08.85
FRAME : 21

.C.R. B/001682 JP REL.DATE
.C.R. REL.DATE

K8666 14400 AA

Ford

SCORPIO 4x4 '86

(Die Baucode-GM-Juli 1986)

PLAN 21 A

Oktober 1986

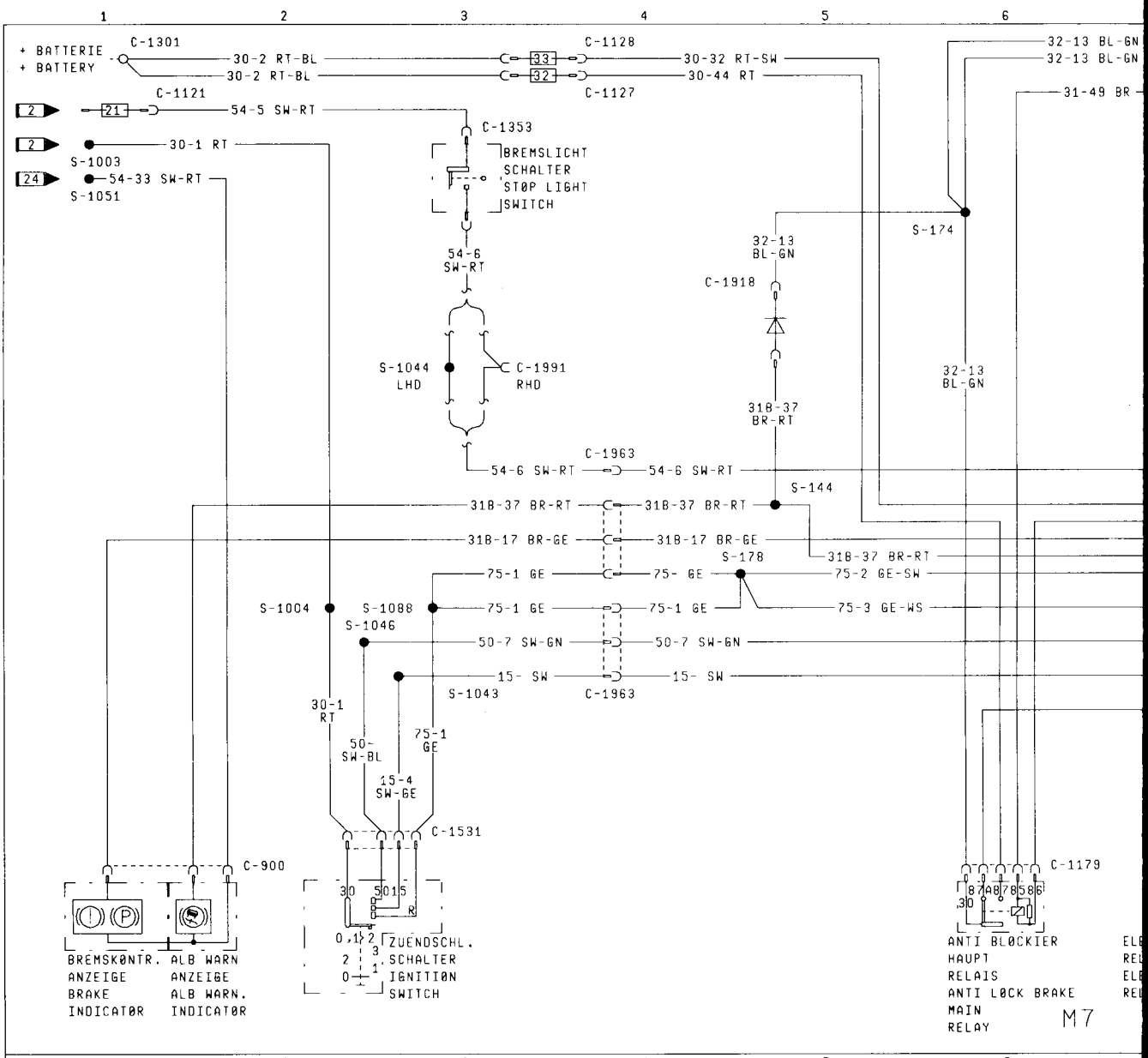
+ BATTERIE
+ BATTERY
C-1301
30-2 RT-BL
30-2 RT-BL
C-1128
30-32 RT-SW
30-44 RT
C-1127
32-13 BL-GN
32-13 BL-GN
31-49 BR
C-1121
54-5 SW-RT
30-1 RT
S-1003
54-33 SW-RT
S-1051
C-1353
BREMSLICHT SCHALTER
STØP LIGHT SWITCH
54-6 SW-RT
S-1044 LHD
C-1991 RHD
S-174
32-13 BL-GN
C-1918
31B-37 BR-RT
32-13 BL-GN
C-1963
54-6 SW-RT
54-6 SW-RT
S-144
31B-37 BR-RT
31B-37 BR-RT
31B-17 BR-GE
31B-17 BR-GE
S-178
31B-37 BR-RT
75-1 GE
75- GE
75-2 GE-SW
S-1004
S-1088
75-1 GE
75-1 GE
75-3 GE-WS
S-1046
50-7 SW-GN
50-7 SW-GN
15- SW
15- SW
S-1043
C-1963
30-1 RT
50- SW-BL
75-1 GE
15-4 SW-GE
C-1531
C-900
C-1179
BREMSKØNTR. ANZEIGE BRAKE INDICATØR
ALB WARN ANZEIGE ALB WARN. INDICATØR
ZUENDSCHL. SCHALTER IGNITIØN SWITCH
ANTI BLØCKIER HAUPT RELAIS ANTI LØCK BRAKE MAIN RELAY
M7

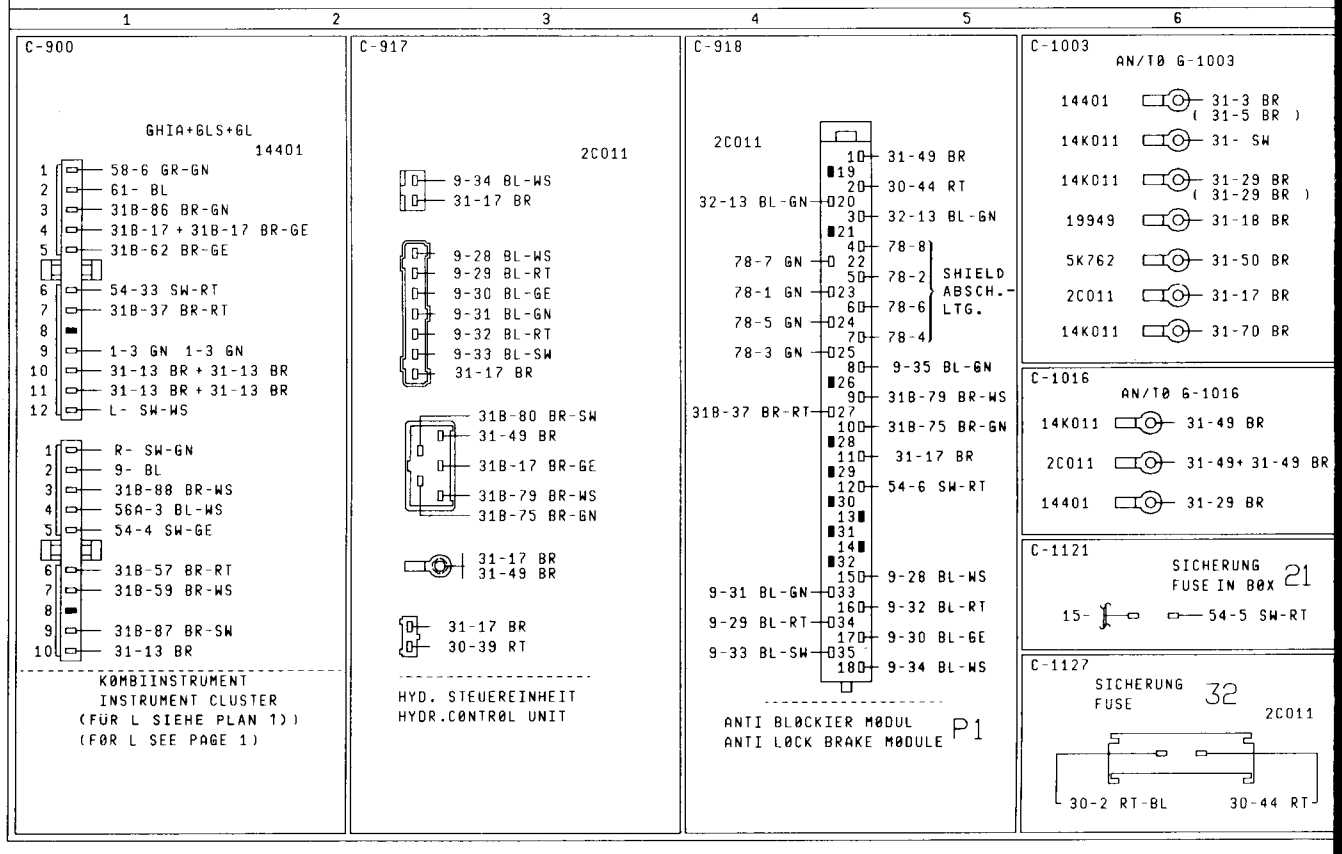
C-900
GHIA+GLS+GL
14401
58-6 GR-GN
61- BL
31B-86 BR-GN
31B-17 + 31B-17 BR-GE
31B-62 BR-GE
54-33 SW-RT
31B-37 BR-RT
1-3 GN 1-3 GN
31-13 BR + 31-13 BR
31-13 BR + 31-13 BR
L- SW-WS
R- SW-GN
9- BL
31B-88 BR-WS
56A-3 BL-WS
54-4 SW-GE
31B-57 BR-RT
31B-59 BR-WS
31B-87 BR-SW
31-13 BR
KØMBIINSTRUMENT
INSTRUMENT CLUSTER
(FÜR L SIEHE PLAN 1))
(FØR L SEE PAGE 1)
C-917
2C011
9-34 BL-WS
31-17 BR
9-28 BL-WS
9-29 BL-RT
9-30 BL-GE
9-31 BL-GN
9-32 BL-RT
9-33 BL-SW
31-17 BR
31B-80 BR-SW
31-49 BR
31B-17 BR-GE
31B-79 BR-WS
31B-75 BR-GN
31-17 BR
31-49 BR
31-17 BR
30-39 RT
HYD. STEUEREINHEIT
HYDR.CØNTRØL UNIT
C-918
2C011
31-49 BR
30-44 RT
32-13 BL-GN
32-13 BL-GN
78-7 GN
78-1 GN
78-5 GN
78-3 GN
78-8
78-2
78-6
78-4
SHIELD ABSCH.-LTG.
9-35 BL-GN
31B-37 BR-RT
31B-79 BR-WS
31B-75 BR-GN
31-17 BR
54-6 SW-RT
9-31 BL-GN
9-29 BL-RT
9-33 BL-SW
9-28 BL-WS
9-32 BL-RT
9-30 BL-GE
9-34 BL-WS
ANTI BLØCKIER MØDUL
ANTI LØCK BRAKE MØDULE
P1
C-1003
AN/TØ G-1003
14401 31-3 BR (31-5 BR)
14K011 31- SW
14K011 31-29 BR (31-29 BR)
19949 31-18 BR
5K762 31-50 BR
2C011 31-17 BR
14K011 31-70 BR
C-1016
AN/TØ G-1016
14K011 31-49 BR
2C011 31-49+ 31-49 BR
14401 31-29 BR
C-1121
SICHERUNG
FUSE IN BØX 21
15- 54-5 SW-RT
C-1127
SICHERUNG
FUSE 32
2C011
30-2 RT-BL
30-44 RT

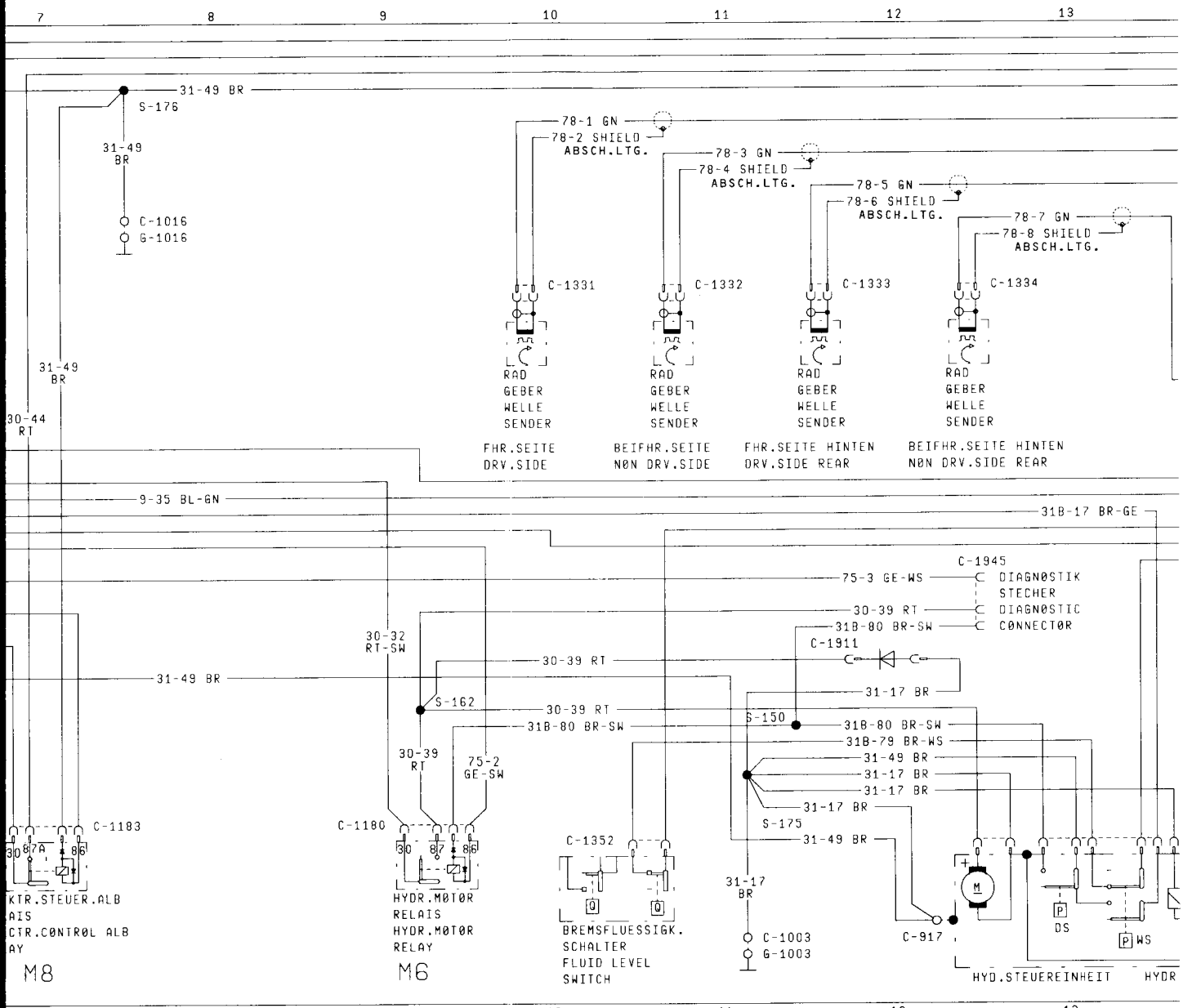
7
8
9
10
11
12
13
31-49 BR
S-176
31-49 BR
C-1016
G-1016
78-1 GN
78-2 SHIELD ABSCH.LTG.
78-3 GN
78-4 SHIELD ABSCH.LTG.
78-5 GN
78-6 SHIELD ABSCH.LTG.
78-7 GN
78-8 SHIELD ABSCH.LTG.
C-1331
C-1332
C-1333
C-1334
RAD GEBER WELLE SENDER
FHR.SEITE DRV.SIDE
BEIFHR.SEITE NØN DRV.SIDE
FHR.SEITE HINTEN DRV.SIDE REAR
BEIFHR.SEITE HINTEN NØN DRV.SIDE REAR
31-49 BR
30-44 RT
9-35 BL-GN
31B-17 BR-GE
C-1945
75-3 GE-WS
DIAGNØSTIK STECHER
30-39 RT
DIAGNØSTIC CØNNECTØR
31B-80 BR-SW
C-1911
30-32 RT-SW
30-39 RT
31-49 BR
31-17 BR
S-162
30-39 RT
31B-80 BR-SW
S-150
31B-80 BR-SW
31B-79 BR-WS
30-39 RT
75-2 GE-SW
31-49 BR
31-17 BR
31-17 BR
31-17 BR
S-175
31-49 BR
C-1183
C-1180
C-1352
31-17 BR
C-1003
G-1003
C-917
DS
WS
KTR.STEUER.ALB
AIS
CTR.CØNTRØL ALB
AY
M8
HYDR.MØTØR RELAIS
HYDR.MØTØR RELAY
M6
BREMSFLUESSIGK. SCHALTER
FLUID LEVEL SWITCH
HYD.STEUEREINHEIT
HYDR

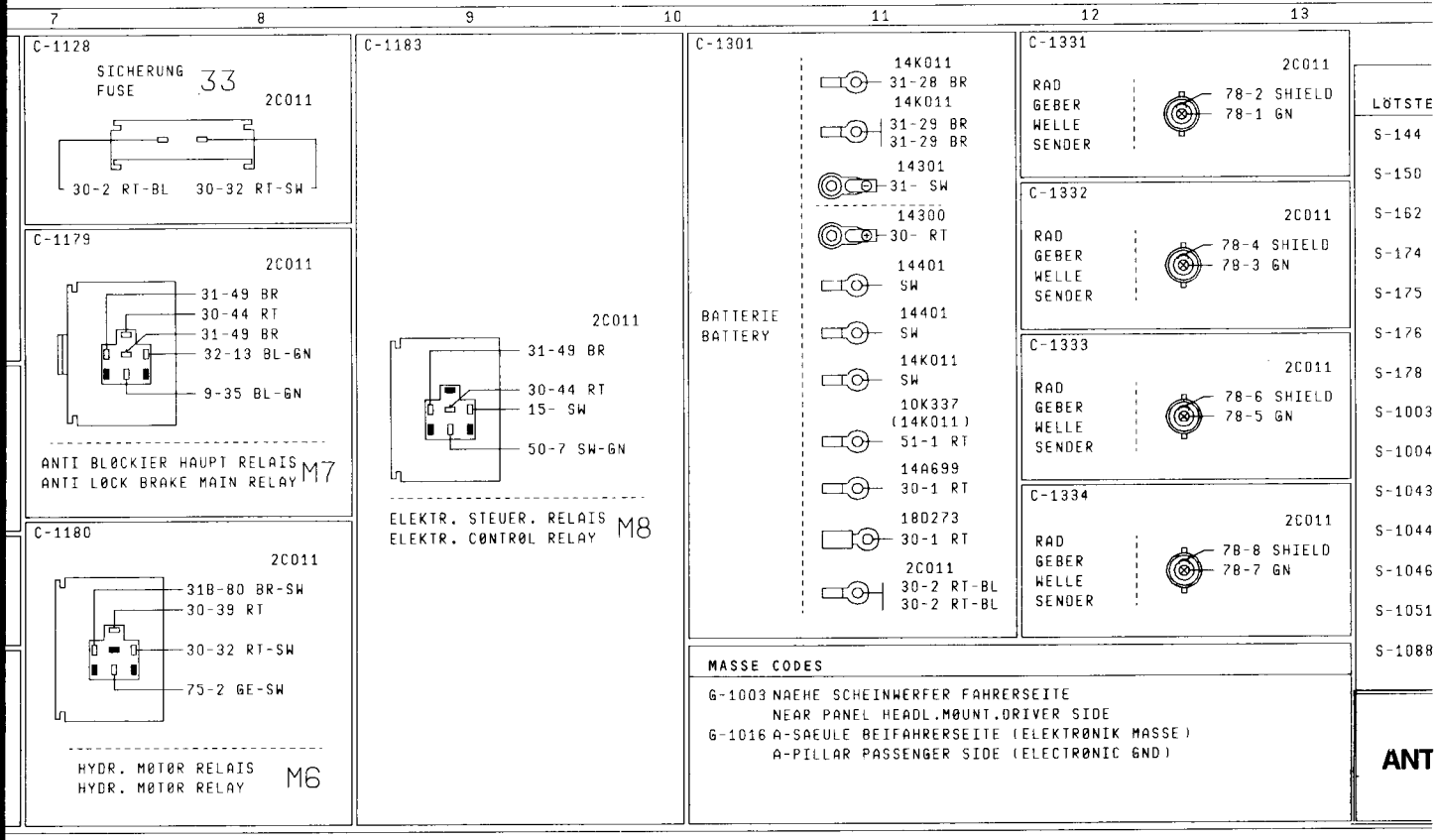
7
8
9
10
11
12
13
C-1128
SICHERUNG FUSE 33
2C011
30-2 RT-BL
30-32 RT-SW
C-1179
2C011
31-49 BR
30-44 RT
31-49 BR
32-13 BL-GN
9-35 BL-GN
ANTI BLØCKIER HAUPT RELAIS
ANTI LØCK BRAKE MAIN RELAY
M7
C-1180
2C011
31B-80 BR-SW
30-39 RT
30-32 RT-SW
75-2 GE-SW
HYDR. MØTØR RELAIS
HYDR. MØTØR RELAY
M6
C-1183
2C011
31-49 BR
30-44 RT
15- SW
50-7 SW-GN
ELEKTR. STEUER. RELAIS
ELEKTR. CØNTRØL RELAY
M8
C-1301
BATTERIE
BATTERY
14K011
31-28 BR
14K011
31-29 BR
31-29 BR
14301
31- SW
14300
30- RT
14401
SW
14401
SW
14K011
SW
10K337
(14K011)
51-1 RT
14A699
30-1 RT
18D273
30-1 RT
2C011
30-2 RT-BL
30-2 RT-BL
C-1331
2C011
RAD GEBER WELLE SENDER
78-2 SHIELD
78-1 GN
C-1332
2C011
RAD GEBER WELLE SENDER
78-4 SHIELD
78-3 GN
C-1333
2C011
RAD GEBER WELLE SENDER
78-6 SHIELD
78-5 GN
C-1334
2C011
RAD GEBER WELLE SENDER
78-8 SHIELD
78-7 GN
LØTSTE
S-144
S-150
S-162
S-174
S-175
S-176
S-178
S-1003
S-1004
S-1043
S-1044
S-1046
S-1051
S-1088
MASSE CODES
G-1003 NAEHE SCHEINWERFER FAHRERSEITE
NEAR PANEL HEADL.MØUNT.DRIVER SIDE
G-1016 A-SAEULE BEIFAHRERSEITE (ELEKTRØNIK MASSE)
A-PILLAR PASSENGER SIDE (ELECTRØNIC GND)
ANT

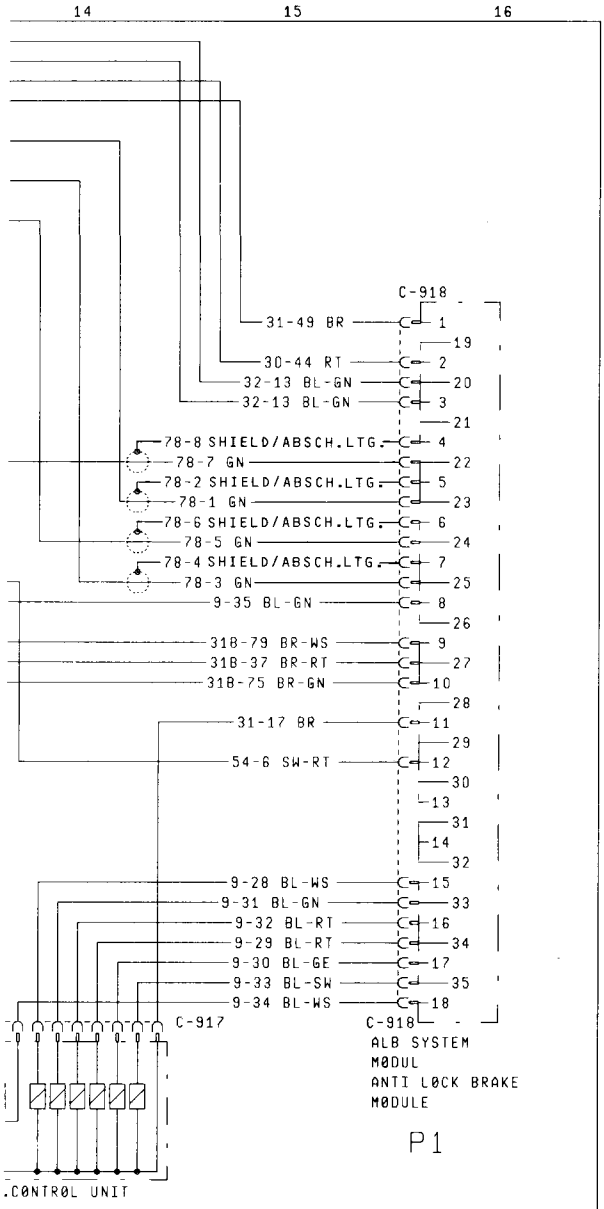

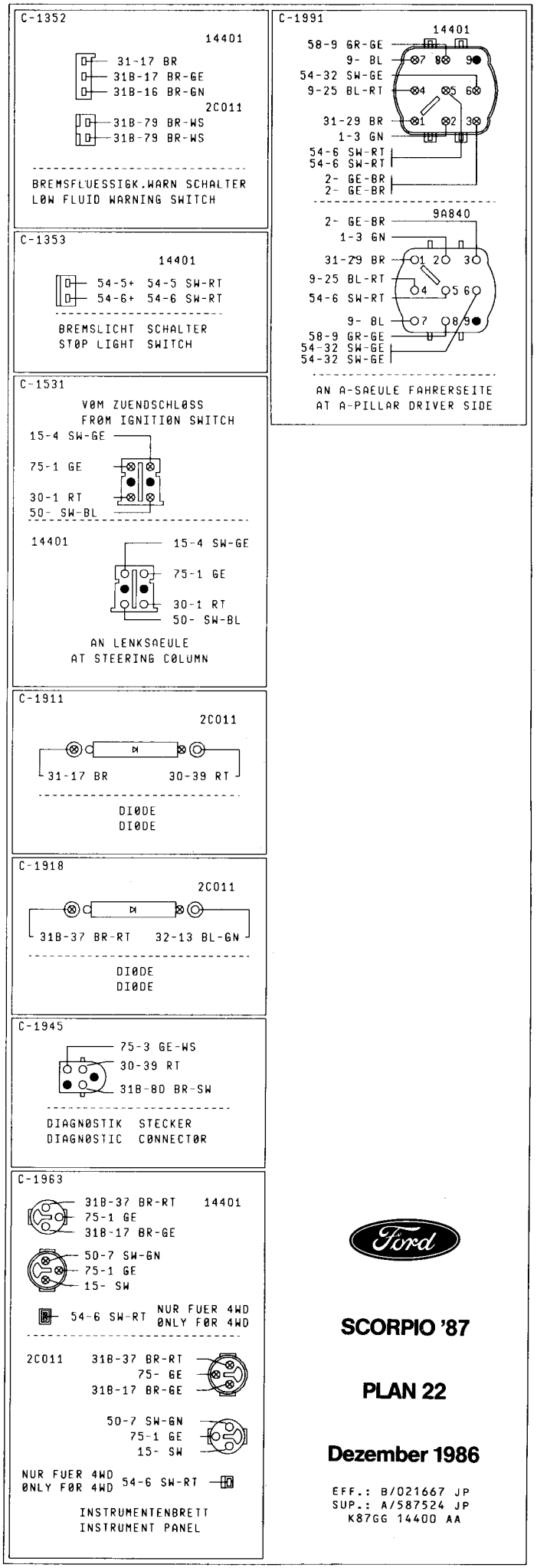

LLEN CODES

IN 2C011: NAEHE ABGANG HAUPTLTG.
IN 2C011: NEAR TAKE ØUT MAIN WIRE
IN 2C011: NAEHE ABGANG ANTI BLØCKIER HAUPT RELAIS
IN 2C011: NEAR TAKE ØUT ANTI SKID MAIN RELAY
IN 2C011: NAEHE ABGANG BREMSFL.WARN SCHALTER
IN 2C011: NEAR TAKE ØUT LØW FLUID WARN.SWITCH
IN 2C011: NAEHE ABGANG ANTI BLØCKIER HAUPT RELAIS
IN 2C011: NEAR TAKF ØUT ANTI SKID MAIN RELAY
IN 2C011: NAEHE ABGANG RAD GEBER FHR.SEITE
IN 2C011: NEAR TAKE ØUT WELLE SENDER DRIVER SIDE
IN 2C011: NAEHE ABGANG SICHERUNG
IN 2C011: NEAR TAKE ØUT FUSE
IN 2C011: NAEHE ABGANG HAUPTLTG.
IN 2C011: NEAR TAKE ØUT MAIN WIRE
IN 14401: NAEHE BØX
IN 14401: NEAR BØX
IN 14401: NAEHE ABGANG ZUENDSCHLØSS
IN 14401: NEAR TAKE ØUT IGNITIØN SWITCH
IN 14401: NAEHE ABGANG BREMSLICHTSCHALTER
IN 14401: NEAR TAKE ØUT STØP LIGHT SWITCH
IN 14401: NAEHE ABGANG LICHTSCHALTER
IN 14401: NEAR TAKE ØUT LIGHT SWITCH
IN 14401: NAEHE ABGANG BLINKERSCHALTER
IN 14401: NEAR TAKE ØUT FLASHER SWITCH
IN 14401: NAEHE ABGANG BLINKERSCHALTER
IN 14401: NEAR TAKE ØUT FLASHER SWITCH
IN 14401: NAEHE ABGANG ANTI BLØCKIER LEITUNG
IN 14401: NEAR TAKE ØUT ANTI LØCK BRAKE WIRE

1BLOCKIER-BREMSSYSTEM

SCORPIO '87

PLAN 22

Dezember 1986

EFF.: B/021667 JP
SUP.: A/587524 JP
K87GG 14400 AA

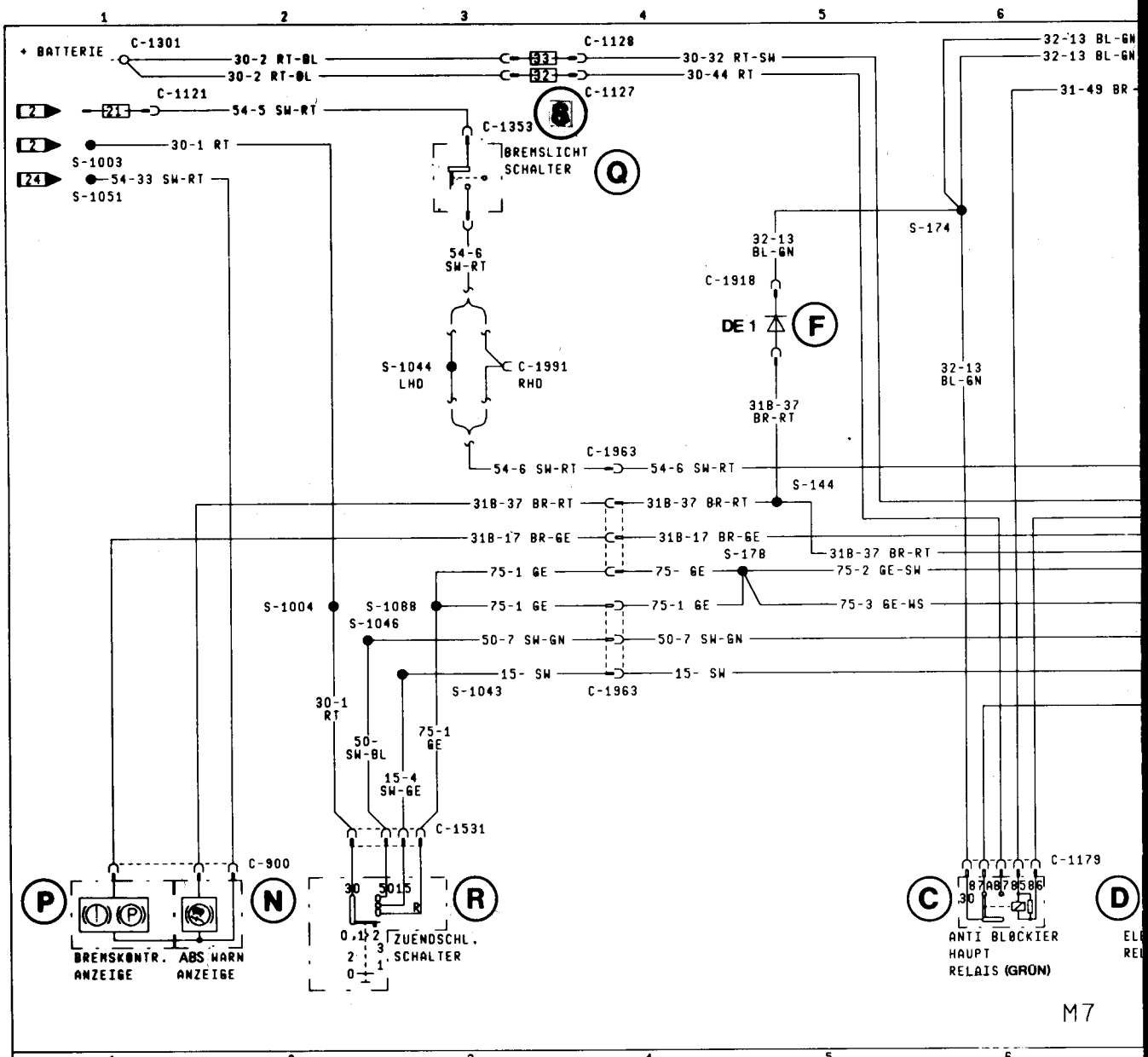
+ BATTERIE
C-1301
30-2 RT-BL
30-2 RT-BL
C-1128
30-32 RT-SW
30-44 RT
C-1127
32-13 BL-GN
32-13 BL-GN
31-49 BR
C-1121
54-5 SW-RT
30-1 RT
S-1003
54-33 SW-RT
S-1051
C-1353
BREMSLICHT SCHALTER
54-6 SW-RT
S-1044 LHD
C-1991 RHD
32-13 BL-GN
C-1918
DE 1
31B-37 BR-RT
S-174
32-13 BL-GN
C-1963
54-6 SW-RT
54-6 SW-RT
S-144
31B-37 BR-RT
31B-37 BR-RT
31B-17 BR-GE
31B-17 BR-GE
S-178
31B-37 BR-RT
75-1 GE
75- GE
75-2 GE-SW
S-1004
S-1088
75-1 GE
75-1 GE
75-3 GE-WS
S-1046
50-7 SW-GN
50-7 SW-GN
15- SW
15- SW
S-1043
C-1963
30-1 RT
50- SW-BL
75-1 GE
15-4 SW-GE
C-1531
C-900
C-1179
BREMSKONTR. ANZEIGE
ABS WARN ANZEIGE
ZUENDSCHL. SCHALTER
ANTI BLOCKIER HAUPT RELAIS (GRON)
M7

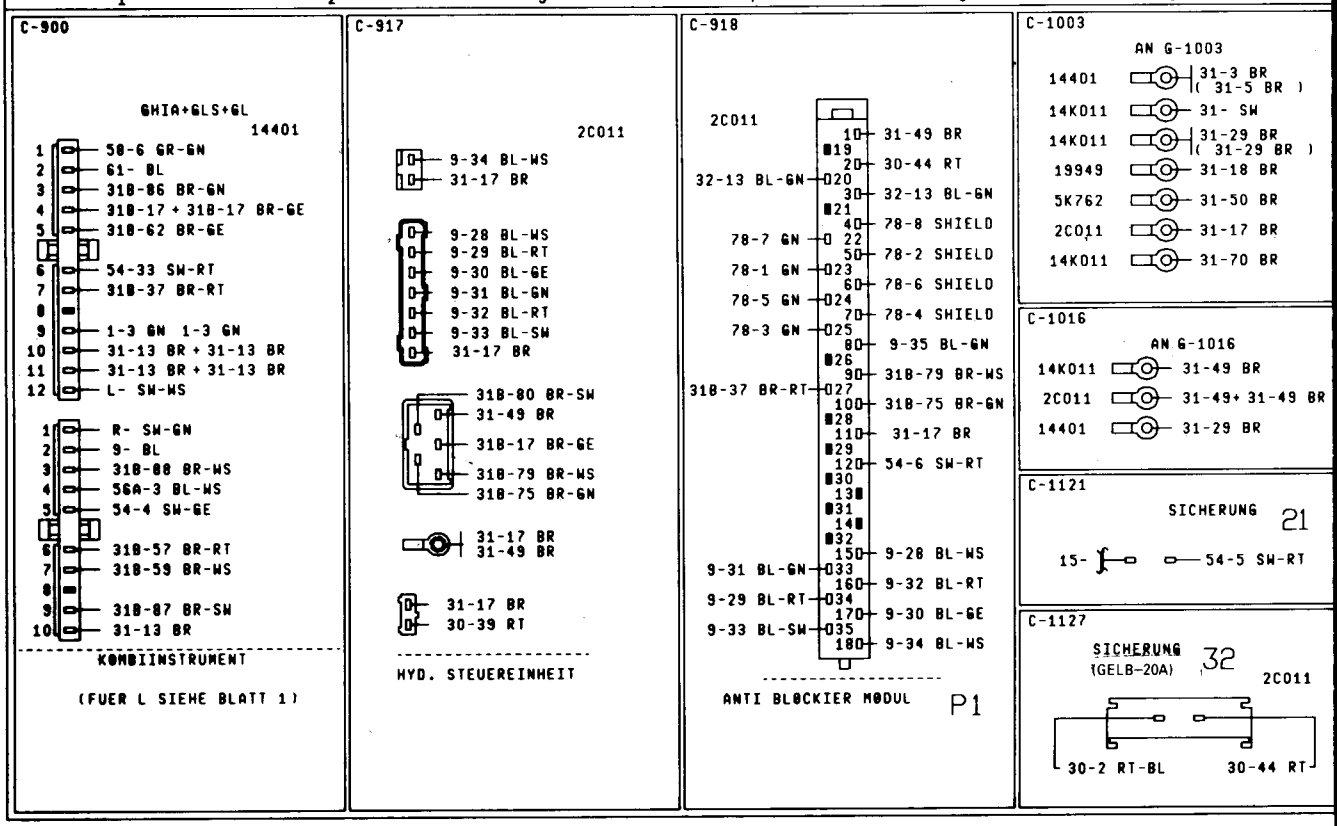
C-900
GHIA+GLS+GL
14401
58-6 GR-GN
61- BL
31B-86 BR-GN
31B-17 + 31B-17 BR-GE
31B-62 BR-GE
54-33 SW-RT
31B-37 BR-RT
1-3 GN 1-3 GN
31-13 BR + 31-13 BR
31-13 BR + 31-13 BR
L- SW-WS
R- SW-GN
9- BL
31B-88 BR-WS
56A-3 BL-WS
54-4 SW-GE
31B-57 BR-RT
31B-59 BR-WS
31B-87 BR-SW
31-13 BR
KOMBIINSTRUMENT
(FUER L SIEHE BLATT 1)
C-917
2C011
9-34 BL-WS
31-17 BR
9-28 BL-WS
9-29 BL-RT
9-30 BL-GE
9-31 BL-GN
9-32 BL-RT
9-33 BL-SW
31-17 BR
31B-80 BR-SW
31-49 BR
31B-17 BR-GE
31B-79 BR-WS
31B-75 BR-GN
31-17 BR
31-49 BR
31-17 BR
30-39 RT
HYD. STEUEREINHEIT
C-918
2C011
31-49 BR
30-44 RT
32-13 BL-GN
32-13 BL-GN
78-8 SHIELD
78-7 GN
78-2 SHIELD
78-1 GN
78-6 SHIELD
78-5 GN
78-4 SHIELD
78-3 GN
9-35 BL-GN
31B-79 BR-WS
31B-37 BR-RT
31B-75 BR-GN
31-17 BR
54-6 SW-RT
9-28 BL-WS
9-31 BL-GN
9-32 BL-RT
9-29 BL-RT
9-30 BL-GE
9-33 BL-SW
9-34 BL-WS
ANTI BLOCKIER MODUL
P1
C-1003
AN G-1003
14401
31-3 BR
(31-5 BR)
14K011
31- SW
14K011
31-29 BR
(31-29 BR)
19949
31-18 BR
5K762
31-50 BR
2C011
31-17 BR
14K011
31-70 BR
C-1016
AN G-1016
14K011
31-49 BR
2C011
31-49+ 31-49 BR
14401
31-29 BR
C-1121
SICHERUNG 21
15-
54-5 SW-RT
C-1127
SICHERUNG 32
(GELB-20A)
2C011
30-2 RT-BL
30-44 RT

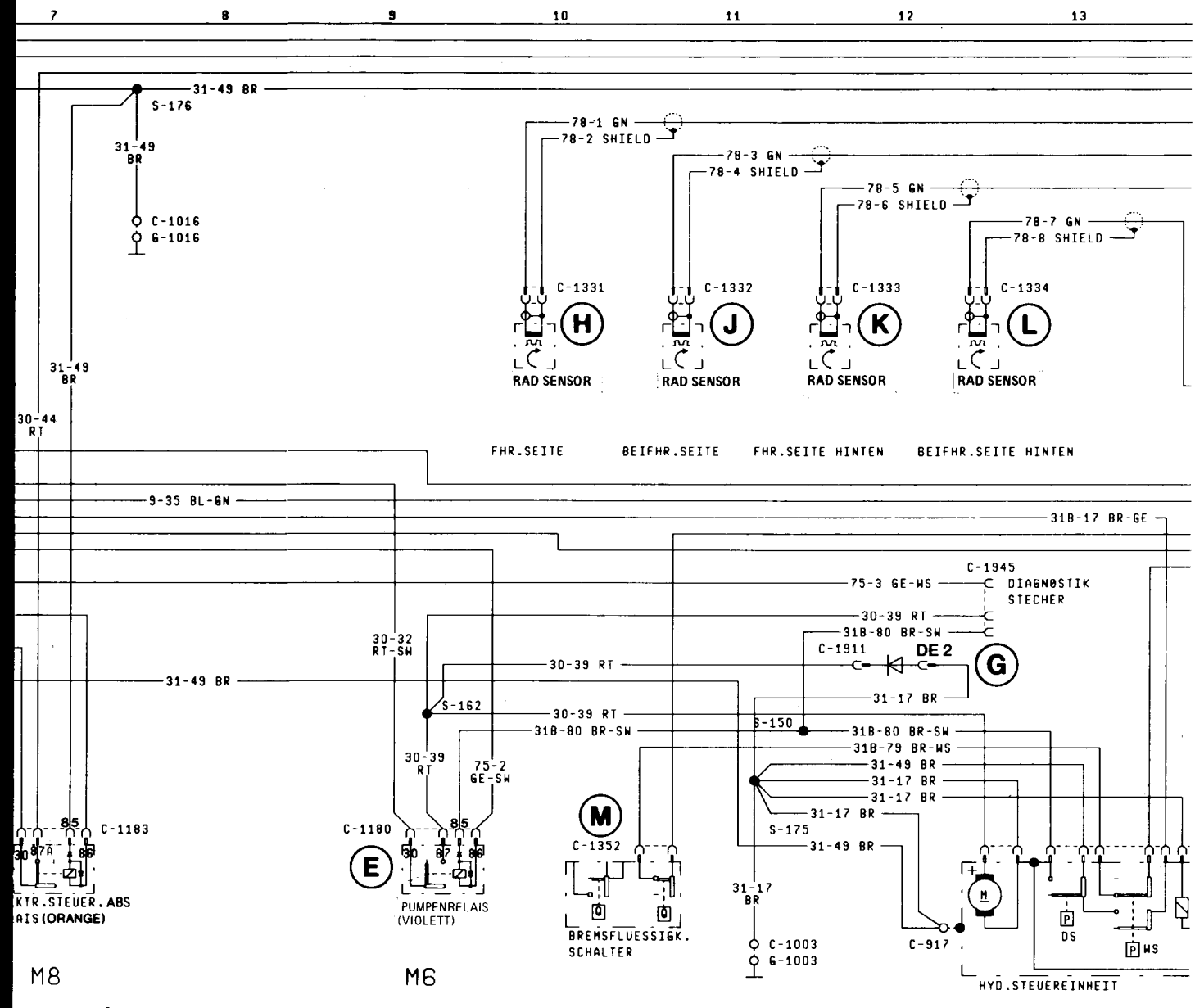
7 8 9 10 11 12 13
31-49 BR
S-176
31-49 BR
C-1016
G-1016
78-1 GN
78-2 SHIELD
78-3 GN
78-4 SHIELD
78-5 GN
78-6 SHIELD
78-7 GN
78-8 SHIELD
C-1331
C-1332
C-1333
C-1334
H
J
K
L
RAD SENSOR
RAD SENSOR
RAD SENSOR
RAD SENSOR
FHR.SEITE
BEIFHR.SEITE
FHR.SEITE HINTEN
BEIFHR.SEITE HINTEN
31-49 BR
30-44 RT
9-35 BL-GN
31B-17 BR-GE
C-1945
75-3 GE-WS
DIAGNOSTIK STECHER
30-39 RT
31B-80 BR-SW
C-1911
DE 2
G
30-32 RT-SW
30-39 RT
31-49 BR
31-17 BR
S-162
30-39 RT
31B-80 BR-SW
S-150
31B-80 BR-SW
31B-79 BR-WS
30-39 RT
75-2 GE-SW
31-49 BR
31-17 BR
31-17 BR
31-17 BR
S-175
31-49 BR
M
C-1352
C-1183
C-1180
E
PUMPENRELAIS (VIOLETT)
BREMSFLUESSIGK. SCHALTER
31-17 BR
C-1003
G-1003
C-917
DS
WS
HYD.STEUEREINHEIT
KTR.STEUER.ABS
AIS (ORANGE)
M8
M6

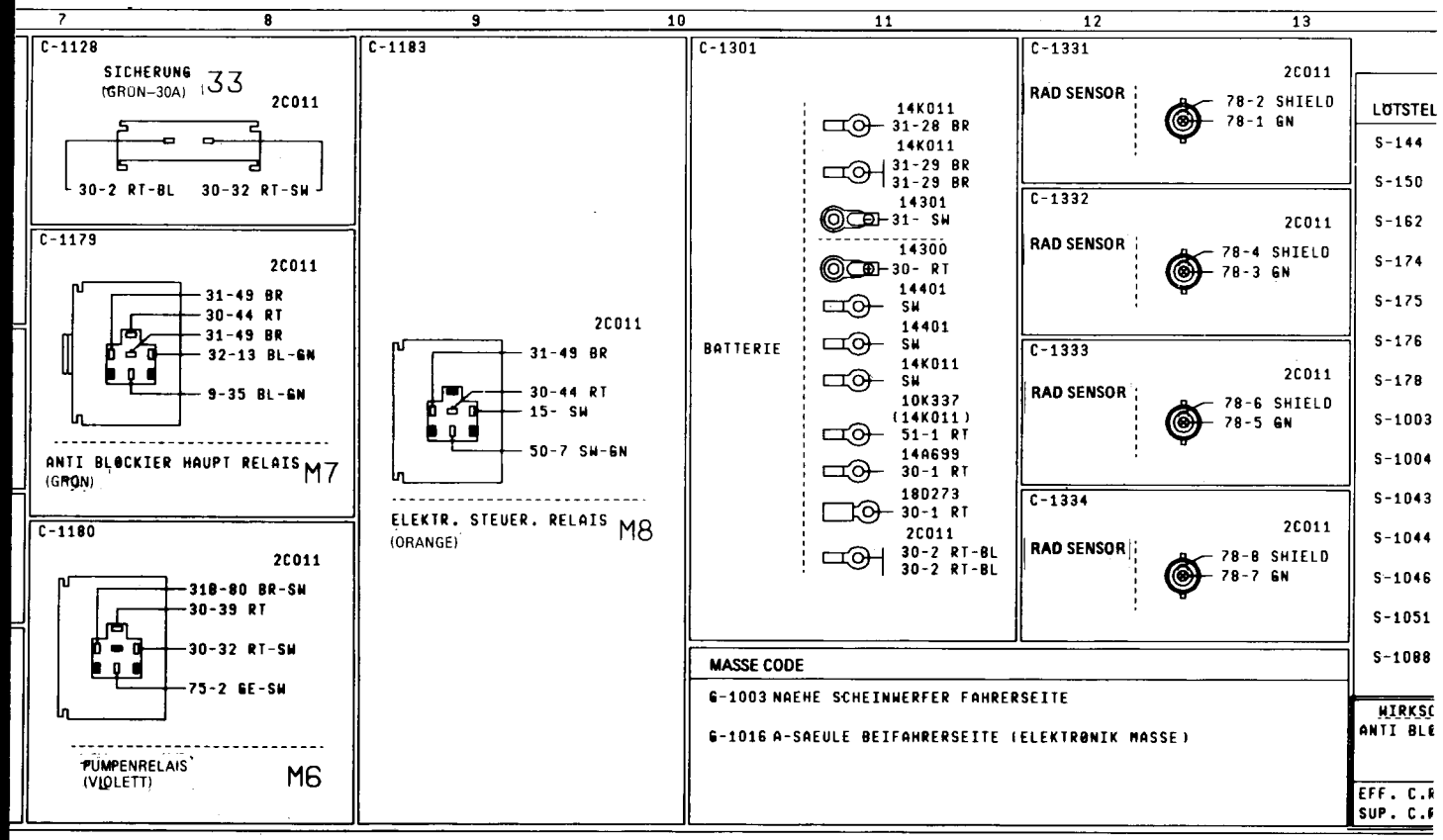
7 8 9 10 11 12 13
C-1128
SICHERUNG (GRON-30A) 33
2C011
30-2 RT-BL
30-32 RT-SW
C-1179
2C011
31-49 BR
30-44 RT
31-49 BR
32-13 BL-GN
9-35 BL-GN
ANTI BLOCKIER HAUPT RELAIS (GRON)
M7
C-1180
2C011
31B-80 BR-SW
30-39 RT
30-32 RT-SW
75-2 GE-SW
PUMPENRELAIS (VIOLETT)
M6
C-1183
2C011
31-49 BR
30-44 RT
15- SW
50-7 SW-GN
ELEKTR. STEUER. RELAIS (ORANGE)
M8
C-1301
BATTERIE
14K011
31-28 BR
14K011
31-29 BR
31-29 BR
14301
31- SW
14300
30- RT
14401
SW
14401
SW
14K011
SW
10K337
(14K011)
51-1 RT
14A699
30-1 RT
18D273
30-1 RT
2C011
30-2 RT-BL
30-2 RT-BL
C-1331
RAD SENSOR
2C011
78-2 SHIELD
78-1 GN
C-1332
RAD SENSOR
2C011
78-4 SHIELD
78-3 GN
C-1333
RAD SENSOR
2C011
78-6 SHIELD
78-5 GN
C-1334
RAD SENSOR
2C011
78-8 SHIELD
78-7 GN
LOTSTEL
S-144
S-150
S-162
S-174
S-175
S-176
S-178
S-1003
S-1004
S-1043
S-1044
S-1046
S-1051
S-1088
MASSE CODE
G-1003 NAEHE SCHEINWERFER FAHRERSEITE
G-1016 A-SAEULE BEIFAHRERSEITE (ELEKTRONIK MASSE)
WIRKSC
ANTI BLE
EFF. C.R
SUP. C.R

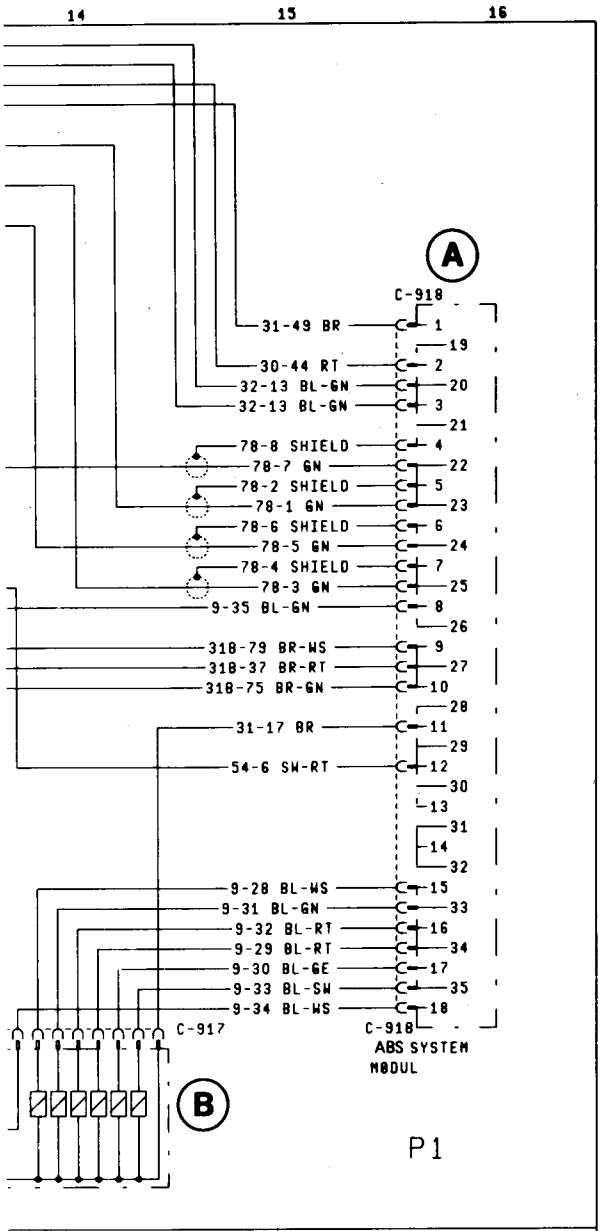

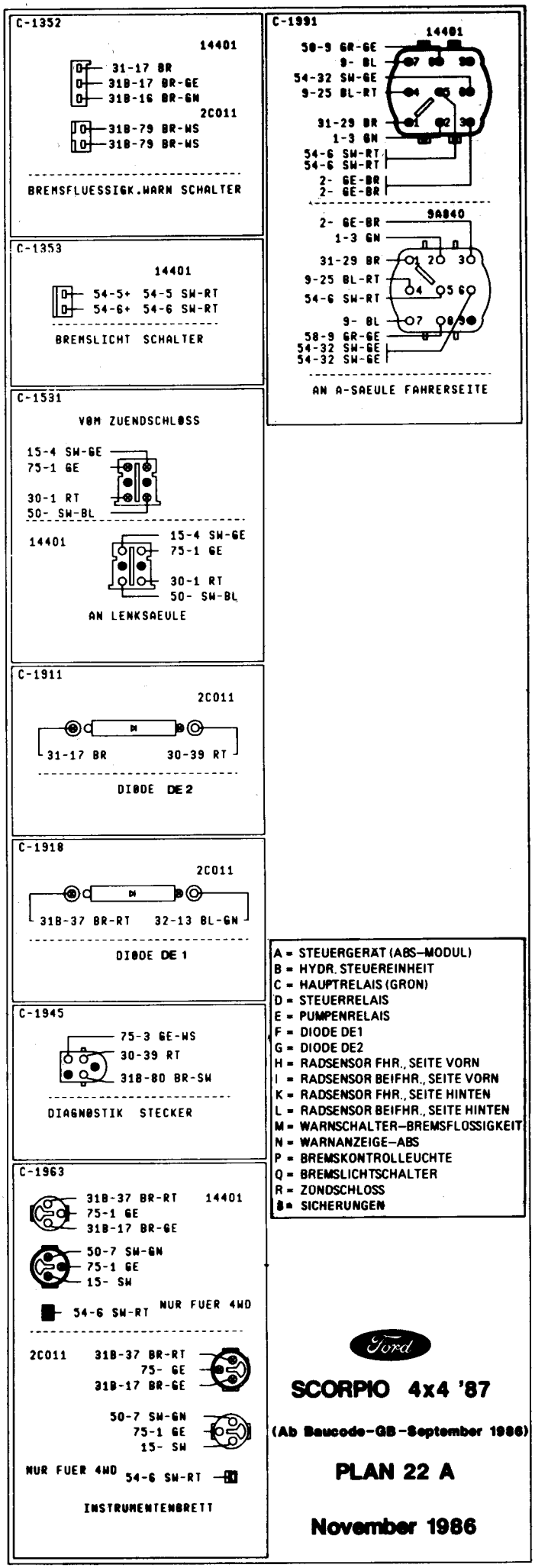

A = STEUERGERAT (ABS-MODUL)
B = HYDR. STEUEREINHEIT
C = HAUPTRELAIS (GRON)
D = STEUERRELAIS
E = PUMPENRELAIS
F = DIODE DE1
G = DIODE DE2
H = RADSENSOR FHR., SEITE VORN
I = RADSENSOR BEIFHR., SEITE VORN
K = RADSENSOR FHR., SEITE HINTEN
L = RADSENSOR BEIFHR., SEITE HINTEN
M = WARNSCHALTER-BREMSFLOSSIGKEIT
N = WARNANZEIGE-ABS
P = BREMSKONTROLLEUCHTE
Q = BREMSLICHTSCHALTER
R = ZONDSCHLOSS
S = SICHERUNGEN

LEN CODE

IN 2C011: NAEHE ABGANG HAUPTLTG.

IN 2C011: NAEHE ABGANG ANTI BLOCKIER HAUPT RELAIS

IN 2C011: NAEHE ABGANG BREMSFL.WARN SCHALTER

IN 2C011: NAEHE ABGANG ANTI BLOCKIER HAUPT RELAIS

IN 2C011: NAEHE ABGANG RAD SENSOR FHR.SEITE

IN 2C011: NAEHE ABGANG SICHERUNG

IN 2C011: NAEHE ABGANG HAUPTLTG.

IN 14401: NAEHE BOX

IN 14401: NAEHE ABGANG ZUENDSCHLOSS

IN 14401: NAEHE ABGANG BREMSLICHTSCHALTER

IN 14401: NAEHE ABGANG LICHTSCHALTER

IN 14401: NAEHE ABGANG BLINKERSCHALTER

IN 14401: NAEHE ABGANG BLINKERSCHALTER

IN 14401: NAEHE ABGANG ANTI BLOCKIER LEITUNG

HALTPLAN	DE-1 87	DR.	WP
CKIER		CK.	
		DATE 24.10.86	
.C.R. B/021667 JP	REL.DATE	FRAME :	22
.C.R. A/587524 JP	REL.DATE	K87GG 14400 AA	

Ford

SCORPIO 4x4 '87

(Ab Baucode-GB-September 1986)

PLAN 22 A

November 1986

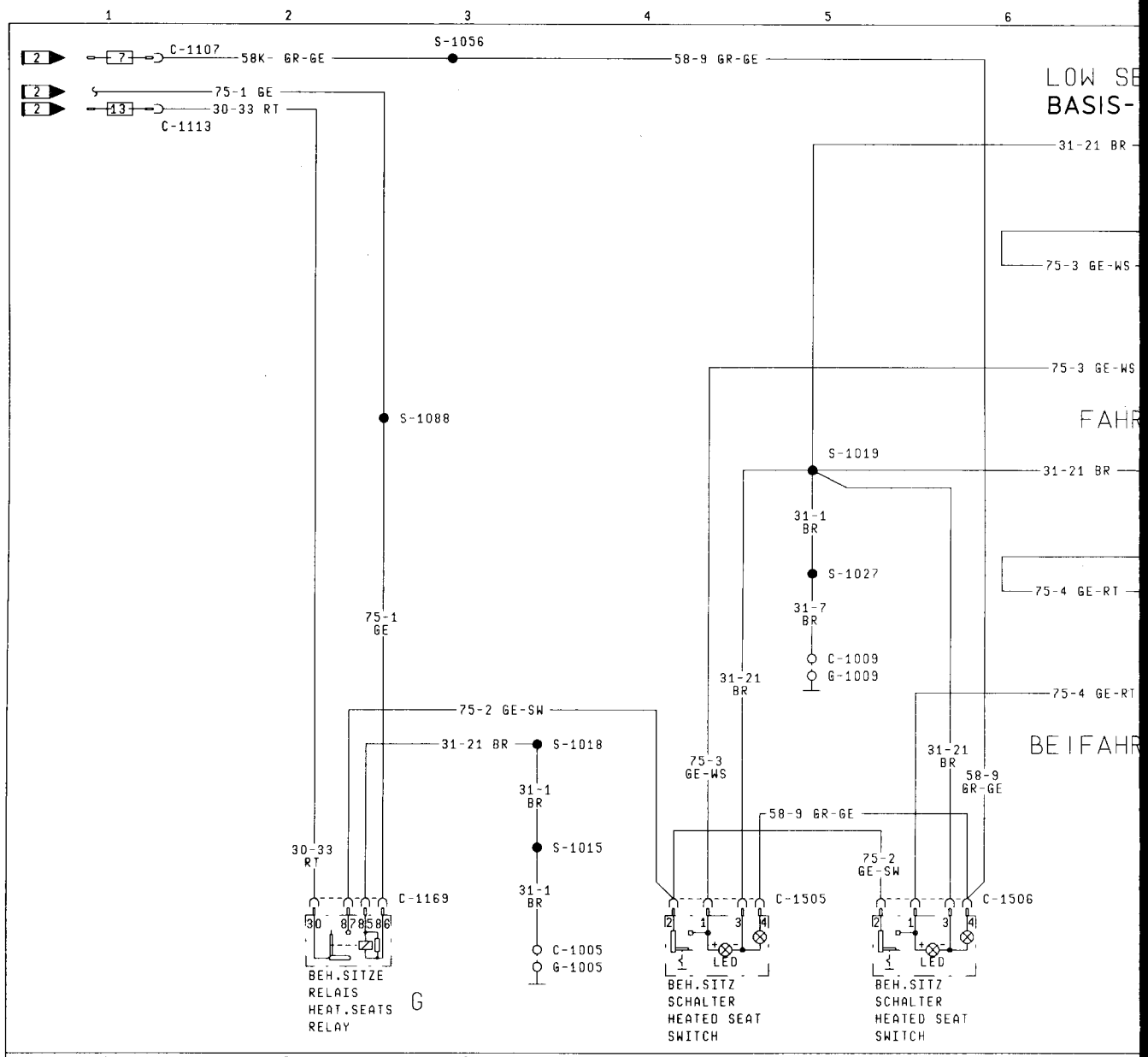

C-1005
AN/TØ G-1005

14401		31-1 BR
14401		31-29 BR
13R318		31-25 BR
14014		31- SW
19L540		31-13 BR, 31-13 BR

C-1009
AN/TØ G-1009
14401 — 31-7 BR

C-1107
SICHERUNG FUSE IN BØX 7
58- — 58K- GR-GE

C-1113
SICHERUNG FUSE IN BØX 13
30- — 30-5 RT, 30-33 RT

C-1169
14401
RELAIS RELAY IN BØX G
75-1 GE
75-2 GE-SW
30-5+ 30-33 RT
31-21 BR
(31-27 BR) (S)

C-1503
14B079
75-2+ 75-2 GE-SW
75-3 GE-WS
31-21 BR
58-9 GR-GE
BEH.SITZ SCHALTER HEATED SEAT SWITCH

C-1504
14B079
75-2 GE-SW
75-4 GE-RT
31-21 BR
58-9 GR-GE
BEH.SITZ SCHALTER HEATED SEAT SWITCH

C-1505
14401
75-2+ 75-2 GE-SW
75-3 GE-WS
31-21 BR
58-9 GR-GE
BEH.SITZ SCHALTER HEATED SEAT SWITCH

C-1506
14401
75-2 GE-SW
75-4 GE-RT
31-21 BR
58-9+ 58-9 GR-GE
BEH.SITZ SCHALTER HEATED SEAT SWITCH

C-1702
14401 (19K315)
BEH.SITZ KIS. WIDERSTAND HEAT.SEAT PAD RESISTØR — 75-3 GE-WS, 75-3 GE-WS

C-1703
14401 (19K315)
BEH.SITZ KIS. WIDERSTAND HEAT.SEAT PAD RESISTØR — 75-3 GE-WS, 75-3 GE-WS

C-1704
14401 (19K315)
BEH.SITZ LEHNE WIDERSTAND HEAT.SEAT BACK RESISTØR — 31-21 BR, 75-3 GE-WS

C-1705
14401 (19K315)
BEH.SITZ LEHNE WIDERSTAND HEAT.SEAT BACK RESISTØR — 31-21 BR, 75-3 GE-WS

C-1726
14401
BEH.SITZ KIS. WIDERSTAND HEAT.SEAT PAD RESISTØR — 75-3 GE-W, 75-3 GE-W

C-1727
14401
BEH.SITZ KIS. WIDERSTAND HEAT.SEAT PAD RESISTØR — 75-4 GE-R, 75-4 GE-R

C-1728
14401
BEH.SITZ LEHNE WIDERSTAND HEAT.SEAT BACK RESISTØR — 31-21 BR, 75-3 GE-W

C-1729
14401
BEH.SITZ LEHNE WIDERSTAND HEAT.SEAT BACK RESISTØR — 31-21 BR, 75-4 GE-R

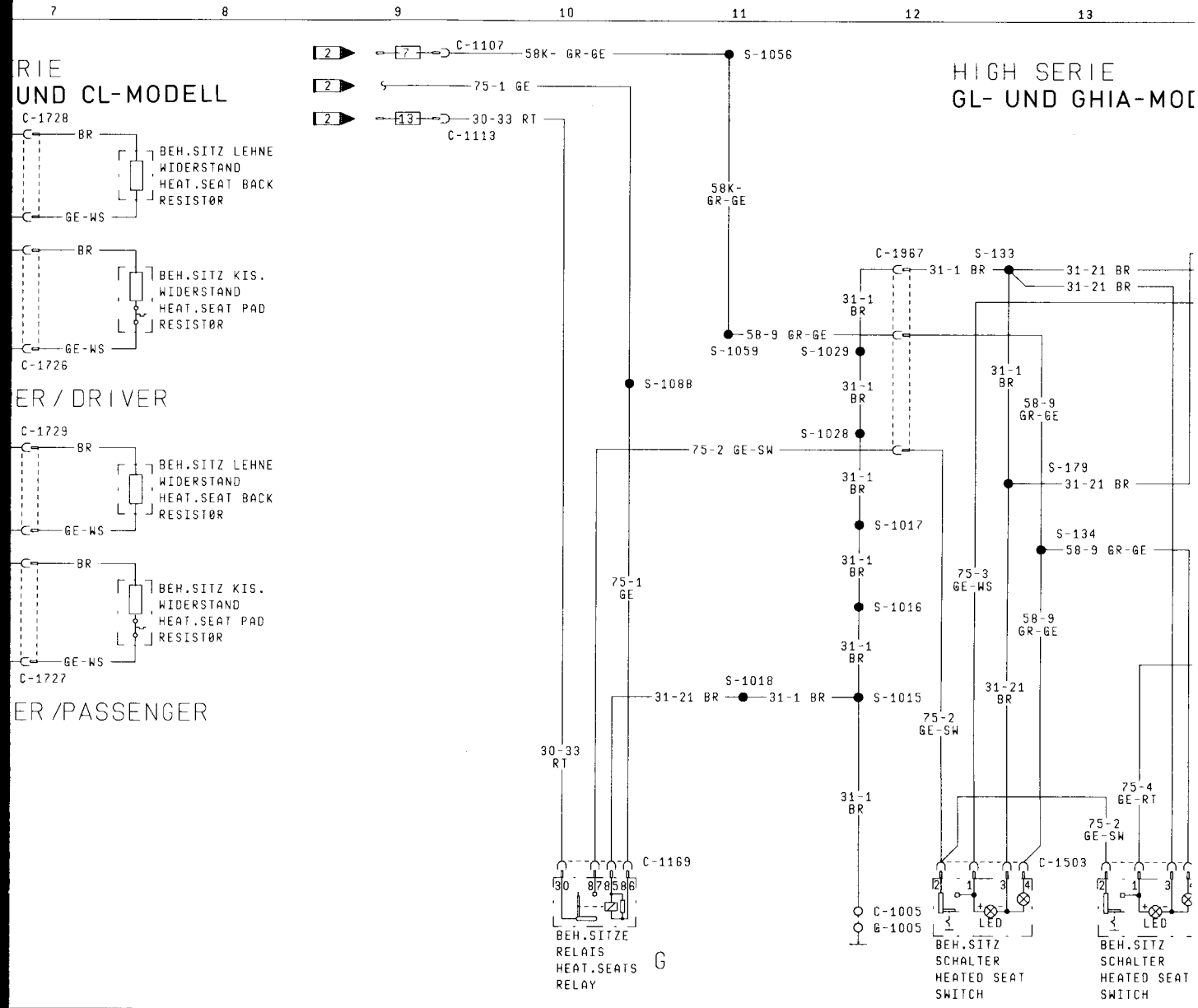
RIE
UND CL-MODELL
C-1728
BR
BEH.SITZ LEHNE
WIDERSTAND
HEAT.SEAT BACK
RESISTØR
GE-WS
BR
BEH.SITZ KIS.
WIDERSTAND
HEAT.SEAT PAD
RESISTØR
GE-WS
C-1726
ER / DRIVER
C-1729
BR
BEH.SITZ LEHNE
WIDERSTAND
HEAT.SEAT BACK
RESISTØR
GE-WS
BR
BEH.SITZ KIS.
WIDERSTAND
HEAT.SEAT PAD
RESISTØR
GE-WS
C-1727
ER /PASSENGER
C-1107
58K- GR-GE
S-1056
75-1 GE
30-33 RT
C-1113
58K-
GR-GE
HIGH SERIE
GL- UND GHIA-MOD
C-1967
S-133
31-1 BR
31-21 BR
31-21 BR
31-1
BR
58-9 GR-GE
S-1059
S-1029
S-108B
31-1
BR
31-1
BR
58-9
GR-GE
S-1028
75-2 GE-SW
S-179
31-21 BR
31-1
BR
S-1017
S-134
58-9 GR-GE
31-1
BR
75-1
GE
75-3
GE-WS
S-1016
58-9
GR-GE
31-1
BR
S-1018
31-21 BR
31-1 BR
S-1015
31-21
BR
75-2
GE-SW
30-33
RT
31-1
BR
75-4
GE-RT
75-2
GE-SW
C-1169
C-1503
C-1005
G-1005
LED
LED
BEH.SITZE
RELAIS
HEAT.SEATS
RELAY
G
BEH.SITZ
SCHALTER
HEATED SEAT
SWITCH
BEH.SITZ
SCHALTER
HEATED SEAT
SWITCH
C-1967
75-2 GE-SW
31-1 BR
54-41 SW-RT
14401
31B-16 BR-GN
54-14 SW-BL
30-5 RT
58-9 GR-GE
54-40 SW-GN
54-13 SW-GE
14B079
54-13 SW-GE
30-5 RT
54-40 SW-GN
58-9 GR-GE
54-41 SW-RT
31-1 BR
75-2 GE-SW
54-14 SW-BL
31B-16 BR-GN
AN MITTELKØNSØLE
AT MIDDLE CØNSØLE
C-1974
33-4 GN-GE
14B079
31-21 BR
54-14 SW-BL
75-4 GE-RT
32-4 BL-GE
19K315
33-3 GN
31-21 BR
54-14 SW-BL
75-3 GE-WS
32-3 BL
19K315
32-2 BL-GE
54-14 SW-BL
33-3 GN
32-4 BL-GE
144C1
75-4 GE-RT
54-14 SW-BL
31-21 BR
33-4 GN-GE
AN MITTELKØNSØLE
AT MIDDLE CØNSØLE
C-1975
33-3 GN
14B079
31-21 BR
54-14 SW-BL
75-3 GE-WS
32-3 BL
19K315
33-3 GN
31-21 BR
54-14 SW-BL
75-3 GE-WS
32-3 BL
19K315
32-2 BL-GE
54-14 SW-BL
33-3 GN
32-3 BL
14401
75-3 GE-WS
54-14 SW-BL
31-21 BR
33-3 GN
AN MITTELKØNSØLE
AT MIDDLE CØNSØLE
MASSE CODES
G-1005 A-SAEULE FAHRERSEITE
A-PILLAR DRIVER SIDE
G-1009 ØUERTRAEGER HINTEN
CRØSS MEMBER REAR
LØTSTE
S-133
S-134
S-179
S-1015
S-1016
S-1017
S-1018
S-1019
S-1027
S-1028
S-1056
S-1059
S-1088
BEHI
– BA
– GL

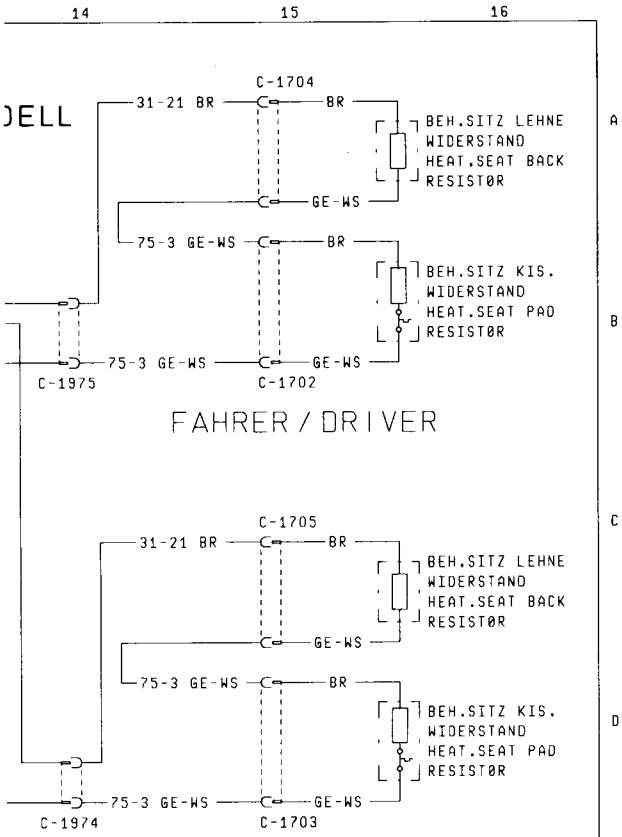

:LLEN CODES

IN 14B079: NAEHE ANSCHLUSS HAUPTLEITUNG
IN 14B079: NEAR CØNNECTIØN MAIN WIRE
IN 14B079: NAEHE ANSCHLUSS HAUPTLEITUNG
IN 14B079: NEAR CØNNECTIØN MAIN WIRE
IN 14B079: NAEHE ANSCHLUSS HAUPTLEITUNG
IN 14B079: NEAR CØNNECTIØN MAIN WIRE
IN 14401: NAEHE ABGANG BREMSLICHTSCHALTER
IN 14401: NEAR TAKE ØUT STØP LIGHT SWITCH
IN 14401: NAEHE ABGANG BLINKERSCHALTER
IN 14401: NEAR TAKE ØUT FLASHER SWITCH
IN 14401: NAEHE ABGANG MØTØRRAUMLTG.
IN 14401: NEAR TAKE ØUT ENGINE CØMPT.WIRE
IN 14401: NAEHE BØX
IN 14401: NEAR BØX
IN 14401: NAEHE ABGANG INNENLEUCHTE
IN 14401: NEAR TAKE ØUT INTERIØR LAMP
IN 14401: NAEHE ABGANG KENNZEICHENLEUCHTE
IN 14401: NEAR TAKE ØUT LICENCE PLATE LAMP
IN 14401: NAEHE ABGANG MITTELKØNSØLE
IN 14401: NEAR TAKE ØUT MIDDLE CØNSØLE
IN 14401: NAEHE ABGANG LICHTSCHALTER
IN 14401: NEAR TAKE ØUT LIGHT SWITCH
IN 14401: NAEHE ABGANG MITTELKØNSØLE
IN 14401: NEAR TAKE ØUT MIDDLE CØNSØLE
IN 14401: NAEHE ABGANG ANTI BLØCKIER LEITUNG
IN 14401: NEAR TAKE ØUT ANTI LØCK BRAKE WIRE

EIZBARE SITZE
SIS- UND CL-MODELL
· UND GHIA-MODELL

SCORPIO '87

PLAN 23

Dezember 1986

EFF.: B/021667 JP
SUP.: A/587524 JP
K87GG 14400 AA

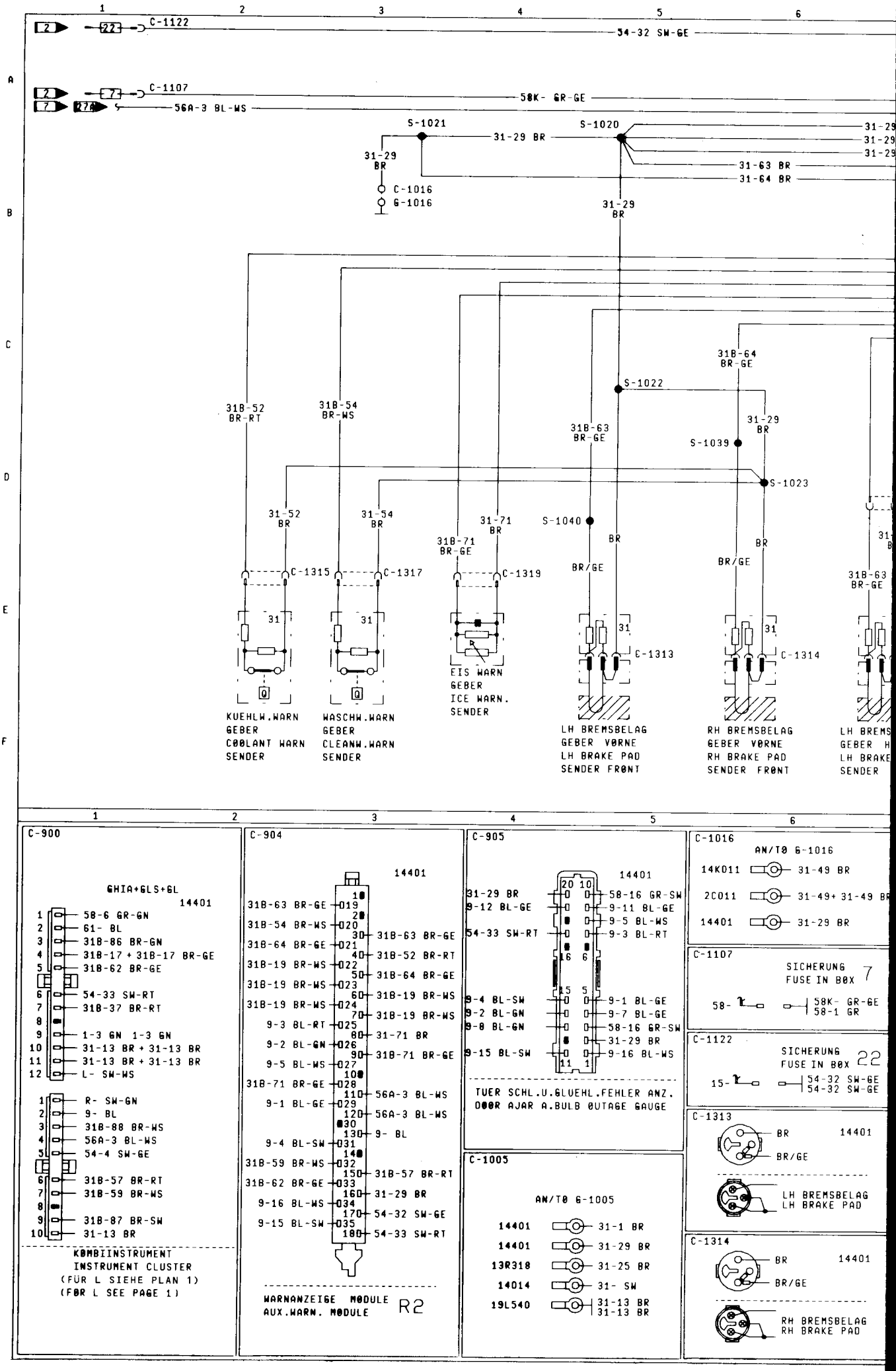
C-1122
54-32 SW-GE
C-1107
58K- GR-GE
56A-3 BL-WS
S-1021
S-1020
31-29 BR
31-29 BR
C-1016
G-1016
31-63 BR
31-64 BR
31-29 BR
31B-52 BR-RT
31B-54 BR-WS
31B-63 BR-GE
S-1022
31B-64 BR-GE
31-29 BR
S-1039
S-1023
31-52 BR
31-54 BR
31-71 BR
S-1040
31B-71 BR-GE
BR
BR/GE
C-1315
C-1317
C-1319
C-1313
C-1314
31B-63 BR-GE
KUEHLW.WARN GEBER COOLANT WARN SENDER
WASCHW.WARN GEBER CLEANW.WARN SENDER
EIS WARN GEBER ICE WARN. SENDER
LH BREMSBELAG GEBER VORNE LH BRAKE PAD SENDER FRONT
RH BREMSBELAG GEBER VORNE RH BRAKE PAD SENDER FRONT
C-900
GHIA+GLS+GL
14401
58-6 GR-GN
61- BL
31B-86 BR-GN
31B-17 + 31B-17 BR-GE
31B-62 BR-GE
54-33 SW-RT
31B-37 BR-RT
1-3 GN 1-3 GN
31-13 BR + 31-13 BR
31-13 BR + 31-13 BR
L- SW-WS
R- SW-GN
9- BL
31B-88 BR-WS
56A-3 BL-WS
54-4 SW-GE
31B-57 BR-RT
31B-59 BR-WS
31B-87 BR-SW
31-13 BR
KOMBIINSTRUMENT
INSTRUMENT CLUSTER
(FÜR L SIEHE PLAN 1)
(FOR L SEE PAGE 1)
C-904
14401
31B-63 BR-GE
31B-54 BR-WS
31B-64 BR-GE
31B-19 BR-WS
31B-19 BR-WS
31B-19 BR-WS
9-3 BL-RT
9-2 BL-GN
9-5 BL-WS
31B-71 BR-GE
9-1 BL-GE
9-4 BL-SW
31B-59 BR-WS
31B-62 BR-GE
9-16 BL-WS
9-15 BL-SW
31B-63 BR-GE
31B-52 BR-RT
31B-64 BR-GE
31B-19 BR-WS
31B-19 BR-WS
31-71 BR
31B-71 BR-GE
56A-3 BL-WS
56A-3 BL-WS
9- BL
31B-57 BR-RT
31-29 BR
54-32 SW-GE
54-33 SW-RT
WARNANZEIGE MODULE
AUX.WARN. MODULE
R2
C-905
14401
31-29 BR
9-12 BL-GE
54-33 SW-RT
9-4 BL-SW
9-2 BL-GN
9-8 BL-GN
9-15 BL-SW
58-16 GR-SW
9-11 BL-GE
9-5 BL-WS
9-3 BL-RT
9-1 BL-GE
9-7 BL-GE
58-16 GR-SW
31-29 BR
9-16 BL-WS
TUER SCHL.U.GLUEHL.FEHLER ANZ.
DOOR AJAR A.BULB OUTAGE GAUGE
C-1005
AN/TO G-1005
14401 31-1 BR
14401 31-29 BR
13R318 31-25 BR
14014 31- SW
19L540 31-13 BR 31-13 BR
C-1016
AN/TO G-1016
14K011 31-49 BR
2C011 31-49+ 31-49 BR
14401 31-29 BR
C-1107
SICHERUNG
FUSE IN BOX 7
58- 58K- GR-GE 58-1 GR
C-1122
SICHERUNG
FUSE IN BOX 22
15- 54-32 SW-GE 54-32 SW-GE
C-1313
BR
BR/GE
14401
LH BREMSBELAG
LH BRAKE PAD
C-1314
BR
BR/GE
14401
RH BREMSBELAG
RH BRAKE PAD

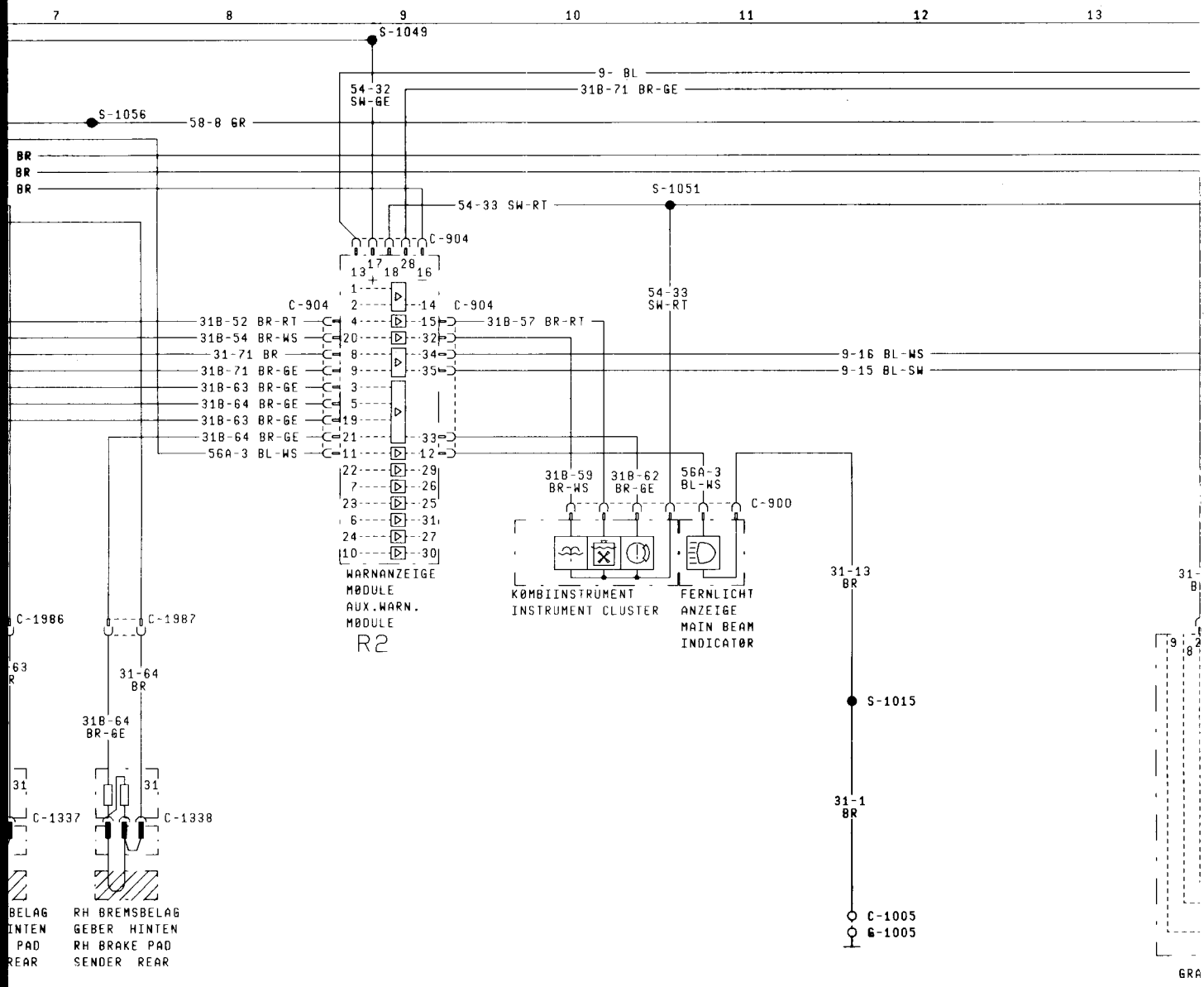
7 8 9 10 11 12 13
S-1049
9- BL
54-32 SW-GE
31B-71 BR-GE
S-1056
58-8 GR
BR
BR
BR
S-1051
54-33 SW-RT
C-904
13 17 18 28 16
C-904
C-904
54-33 SW-RT
31B-52 BR-RT
31B-54 BR-WS
31-71 BR
31B-71 BR-GE
31B-63 BR-GE
31B-64 BR-GE
31B-63 BR-GE
31B-64 BR-GE
56A-3 BL-WS
31B-57 BR-RT
9-16 BL-WS
9-15 BL-SW
31B-59 BR-WS
31B-62 BR-GE
56A-3 BL-WS
C-900
WARNANZEIGE MØDULE AUX.WARN. MØDULE
R2
KØMBIINSTRUMENT INSTRUMENT CLUSTER
FERNLICHT ANZEIGE MAIN BEAM INDICATØR
31-13 BR
S-1015
31-1 BR
C-1005
G-1005
C-1986
C-1987
31-64 BR
31B-64 BR-GE
C-1337
C-1338
BELAG INTEN PAD REAR
RH BREMSBELAG GEBER HINTEN RH BRAKE PAD SENDER REAR
GRA

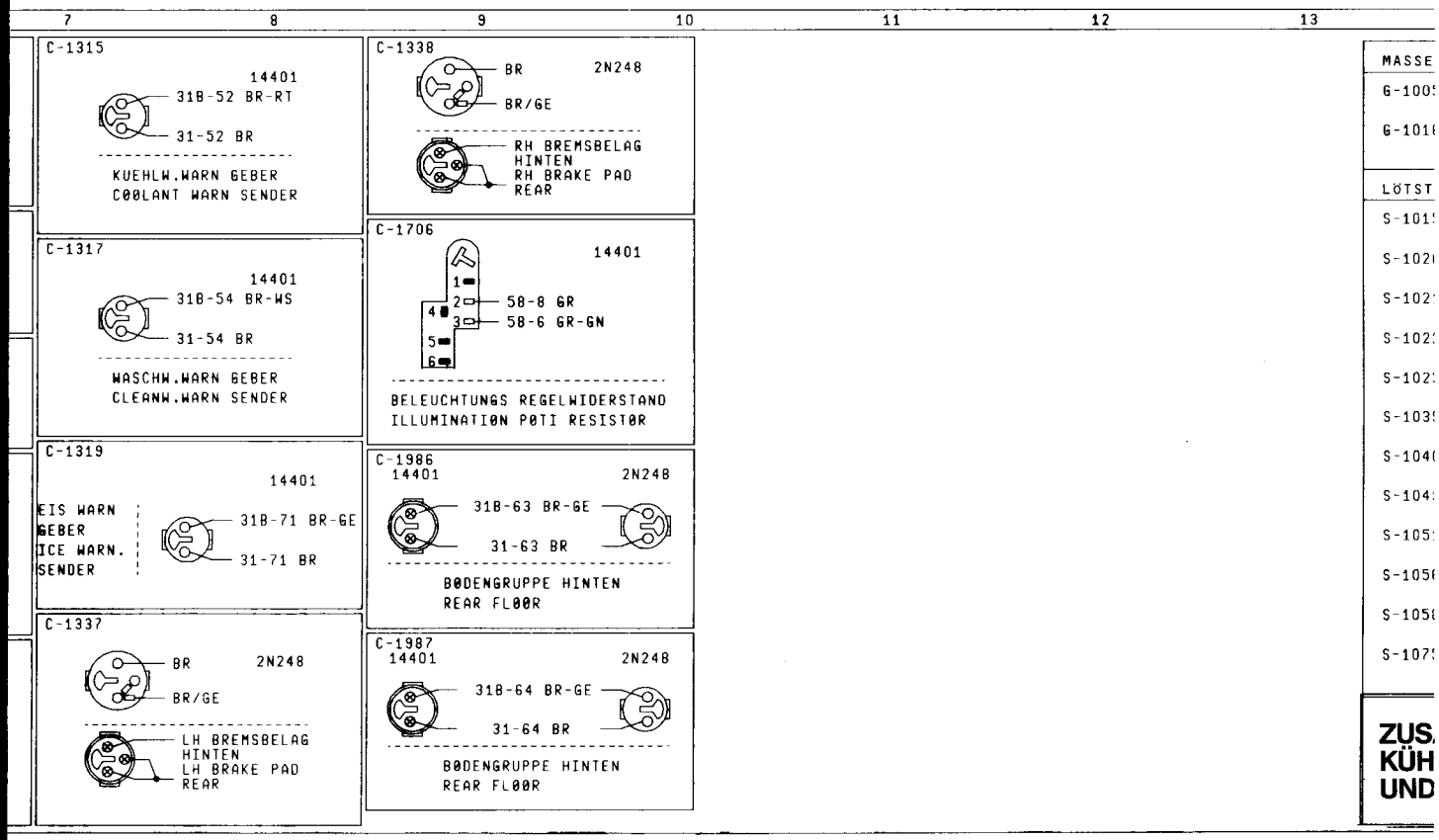
7 8 9 10 11 12 13
C-1315
14401
31B-52 BR-RT
31-52 BR
KUEHLW.WARN GEBER
C00LANT WARN SENDER
C-1317
14401
31B-54 BR-WS
31-54 BR
WASCHW.WARN GEBER
CLEANW.WARN SENDER
C-1319
14401
EIS WARN GEBER ICE WARN. SENDER
31B-71 BR-GE
31-71 BR
C-1337
BR
2N248
BR/GE
LH BREMSBELAG HINTEN
LH BRAKE PAD REAR
C-1338
BR
2N248
BR/GE
RH BREMSBELAG HINTEN
RH BRAKE PAD REAR
C-1706
14401
1
2
3
4
5
6
58-8 GR
58-6 GR-GN
BELEUCHTUNGS REGELWIDERSTAND
ILLUMINATIØN PØTI RESISTØR
C-1986
14401
2N248
31B-63 BR-GE
31-63 BR
BØDENGRUPPE HINTEN
REAR FLØØR
C-1987
14401
2N248
31B-64 BR-GE
31-64 BR
BØDENGRUPPE HINTEN
REAR FLØØR
MASSE
G-100
G-101
LÖTST
S-101
S-102
S-102
S-102
S-102
S-103
S-104
S-104
S-105
S-105
S-105
S-107
ZUS.
KÜH
UND

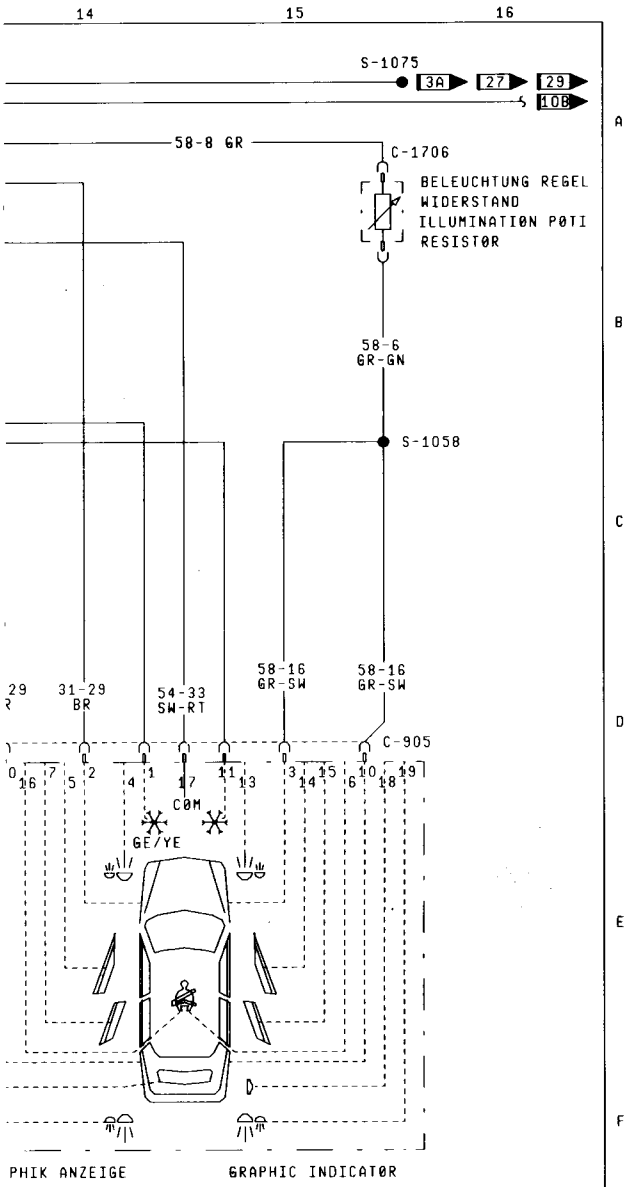

14 15 16

CODES

5 A-SAEULE FAHRERSEITE
A-PILLAR DRIVER SIDE
3 A-SAEULE BEIFAHRERSEITE (ELEKTRØNIK MASSE)
A-PILLAR PASSENGER SIDE (ELECTRØNIC GND)

ELLEN CODES

5 IN 14401: NAEHE ABGANG BREMSLICHTSCHALTER
IN 14401: NEAR TAKE ØUT STØP LIGHT SWITCH
) IN 14401: NAEHE ABGANG LICHTSCHALTER
IN 14401: NEAR TAKE ØUT LIGHT SWITCH
L IN 14401: NAEHE ABGANG WARNANZEIGE MØDUL
IN 14401: NEAR TAKE ØUT AUX. WARN. MØDULE
2 IN 14401: NAEHE ABGANG BREMSBELAG GEBER
IN 14401: NEAR TAKE ØUT BRAKE PAD SENDER
3 IN 14401: NAEHE ABGANG BREMSBELAG GEBER
IN 14401: NEAR TAKE ØUT BRAKE PAD SENDER
3 IN 14401: NAEHE ABGANG RH BREMSBELAG GEBER
IN 14401: NEAR TAKE ØUT BRAKE PAD SENDER
) IN 14401: NAEHE ABGANG LH BREMSBELAG GEBER
IN 14401: NEAR TAKE ØUT LH BRAKE PAD SENDER
9 IN 14401: NAEHE ABGANG BREMSLICHTSCHALTER
IN 14401: NEAR TAKE ØUT STØP LIGHT SWITCH
L IN 14401: NAEHE ABGANG BLINKERSCHALTER
IN 14401: NEAR TAKE ØUT FLASHER SWITCH
5 IN 14401: NAEHE ABGANG LICHTSCHALTER
IN 14401: NEAR TAKE ØUT LIGHT SWITCH
3 IN 14401: NAEHE ABGANG BREMSLICHTSCHALTER
IN 14401: NEAR TAKE ØUT STØP LIGHT SWITCH
5 IN 14401: NAEHE ABGANG HEIZGEBLAESE SCHALTER
IN 14401: NEAR TAKE ØUT HEATER BLØWER SWITCH

ÄTZLICHE WARNLEUCHTEN FÜR
LWASSER, WASCHANLAGE, GLATTEIS
BREMSBELÄGE

SCORPIO '87

PLAN 24

Dezember 1986

EFF.: A/587524 JP
K87GG 14400 AA

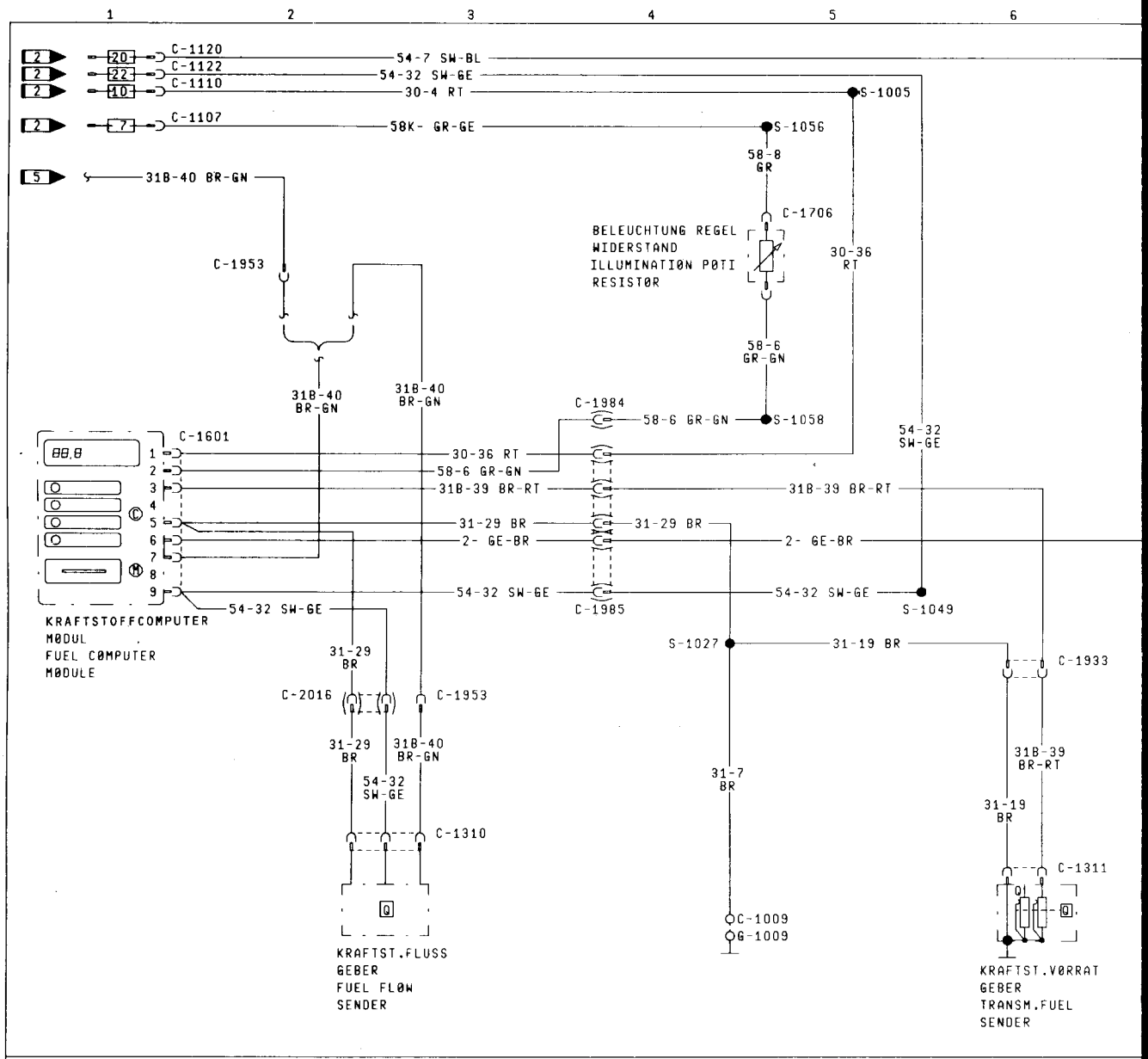
C-1120
54-7 SW-BL
C-1122
54-32 SW-GE
C-1110
30-4 RT
S-1005
C-1107
58K- GR-GE
S-1056
58-8 GR
31B-40 BR-GN
C-1706
BELEUCHTUNG REGEL WIDERSTAND ILLUMINATIØN PØTI RESISTØR
30-36 RT
C-1953
58-6 GR-GN
31B-40 BR-GN
31B-40 BR-GN
C-1984
58-6 GR-GN
S-1058
54-32 SW-GE
C-1601
30-36 RT
58-6 GR-GN
31B-39 BR-RT
31B-39 BR-RT
31-29 BR
31-29 BR
2- GE-BR
2- GE-BR
54-32 SW-GE
54-32 SW-GE
54-32 SW-GE
C-1985
S-1049
KRAFTSTOFFCOMPUTER MØDUL
FUEL CØMPUTER MØDULE
S-1027
31-19 BR
C-1933
31-29 BR
C-2016
C-1953
31-29 BR
31B-40 BR-GN
54-32 SW-GE
C-1310
31-7 BR
31B-39 BR-RT
31-19 BR
C-1311
C-1009
G-1009
KRAFTST.FLUSS GEBER FUEL FLØW SENDER
KRAFTST.VØRRAT GEBER TRANSM.FUEL SENDER

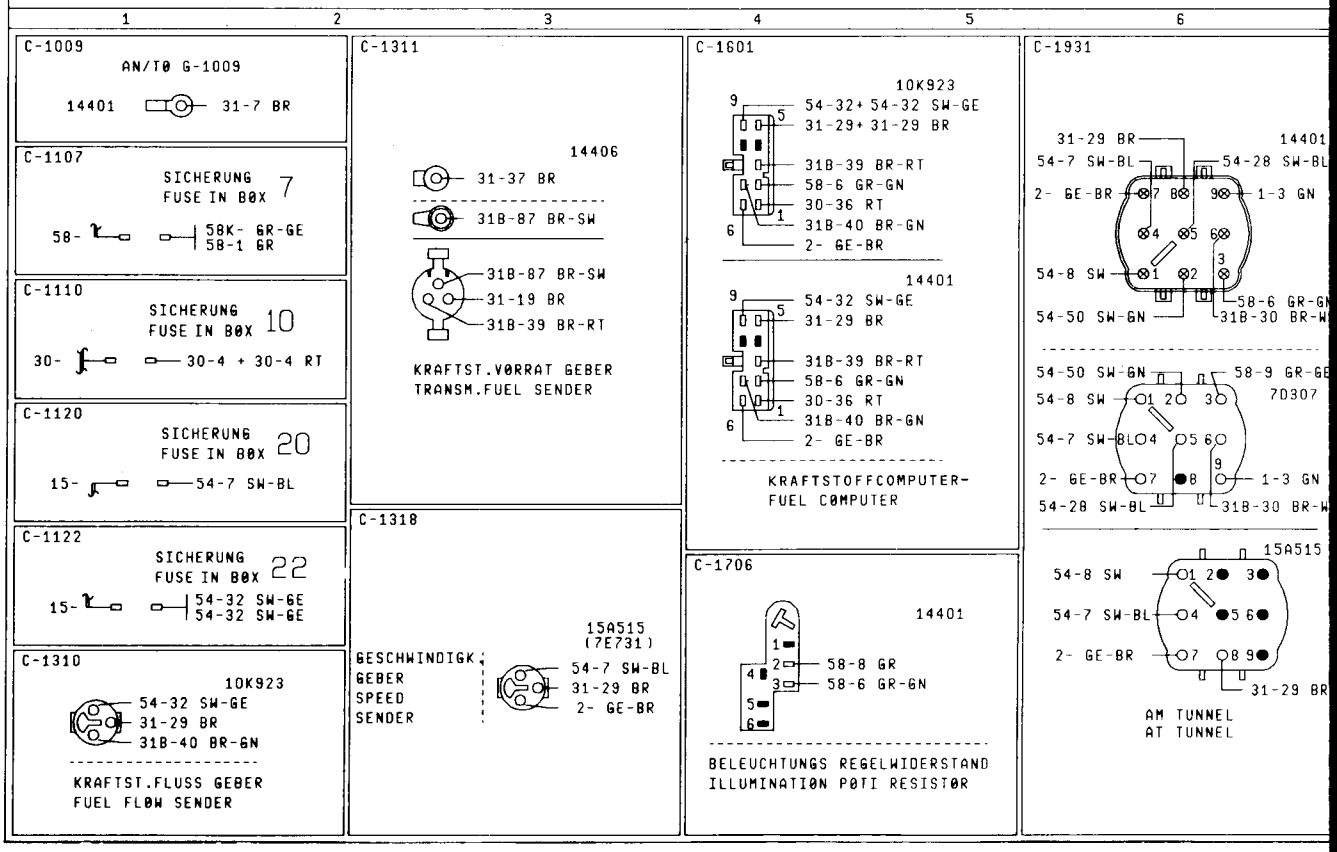
C-1009
AN/TØ G-1009
14401
31-7 BR
C-1107
SICHERUNG FUSE IN BØX 7
58-
58K- GR-GE
58-1 GR
C-1110
SICHERUNG FUSE IN BØX 10
30-
30-4 + 30-4 RT
C-1120
SICHERUNG FUSE IN BØX 20
15-
54-7 SW-BL
C-1122
SICHERUNG FUSE IN BØX 22
15-
54-32 SW-GE
54-32 SW-GE
C-1310
10K923
54-32 SW-GE
31-29 BR
31B-40 BR-GN
KRAFTST.FLUSS GEBER FUEL FLØW SENDER
C-1311
14406
31-37 BR
31B-87 BR-SW
31B-87 BR-SW
31-19 BR
31B-39 BR-RT
KRAFTST.VØRRAT GEBER TRANSM.FUEL SENDER
C-1318
GESCHWINDIGK GEBER SPEED SENDER
15A515 (7E731)
54-7 SW-BL
31-29 BR
2- GE-BR
C-1601
10K923
54-32+54-32 SW-GE
31-29+31-29 BR
31B-39 BR-RT
58-6 GR-GN
30-36 RT
31B-40 BR-GN
2- GE-BR
14401
54-32 SW-GE
31-29 BR
31B-39 BR-RT
58-6 GR-GN
30-36 RT
31B-40 BR-GN
2- GE-BR
KRAFTSTOFFCOMPUTER-FUEL CØMPUTER
C-1706
14401
58-8 GR
58-6 GR-GN
BELEUCHTUNGS REGELWIDERSTAND ILLUMINATIØN PØTI RESISTØR
C-1931
31-29 BR
14401
54-7 SW-BL
54-28 SW-BL
2- GE-BR
1-3 GN
54-8 SW
58-6 GR-GN
54-50 SW-GN
31B-30 BR-W
54-50 SW-GN
58-9 GR-GE
54-8 SW
7D307
54-7 SW-BL
2- GE-BR
1-3 GN
54-28 SW-BL
31B-30 BR-W
15A515
54-8 SW
54-7 SW-BL
2- GE-BR
31-29 BR
AM TUNNEL
AT TUNNEL

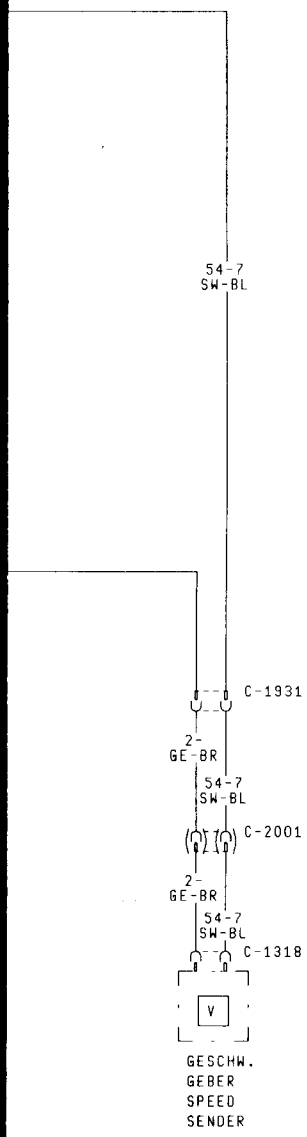

C-1933

14401

54-15 SW-RT
31B-39 BR-RT
31B-87 BR-SW
31-19 BR
31-37 BR

9H589

54-15 SW-RT
31B-39 BR-RT
31B-87 BR-SW
31-19 BR
31-37 BR

14406

54-15 SW-RT
31B-87 BR-SW
31-19 BR
31-37 BR

14406

31B-87 BR-SW
31-37 BR

NAEHE SCHLUSSLEUCHTE RH
NEAR CØMBINED REAR LAMP RH

C-1953

14401 (10K923) — 10K923

31B-40 BR-GN

INSTRUMENTEN BRETT
INSTRUMENT PANEL

C-1984

14401

58-6 GR-GN

13K197

58-6 + 58-6 GR-GN

13K197

58-6 GR-GN

10K923

58-6 GR-GN

NAEHE BEL. REGELWIDERSTAND
NEAR ILL. PØTI RESISTØR

C-1985

10K923 — 14401

2- GE-BR
54-32 SW-GE
30-36 RT
31B-39 BR-RT
31-29 BR

INSTRUMENTENBRETT LINKE SEITE
INSTRUMENT PANEL LEFT SIDE

C-2001

7D307

2- GE-BR
31B-30 BR-WS
54-50 SW-GN
54-7 SW-BL
54-8 SW

7D307

2- GE-BR
31B-30 BR-WS
54-50 SW-GN
54-7 SW-BL
54-8 SW

NAEHE AUTØM.GETRIEBE
SPERRSCHALTER
NEAR AUTØM.GEAR
BLØCKING SWITCH

C-2016

10K923 — 10K923

31-29 BR
54-32 SW-GE

NÄHE KRAFTSTOFFCOMPUTER
NEAR FUEL CØMPUTER

MASSE

G-100

LØTST

S-100
S-102
S-104
S-105
S-105

KRA

14 15 16

A

B

C

D

E

F

14 15 16

CODES

) ØUERTRAEGER HINTEN
CRØSS MEMBER REAR

ELLEN CODES

; IN 14401: NAEHE ABGANG BREMSLICHTSCHALTER
IN 14401: NEAR TAKE ØUT STØP LIGHT SWITCH
' IN 14401: NAEHE ABGANG KENNZEICHENLEUCHTE
IN 14401: NEAR TAKE ØUT LICENCE PLATE LAMP
) IN 14401: NAEHE ABGANG BREMSLICHTSCHALTER
IN 14401: NEAR TAKE ØUT STØP LIGHT SWITCH
; IN 14401: NAEHE ABGANG LICHTSCHALTER
IN 14401: NEAR TAKE ØUT LIGHT SWITCH
) IN 14401: NAEHE ABGANG BREMSLICHTSCHALTER
IN 14401: NEAR TAKE ØUT STØP LIGHT SWITCH

FTSTOFF-COMPUTER

SCORPIO '87

PLAN 25

Dezember 1986

EFF.: A/587524 JP
K87GG 14400 AA

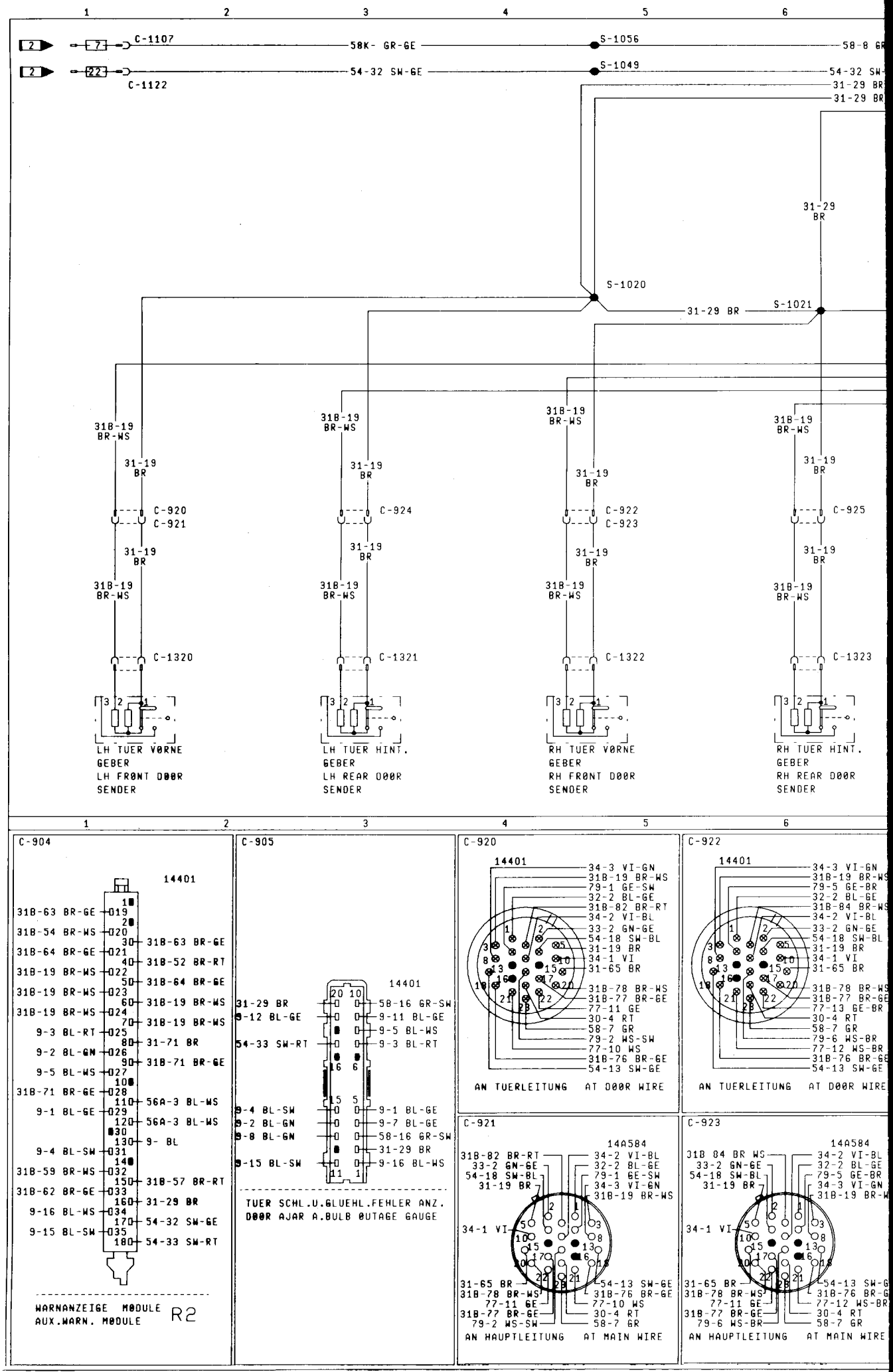
C-1107
58K- GR-GE
S-1056
58-8 GR
C-1122
54-32 SW-GE
S-1049
54-32 SW-
31-29 BR
31-29 BR
31-29 BR
S-1020
31-29 BR
S-1021
31B-19 BR-WS
31-19 BR
C-920
C-921
C-924
C-922
C-923
C-925
C-1320
C-1321
C-1322
C-1323
LH TUER VØRNE GEBER LH FRØNT DØØR SENDER
LH TUER HINT. GEBER LH REAR DØØR SENDER
RH TUER VØRNE GEBER RH FRØNT DØØR SENDER
RH TUER HINT. GEBER RH REAR DØØR SENDER
C-904
14401
31B-63 BR-GE
31B-54 BR-WS
31B-64 BR-GE
31B-19 BR-WS
31B-19 BR-WS
31B-19 BR-WS
9-3 BL-RT
9-2 BL-GN
9-5 BL-WS
31B-71 BR-GE
9-1 BL-GE
9-4 BL-SW
31B-59 BR-WS
31B-62 BR-GE
9-16 BL-WS
9-15 BL-SW
31B-52 BR-RT
31-71 BR
56A-3 BL-WS
56A-3 BL-WS
9- BL
31B-57 BR-RT
31-29 BR
54-32 SW-GE
54-33 SW-RT
WARNANZEIGE MØDULE
AUX.WARN. MØDULE
R2
C-905
14401
31-29 BR
9-12 BL-GE
54-33 SW-RT
9-4 BL-SW
9-2 BL-GN
9-8 BL-GN
9-15 BL-SW
58-16 GR-SW
9-11 BL-GE
9-5 BL-WS
9-3 BL-RT
9-1 BL-GE
9-7 BL-GE
58-16 GR-SW
31-29 BR
9-16 BL-WS
TUER SCHL.U.GLUEHL.FEHLER ANZ.
DØØR AJAR A.BULB ØUTAGE GAUGE
C-920
14401
34-3 VI-GN
31B-19 BR-WS
79-1 GE-SW
32-2 BL-GE
31B-82 BR-RT
34-2 VI-BL
33-2 GN-GE
54-18 SW-BL
31-19 BR
34-1 VI
31-65 BR
31B-78 BR-WS
31B-77 BR-GE
77-11 GE
30-4 RT
58-7 GR
79-2 WS-SW
77-10 WS
31B-76 BR-GE
54-13 SW-GE
AN TUERLEITUNG AT DØØR WIRE
C-922
14401
34-3 VI-GN
31B-19 BR-WS
79-5 GE-BR
32-2 BL-GE
31B-84 BR-WS
34-2 VI-BL
33-2 GN-GE
54-18 SW-BL
31-19 BR
34-1 VI
31-65 BR
31B-78 BR-WS
31B-77 BR-GE
77-13 GE-BR
30-4 RT
58-7 GR
79-6 WS-BR
77-12 WS-BR
31B-76 BR-GE
54-13 SW-GE
AN TUERLEITUNG AT DØØR WIRE
C-921
14A584
31B-82 BR-RT
33-2 GN-GE
54-18 SW-BL
31-19 BR
34-2 VI-BL
32-2 BL-GE
79-1 GE-SW
34-3 VI-GN
31B-19 BR-WS
34-1 VI
31-65 BR
31B-78 BR-WS
77-11 GE
31B-77 BR-GE
79-2 WS-SW
54-13 SW-GE
31B-76 BR-GE
77-10 WS
30-4 RT
58-7 GR
AN HAUPTLEITUNG AT MAIN WIRE
C-923
14A584
31B 84 BR WS
33-2 GN-GE
54-18 SW-BL
31-19 BR
34-2 VI-BL
32-2 BL-GE
79-5 GE-BR
34-3 VI-GN
31B-19 BR-W
34-1 VI
31-65 BR
31B-78 BR-WS
77-11 GE
31B-77 BR-GE
79-6 WS-BR
54-13 SW-G
31B-76 BR-G
77-12 WS-BR
30-4 RT
58-7 GR
AN HAUPTLEITUNG AT MAIN WIRE

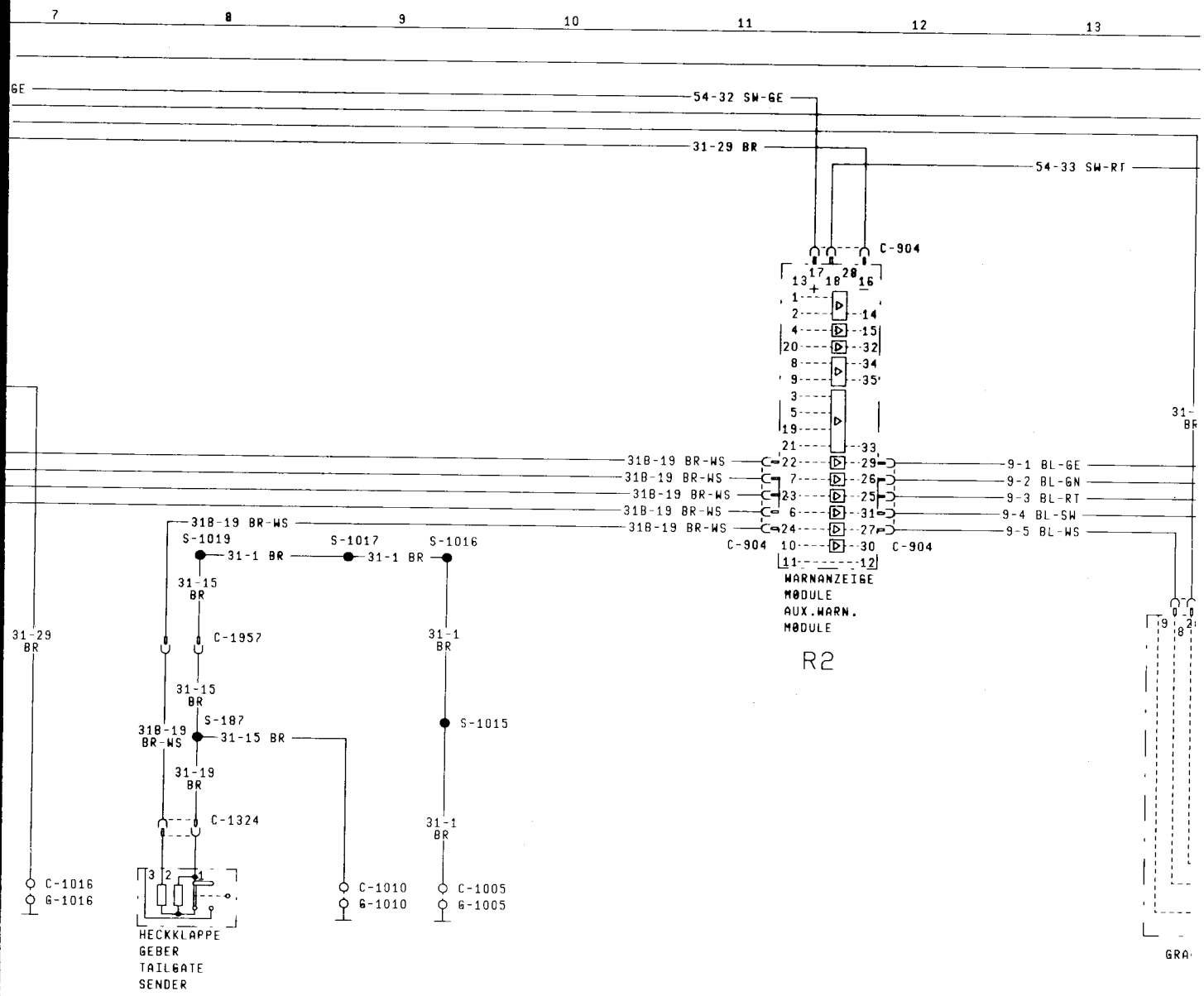
7
8
9
10
11
12
13
GE
54-32 SW-GE
31-29 BR
54-33 SW-RT
C-904
13 17 18 28 16
1
2 14
4 15
20 32
8 34
9 35
3
5
19
21 33
31B-19 BR-WS 22 29 9-1 BL-GE
31B-19 BR-WS 7 26 9-2 BL-GN
31B-19 BR-WS 23 25 9-3 BL-RT
31B-19 BR-WS 6 31 9-4 BL-SW
31B-19 BR-WS 24 27 9-5 BL-WS
C-904 10 30 C-904
11 12
WARNANZEIGE
MODULE
AUX.WARN.
MODULE
R2
31-
BR
31B-19 BR-WS
S-1019
31-1 BR
S-1017
31-1 BR
S-1016
31-15
BR
31-29
BR
C-1957
31-1
BR
31-15
BR
S-187
31B-19
BR-WS
31-15 BR
S-1015
31-19
BR
C-1324
31-1
BR
C-1016
G-1016
C-1010
G-1010
C-1005
G-1005
HECKKLAPPE
GEBER
TAILGATE
SENDER
GRA

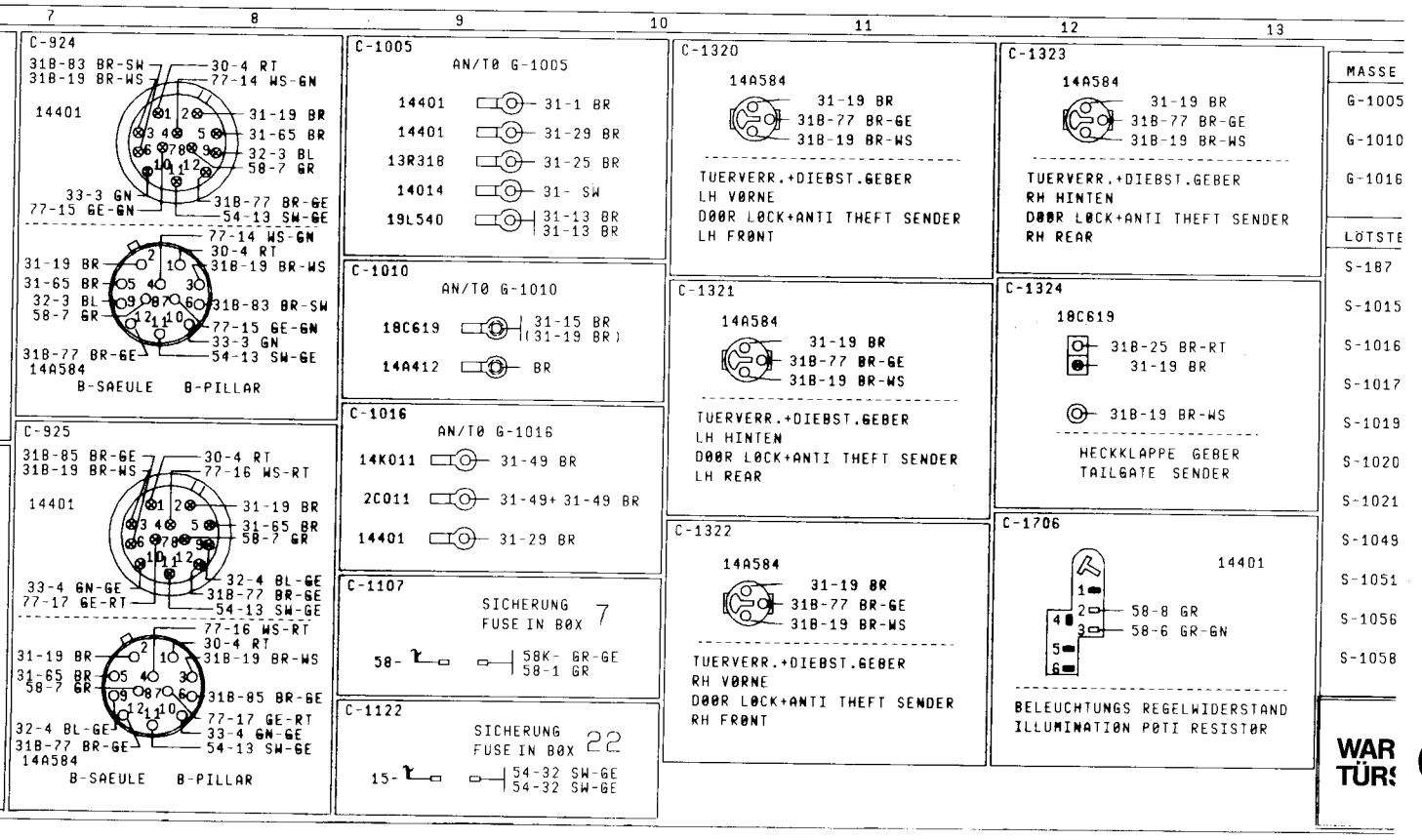
7
8
9
10
11
12
13
C-924
31B-83 BR-SW
31B-19 BR-WS
30-4 RT
77-14 WS-GN
14401
31-19 BR
31-65 BR
32-3 BL
58-7 GR
33-3 GN
77-15 GE-GN
31B-77 BR-GE
54-13 SW-GE
77-14 WS-GN
30-4 RT
31-19 BR
31B-19 BR-WS
31-65 BR
32-3 BL
58-7 GR
31B-83 BR-SW
77-15 GE-GN
33-3 GN
31B-77 BR-GE
54-13 SW-GE
14A584
B-SAEULE B-PILLAR
C-925
31B-85 BR-GE
31B-19 BR-WS
30-4 RT
77-16 WS-RT
14401
31-19 BR
31-65 BR
58-7 GR
32-4 BL-GE
33-4 GN-GE
31B-77 BR-GE
77-17 GE-RT
54-13 SW-GE
77-16 WS-RT
30-4 RT
31-19 BR
31B-19 BR-WS
31-65 BR
58-7 GR
31B-85 BR-GE
77-17 GE-RT
32-4 BL-GE
33-4 GN-GE
31B-77 BR-GE
54-13 SW-GE
14A584
B-SAEULE B-PILLAR
C-1005
AN/TØ G-1005
14401 31-1 BR
14401 31-29 BR
13R318 31-25 BR
14014 31- SW
19L540 31-13 BR
31-13 BR
C-1010
AN/TØ G-1010
18C619 31-15 BR
(31-19 BR)
14A412 BR
C-1016
AN/TØ G-1016
14K011 31-49 BR
2C011 31-49+ 31-49 BR
14401 31-29 BR
C-1107
SICHERUNG
FUSE IN BØX 7
58- 58K- GR-GE
58-1 GR
C-1122
SICHERUNG
FUSE IN BØX 22
15- 54-32 SW-GE
54-32 SW-GE
C-1320
14A584
31-19 BR
31B-77 BR-GE
31B-19 BR-WS
TUERVERR.+DIEBST.GEBER
LH VØRNE
DØØR LØCK+ANTI THEFT SENDER
LH FRØNT
C-1321
14A584
31-19 BR
31B-77 BR-GE
31B-19 BR-WS
TUERVERR.+DIEBST.GEBER
LH HINTEN
DØØR LØCK+ANTI THEFT SENDER
LH REAR
C-1322
14A584
31-19 BR
31B-77 BR-GE
31B-19 BR-WS
TUERVERR.+DIEBST.GEBER
RH VØRNE
DØØR LØCK+ANTI THEFT SENDER
RH FRØNT
C-1323
14A584
31-19 BR
31B-77 BR-GE
31B-19 BR-WS
TUERVERR.+DIEBST.GEBER
RH HINTEN
DØØR LØCK+ANTI THEFT SENDER
RH REAR
C-1324
18C619
31B-25 BR-RT
31-19 BR
31B-19 BR-WS
HECKKLAPPE GEBER
TAILGATE SENDER
C-1706
14401
58-8 GR
58-6 GR-GN
BELEUCHTUNGS REGELWIDERSTAND
ILLUMINATIØN PØTI RESISTØR
MASSE
G-1005
G-1010
G-1016
LØTSTE
S-187
S-1015
S-1016
S-1017
S-1019
S-1020
S-1021
S-1049
S-1051
S-1056
S-1058
WAR
TÜRS

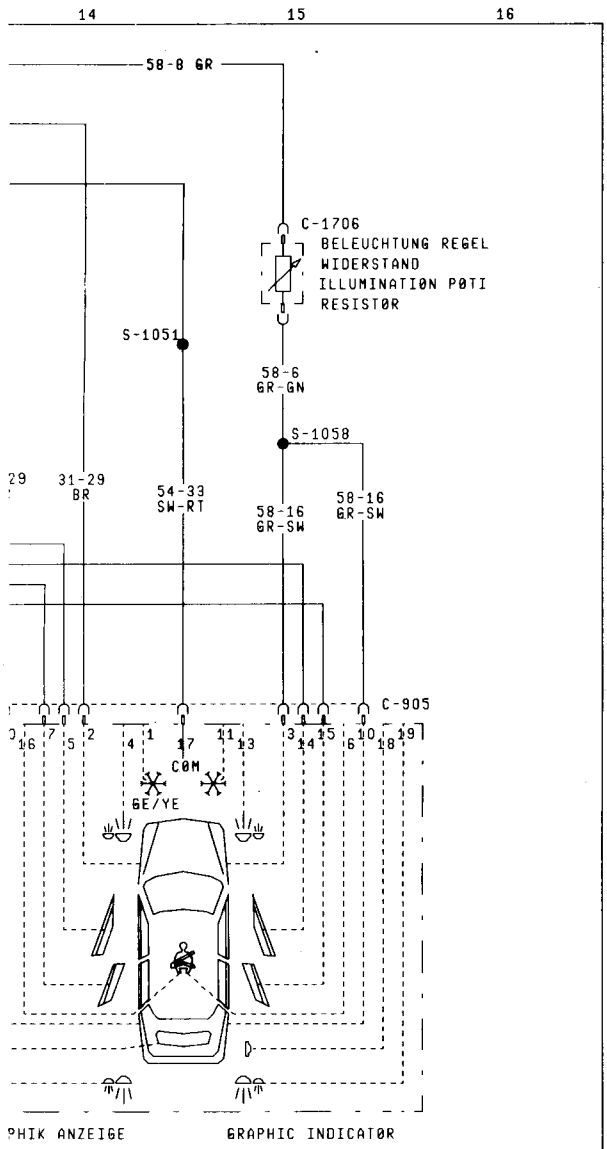

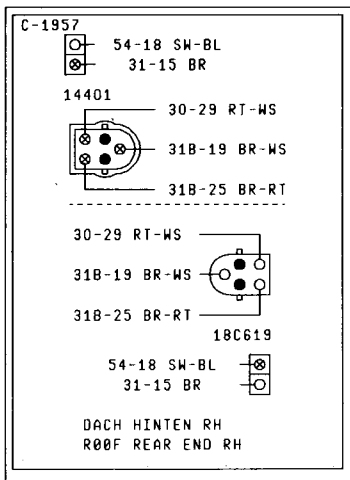

14 15 16

CODES

A-SAEULE FAHRERSEITE
A-PILLAR DRIVER SIDE
HECKKLAPPE
TAILGATE
A-SAEULE BEIFAHRERSEITE (ELEKTRONIK MASSE)
A-PILLAR PASSENGER SIDE (ELECTRONIC GND)

ELLEN CODES

IN 18C619: NAEHE ABGANG TUERSCHLOSS
IN 18C619: NEAR TAKE OUT DOOR LOCKSWITCH
IN 14401: NAEHE ABGANG BREMSLICHTSCHALTER
IN 14401: NEAR TAKE OUT STOP LIGHT SWITCH
IN 14401: NAEHE ABGANG BLINKERSCHALTER
IN 14401: NEAR TAKE OUT FLASHER SWITCH
IN 14401: NAEHE ABGANG MOTORRAUMLTG.
IN 14401: NEAR TAKE OUT ENGINE COMPT.WIRE
IN 14401: NAEHE ABGANG INNENLEUCHTE
IN 14401: NEAR TAKE OUT INTERIOR LAMP
IN 14401: NAEHE ABGANG LICHTSCHALTER
IN 14401: NEAR TAKE OUT LIGHT SWITCH
IN 14401: NAEHE ABGANG WARNANZEIGE MODUL
IN 14401: NEAR TAKE OUT AUX. WARN. MODULE
IN 14401: NAEHE ABGANG BREMSLICHTSCHALTER
IN 14401: NEAR TAKE OUT STOP LIGHT SWITCH
IN 14401: NAEHE ABGANG BLINKERSCHALTER
IN 14401: NEAR TAKE OUT FLASHER SWITCH
IN 14401: NAEHE ABGANG LICHTSCHALTER
IN 14401: NEAR TAKE OUT LIGHT SWITCH
IN 14401: NAEHE ABGANG BREMSLICHTSCHALTER
IN 14401: NEAR TAKE OUT STOP LIGHT SWITCH

NANZEIGEN FÜR
SCHLIESSFUNKTION

SCORPIO '87

PLAN 26

Dezember 1986

EFF.: A/587524 JP
K87GG 14400 AA

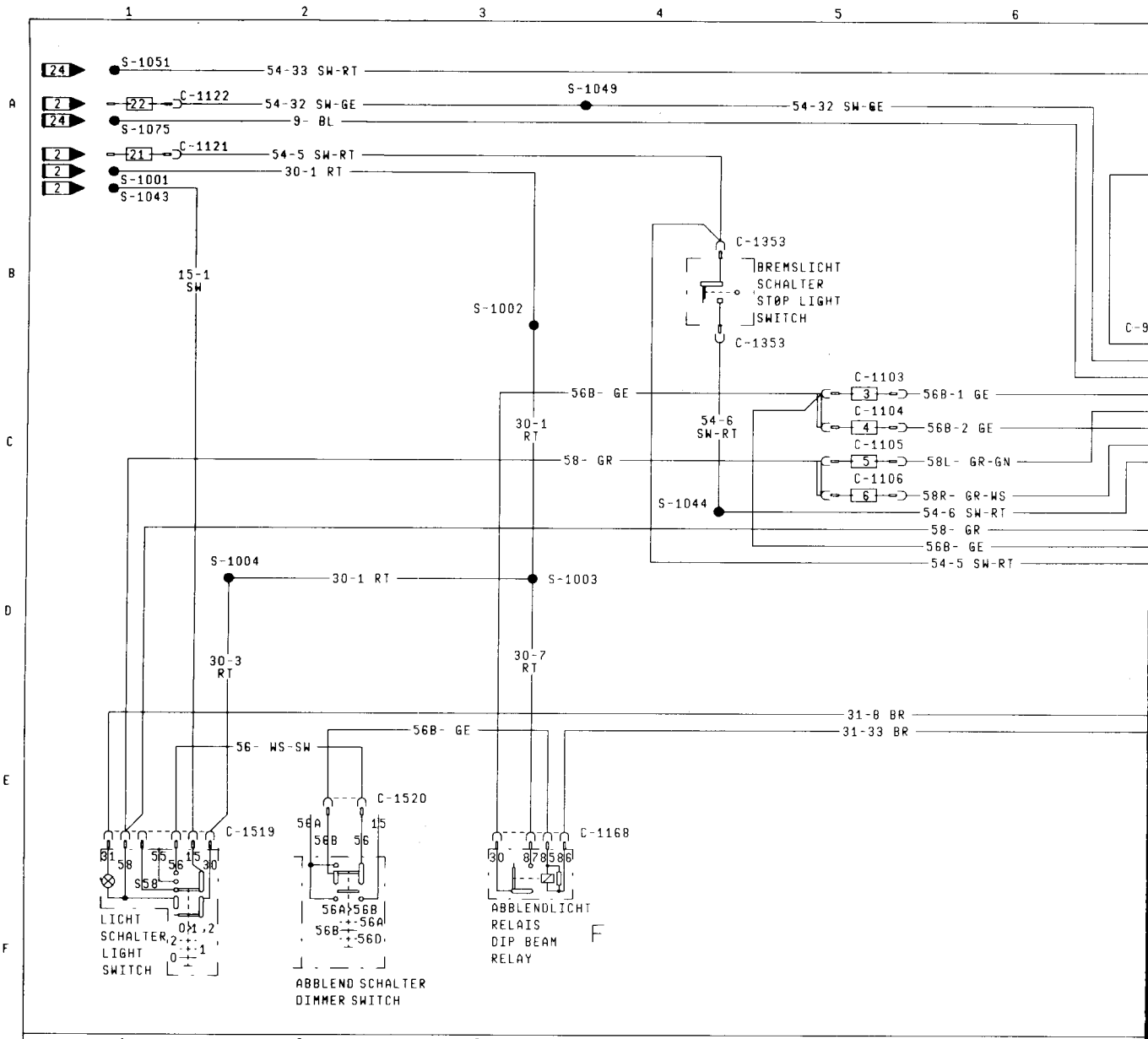
S-1051
54-33 SW-RT
C-1122
54-32 SW-GE
S-1049
54-32 SW-GE
S-1075
9- BL
C-1121
54-5 SW-RT
30-1 RT
S-1001
S-1043
C-1353
BREMSLICHT
SCHALTER
STØP LIGHT
SWITCH
C-1353
15-1
SW
S-1002
56B- GE
C-1103
56B-1 GE
C-1104
56B-2 GE
30-1
RT
54-6
SW-RT
C-1105
58- GR
58L- GR-GN
C-1106
58R- GR-WS
S-1044
54-6 SW-RT
58- GR
56B- GE
54-5 SW-RT
S-1004
30-1 RT
S-1003
30-3
RT
30-7
RT
31-8 BR
56B- GE
31-33 BR
56- WS-SW
C-1520
C-1519
C-1168
LICHT
SCHALTER
LIGHT
SWITCH
ABBLEND SCHALTER
DIMMER SWITCH
ABBLENDLICHT
RELAIS
DIP BEAM
RELAY
F

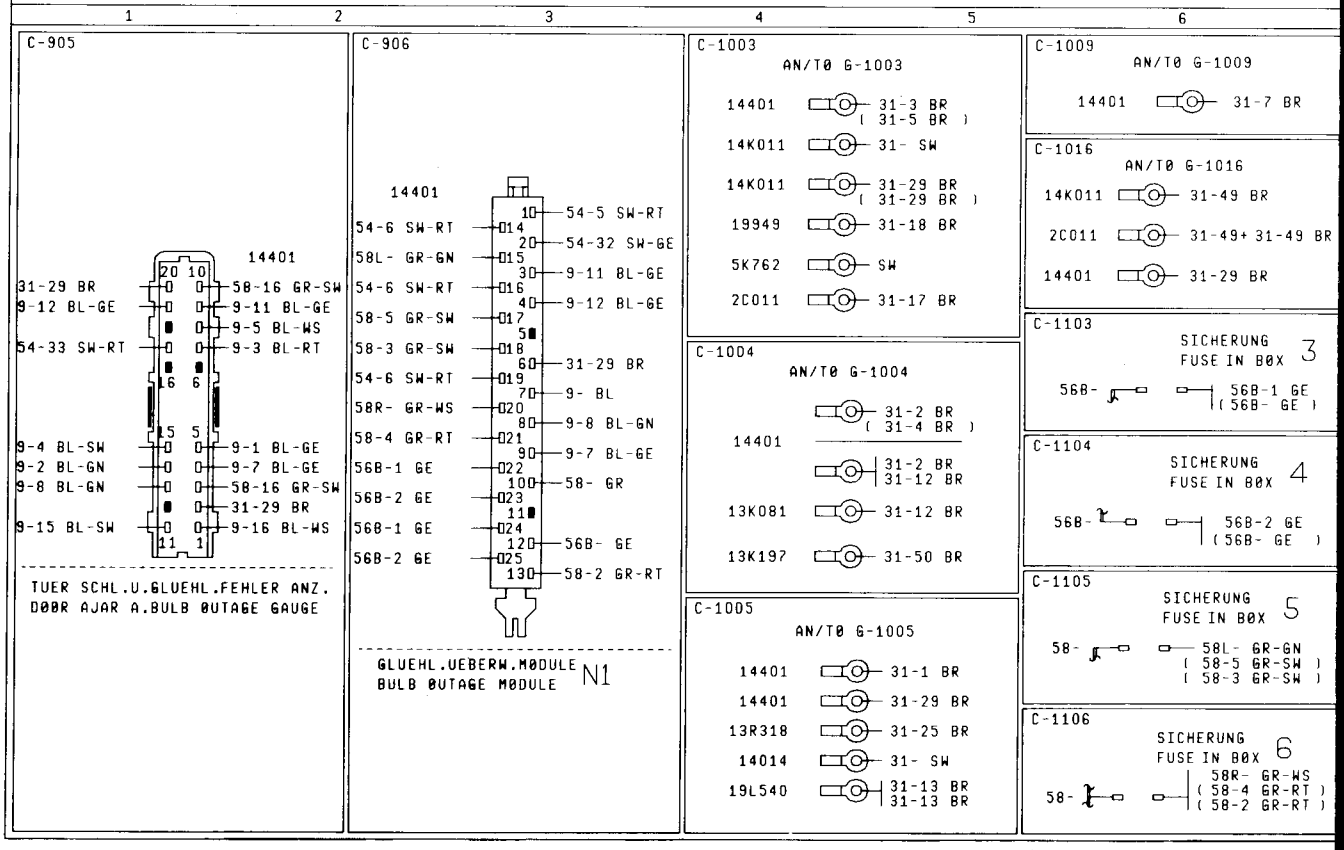
C-905
14401
31-29 BR
9-12 BL-GE
54-33 SW-RT
58-16 GR-SW
9-11 BL-GE
9-5 BL-WS
9-3 BL-RT
9-4 BL-SW
9-2 BL-GN
9-8 BL-GN
9-15 BL-SW
9-1 BL-GE
9-7 BL-GE
58-16 GR-SW
31-29 BR
9-16 BL-WS
TUER SCHL.U.GLUEHL.FEHLER ANZ.
DØØR AJAR A.BULB ØUTAGE GAUGE
C-906
14401
54-6 SW-RT
58L- GR-GN
54-6 SW-RT
58-5 GR-SW
58-3 GR-SW
54-6 SW-RT
58R- GR-WS
58-4 GR-RT
56B-1 GE
56B-2 GE
56B-1 GE
56B-2 GE
54-5 SW-RT
54-32 SW-GE
9-11 BL-GE
9-12 BL-GE
31-29 BR
9- BL
9-8 BL-GN
9-7 BL-GE
58- GR
56B- GE
58-2 GR-RT
GLUEHL.UEBERW.MØDULE
BULB ØUTAGE MØDULE
N1
C-1003
AN/TØ G-1003
14401
31-3 BR
(31-5 BR)
14K011
31- SW
14K011
31-29 BR
(31-29 BR)
19949
31-18 BR
5K762
SW
2C011
31-17 BR
C-1004
AN/TØ G-1004
14401
31-2 BR
(31-4 BR)
31-2 BR
31-12 BR
13K081
31-12 BR
13K197
31-50 BR
C-1005
AN/TØ G-1005
14401
31-1 BR
14401
31-29 BR
13R318
31-25 BR
14014
31- SW
19L540
31-13 BR
31-13 BR
C-1009
AN/TØ G-1009
14401
31-7 BR
C-1016
AN/TØ G-1016
14K011
31-49 BR
2C011
31-49+ 31-49 BR
14401
31-29 BR
C-1103
SICHERUNG
FUSE IN BØX 3
56B-
56B-1 GE
(56B- GE)
C-1104
SICHERUNG
FUSE IN BØX 4
56B-
56B-2 GE
(56B- GE)
C-1105
SICHERUNG
FUSE IN BØX 5
58-
58L- GR-GN
(58-5 GR-SW)
(58-3 GR-SW)
C-1106
SICHERUNG
FUSE IN BØX 6
58-
58R- GR-WS
(58-4 GR-RT)
(58-2 GR-RT)

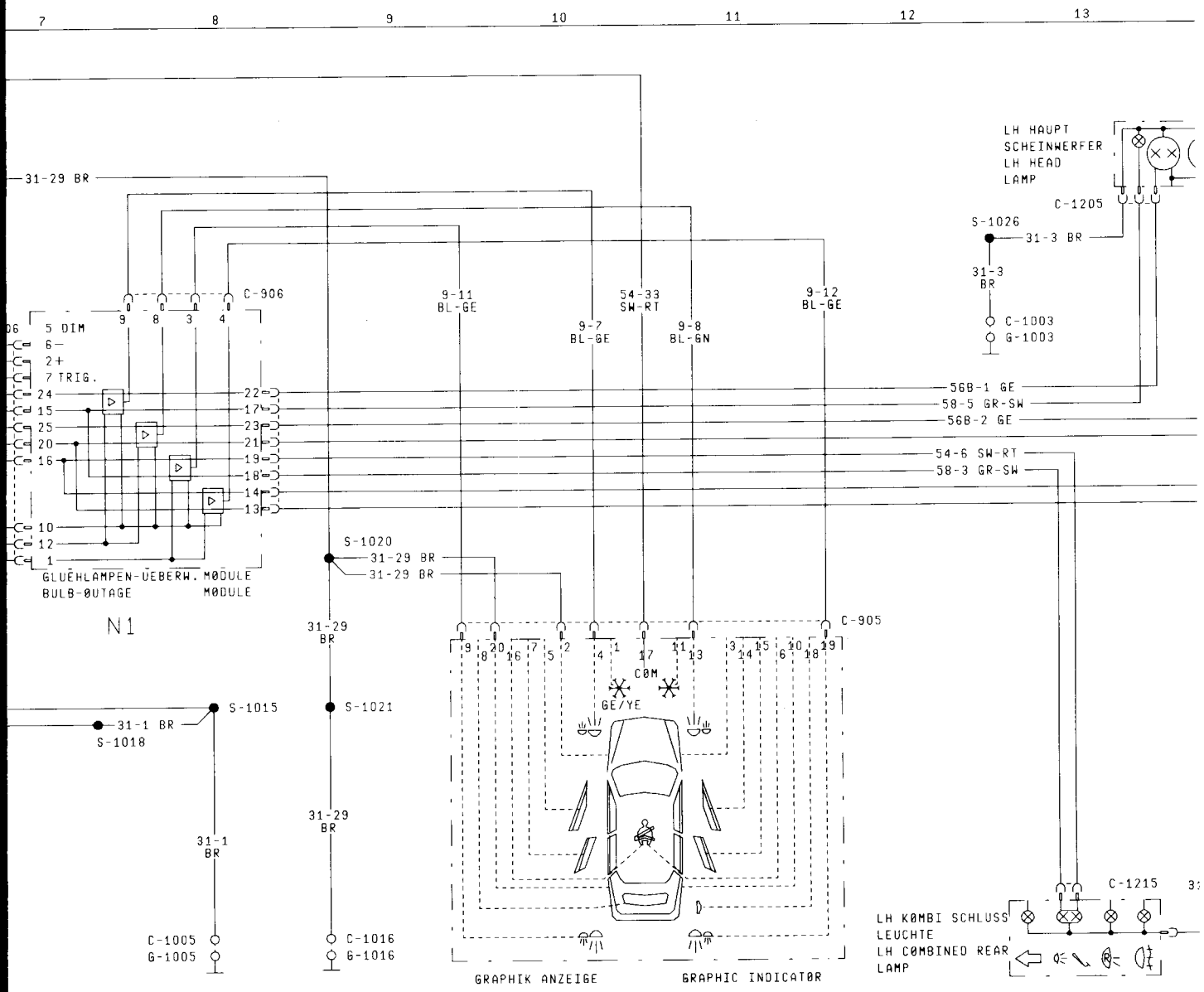

C-1121

SICHERUNG FUSE IN BOX 21

15- — 54-5 SW-RT

C-1122

SICHERUNG FUSE IN BOX 22

15- — 54-32 SW-GE, 54-32 SW-GE

C-1168 14401

RELAIS RELAY IN BOX F

31-33 BR
30-7 RT
56B- GE
56B- GE

C-1204 14401

31-2 BR
32-13 BL-GN (RHD)
56B-2 GE
56A-2 WS
58-4 GR-RT

RH HAUPT SCHEINWERFER
RH MAIN HEAD BEAM LAMP

C-1205 14401

31-3 BR
56B-1 GE
56A-1 WS
58-5 GR-SW

LH HAUPTSCHEINWERFER
LH MAIN HEAD BEAM LAMP

C-1214 14401

6 — 54-8 SW +(54-8)
5 — R- SW-GN
4 — 31-35 BR
3 — 56B-3 GE-RT +(56B-3)
2 — 58-2 GR-RT
1 — 54-6 SW-RT +(54-6)

KOMBI SCHLUSSLEUCHTE RH
COMBINED REAR LAMP RH

C-1215 14401

6 — 54-6 SW-RT +(54-6)
5 — 58-3 GR-SW
4 — 56B-3 GE-RT +(56B-3)
3 — 31-34 BR
2 — L- SW-WS
1 — 54-8 SW +(54-8)

KOMBI SCHLUSSLEUCHTE LH
COMBINED REAR LAMP LH

C-1353 14401

54-5+ 54-5 SW-RT
54-6+ 54-6 SW-RT

BREMSLICHT SCHALTER
STOP LIGHT SWITCH

C-1519 14401

15-1 SW
30-3 RT
31-8 + 31-8 BR
58- + 58- GR
58- GR
55S- + 55S- SW-GN
56- + 56- WS-SW

LICHTSCHALTER
LIGHT SWITCH

MASSE CODES

G-1003 NAEHE SCHEINWERFER FAHRERSEITE
NEAR PANEL HEADL.MOUNT.DRIVER SIDE
G-1004 NAEHE SCHEINWERFER BEIFAHRERSEITE
NEAR PANEL HEADL.MOUNT.PASSENGER SIDE
G-1005 A-SAEULE FAHRERSEITE
A-PILLAR DRIVER SIDE
G-1009 QUERTRAEGER HINTEN
CROSS MEMBER REAR
G-1016 A-SAEULE BEIFAHRERSEITE (ELEKTRONIK MASSE)
A-PILLAR PASSENGER SIDE (ELECTRONIC GND)

LOTSTELLEN CODES

S-1001 IN 14401: NAEHE BATTERIE
IN 14401: NEAR BATTERY
S-1002 IN 14401: NAEHE BOX
IN 14401: NEAR BOX
S-1003 IN 14401: NAEHE BOX
IN 14401: NEAR BOX

LOTSTE
S-1004
S-1015
S-1018
S-1020
S-1021
S-1025
S-1026
S-1027
S-1043
S-1044
S-1049
S-1051
S-1075
S-1080

GRA
GLÜ

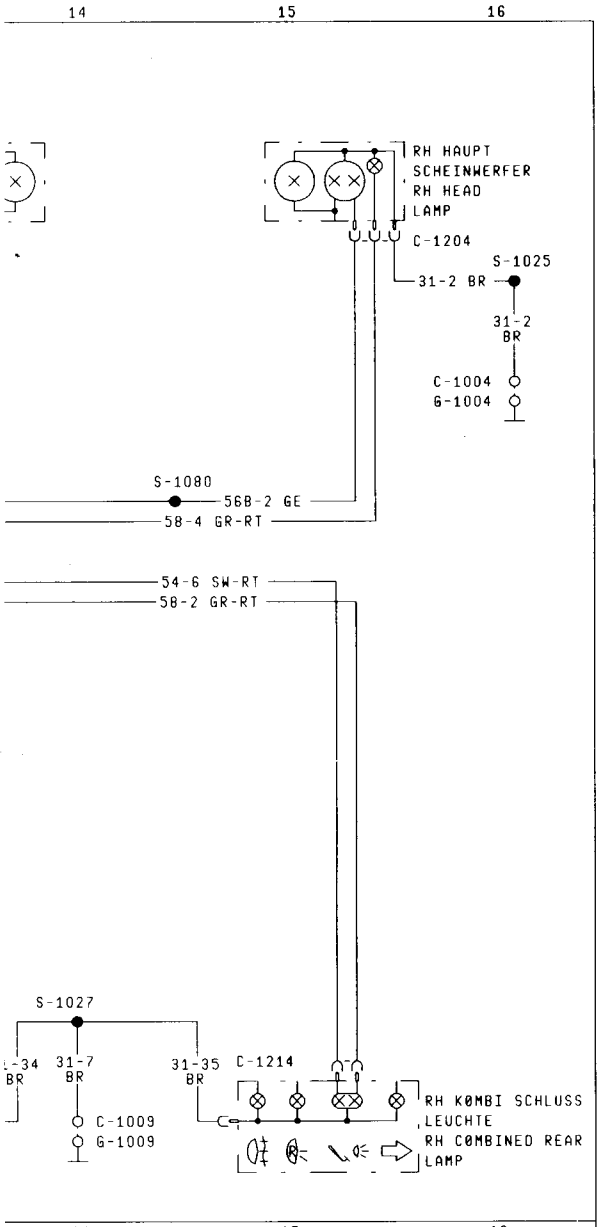

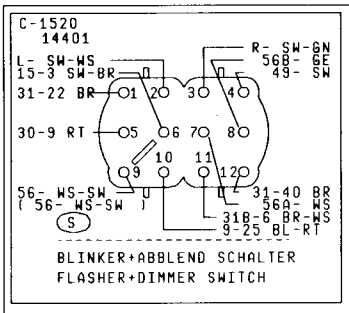

LLEN CODES

IN 14401: NAEHE ABGANG ZUENDSCHLOSS
IN 14401: NEAR TAKE OUT IGNITION SWITCH
IN 14401: NAEHE ABGANG BREMSLICHTSCHALTER
IN 14401: NEAR TAKE OUT STOP LIGHT SWITCH
IN 14401: NAEHE BOX
IN 14401: NEAR BOX
IN 14401: NAEHE ABGANG LICHTSCHALTER
IN 14401: NEAR TAKE OUT LIGHT SWITCH
IN 14401: NAEHE ABGANG WARNANZEIGE MODUL
IN 14401: NEAR TAKE OUT AUX. WARN. MODULE
IN 14401: NAEHE ABGANG HAUPTSCHEINWERFER RH
IN 14401: NEAR TAKE OUT MAIN HEAD BEAM LAMP RH
IN 14401: NAEHE ABGANG HAUPTSCHEINWERFER LH
IN 14401: NEAR TAKE OUT MAIN HEAD BEAM LAMP LH
IN 14401: NAEHE ABGANG KENNZEICHENLEUCHTE
IN 14401: NEAR TAKE OUT LICENCE PLATE LAMP
IN 14401: NAEHE ABGANG BREMSLICHTSCHALTER
IN 14401: NEAR TAKE OUT STOP LIGHT SWITCH
IN 14401: NAEHE ABGANG LICHTSCHALTER
IN 14401: NEAR TAKE OUT LIGHT SWITCH
IN 14401: NAEHE ABGANG BREMSLICHTSCHALTER
IN 14401: NEAR TAKE OUT STOP LIGHT SWITCH
IN 14401: NAEHE ABGANG BLINKERSCHALTER
IN 14401: NEAR TAKE OUT FLASHER SWITCH
IN 14401: NAEHE ABGANG HEIZGEBLAESE SCHALTER
IN 14401: NEAR TAKE OUT HEATER BLOWER SWITCH
IN 14401: NAEHE ABGANG HAUPTSCHEINWERFER LH
IN 14401: NEAR TAKE OUT MAIN HEAD BEAM LAMP LH

FISCHE WARNANZEIGEN FÜR
HLAMPEN-ÜBERWACHUNG

SCORPIO '87

PLAN 27

Dezember 1986

EFF.: A/587524 JP
K87GG 14400 AA

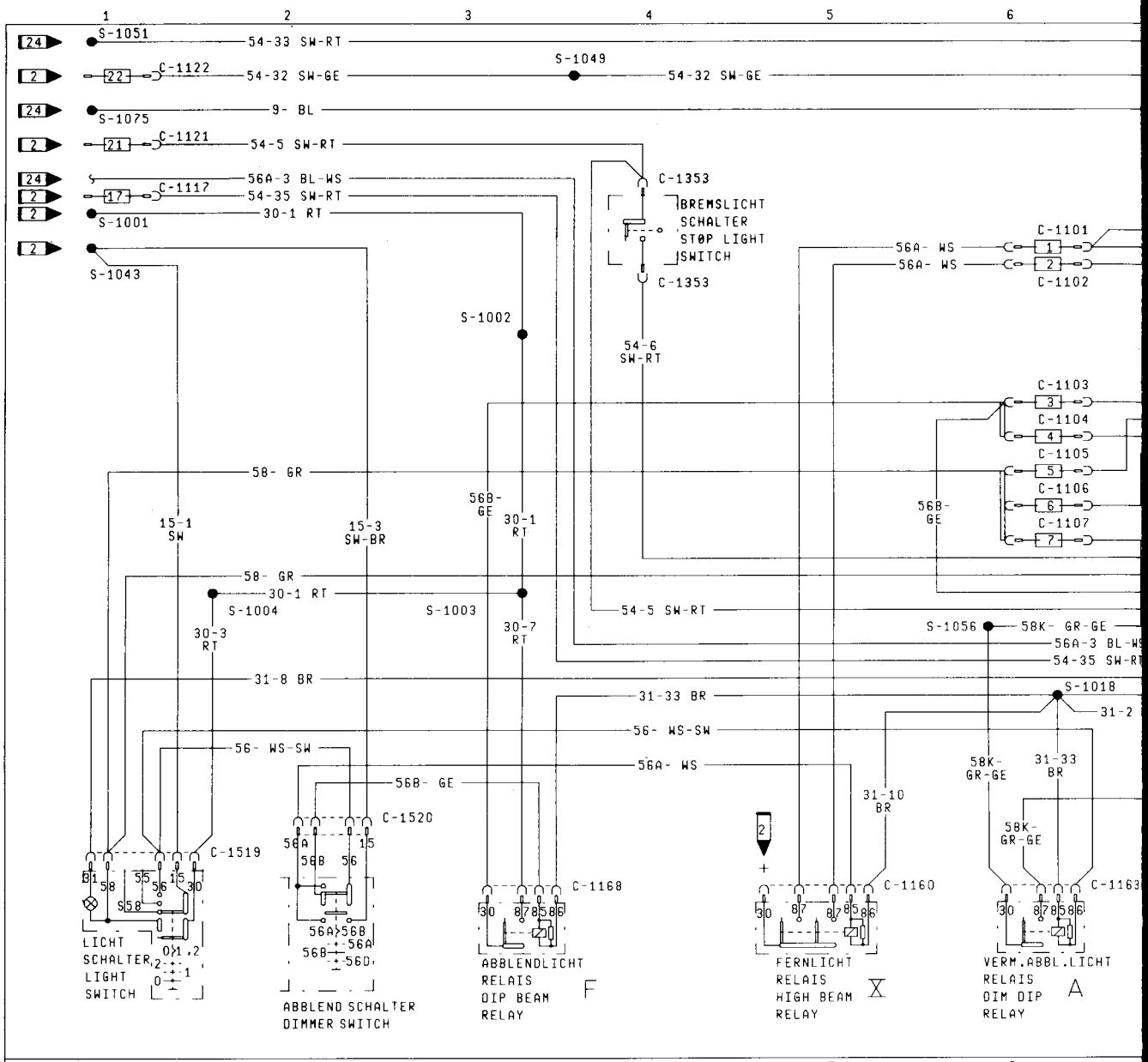

C-905

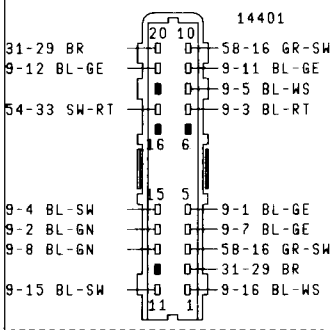

TUER SCHL.U.GLUEHL.FEHLER ANZ.
D00R AJAR A.BULB 0UTAGE GAUGE

C-906

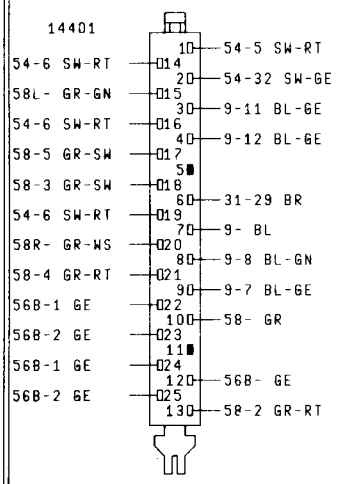

GLUEHL.UEBERW.M0DULE
BULB 0UTAGE M0DULE N1

C-1003

AN/T0 G-1003

14401	31-3 BR (31-5 BR)
14K011	31- SW
14K011	31-29 BR (31-29 BR)
19949	31-18 BR
5K762	SW
2C011	31-17 BR

C-1004

AN/T0 G-1004

14401	31-2 BR (31-4 BR)
	31-2 BR 31-12 BR
13K081	31-12 BR
13K197	31-50 BR

C-1005

AN/T0 G-1005

14401	31-1 BR
14401	31-29 BR
13R318	31-25 BR
14014	31- SW
19L540	31-13 BR 31-13 BR

C-1009

AN/T0 G-1009

14401	31-7 BR

C-1016

AN/T0 G-1016

14K011	31-49 BR
2C011	31-49+ 31-49 BR
14401	31-29 BR

C-1101

SICHERUNG
FUSE IN B0X 1

56A- 56A-1 WS 56A-3 BL-WS

RHD

56A- 56A-1 WS 56A-3 BL-WS

C-1102

SICHERUNG
FUSE IN B0X 2

56A- 56A-2 WS

RHD

56A- 56A-2 WS

C-1103

SICHERUNG
FUSE IN B0X 3

56B- 56B-1 GE (56B- GE)

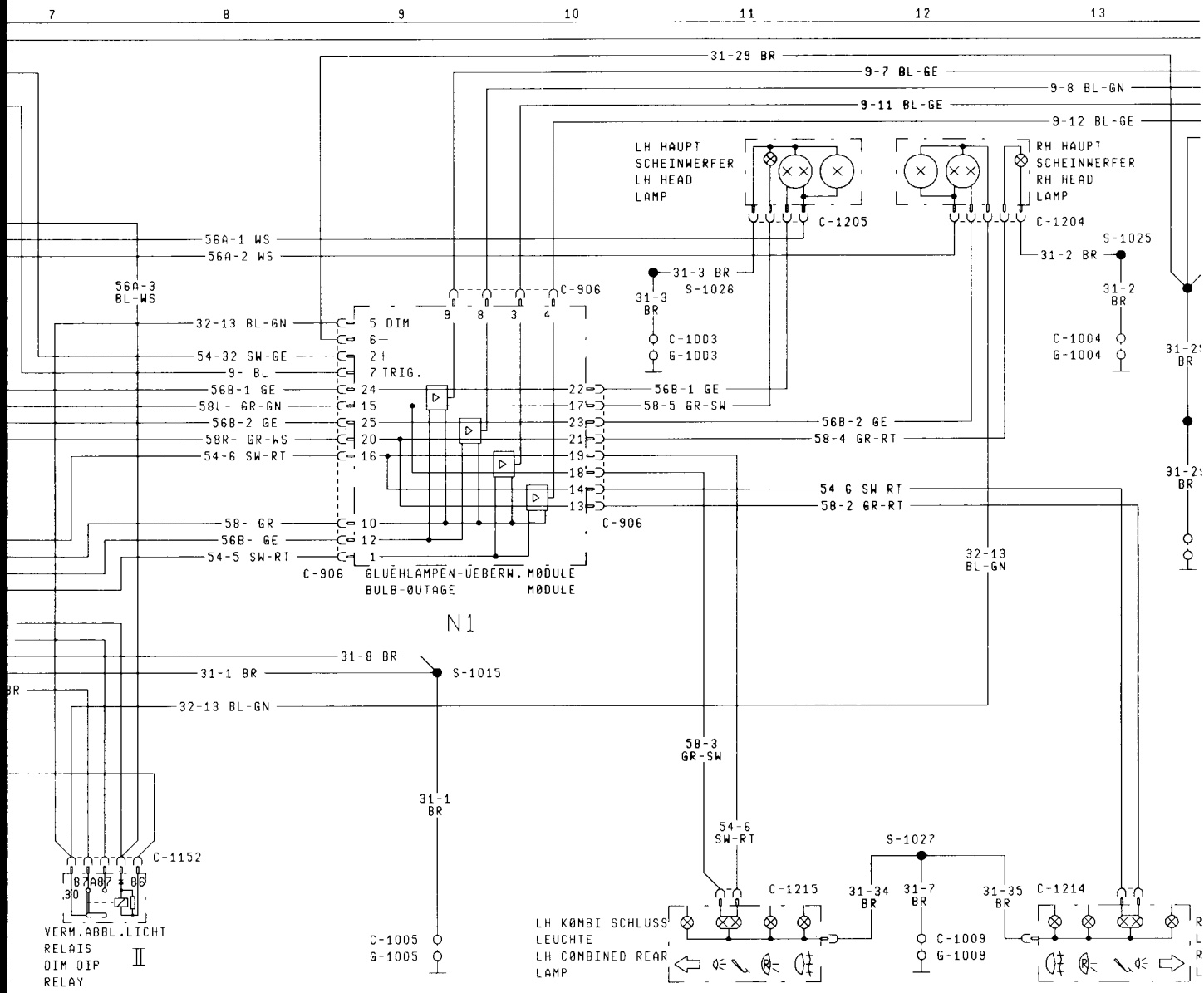

C-1104 — SICHERUNG FUSE IN BOX 4
56B- → 56B-2 GE (56B- GE)

C-1105 — SICHERUNG FUSE IN BOX 5
58- → 58L- GR-GN (58-5 GR-SW) (58-3 GR-SW)

C-1106 — SICHERUNG FUSE IN BOX 6
58- → 58R- GR-WS (58-4 GR-RT) (58-2 GR-RT)

C-1107 — SICHERUNG FUSE IN BOX 7
58- → 58K- GR-GE, 58-1 GR

C-1117 — SICHERUNG FUSE IN BOX 17
15- → 54-35 SW-RT, 54-35 SW-RT

C-1121 — SICHERUNG FUSE IN BOX 21
15- → 54-5 SW-RT

C-1122 — SICHERUNG FUSE IN BOX 22
15- → 54-32 SW-GE, 54-32 SW-GE

C-1152 — RELAIS RELAY IN BOX II
14401: 54-45 SW-RT, 31-15 BR, 54-18 SW-BL, 54-17 SW
14401: 58K- GR-GE, 56A-3 BL-WS, 56A-3 BL-WS, 54-35 SW-RT, 31-2 BR, 32-13 BL-GN, 32-13 BL-GN (RHD)

C-1160 — RELAIS RELAY IN BOX X
14401: 30-, 31-10 BR, 56A- WS, 56A- WS, 56A-3 BL-WS
14401: 30-, 31-10 BR, 31-27 BR, 56A- WS, 56A- WS, 56A- WS (RHD)

C-1163 — RELAIS RELAY IN BOX A
14401: 58- GR, 30-2 RT-BL, 56B-5 GE, 58-17 GR, 31-33 BR
14401: 56- WS-SW, 58K- GR-GE, 58K- GR-GE (RHD), 31-33 BR

C-1168 — RELAIS RELAY IN BOX F
14401: 31-33 BR, 30-7 RT, 56B- GE, 56B- GE

MASSE CODES

G-1003 NAEHE SCHEINWERFER FAHRERSEITE
NEAR PANEL HEADL.MOUNT.DRIVER SIDE
G-1004 NAEHE SCHEINWERFER BEIFAHRERSEITE
NEAR PANEL HEADL.MOUNT.PASSENGER SIDE
G-1005 A-SAEULE FAHRERSEITE
A-PILLAR DRIVER SIDE
G-1009 QUERTRAEGER HINTEN
CROSS MEMBER REAR
G-1016 A-SAEULE BEIFAHRERSEITE (ELEKTRONIK MASSE)
A-PILLAR PASSENGER SIDE (ELECTRONIC GND)

LÖTSTELLEN CODES

S-1001 IN 14401: NAEHE BATTERIE
IN 14401: NEAR BATTERY
S-1002 IN 14401: NAEHE BOX
IN 14401: NEAR BOX

LÖTST
S-100
S-100
S-101
S-101
S-102
S-102
S-102
S-102
S-102
S-104
S-104
S-105
S-105
S-107

GRA
GLÜ
– RI

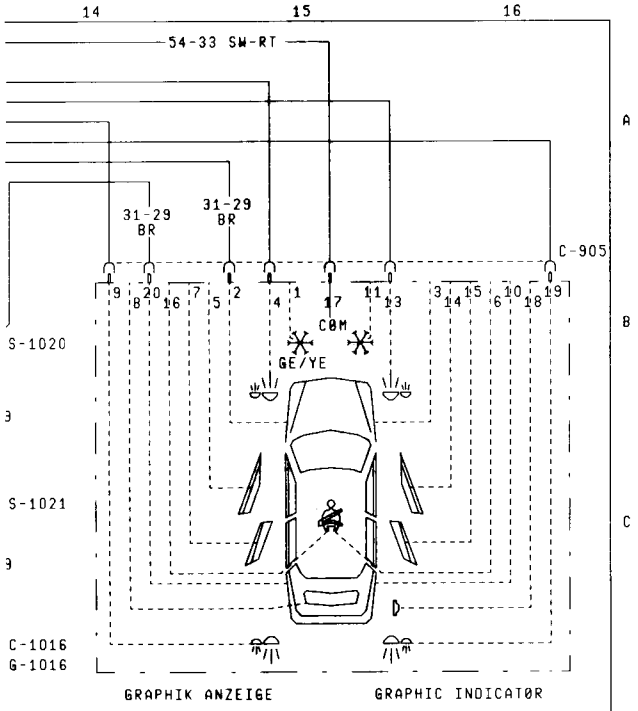

H K0MBI SCHLUSS
EUCHTE
H C0MBINED REAR
AMP

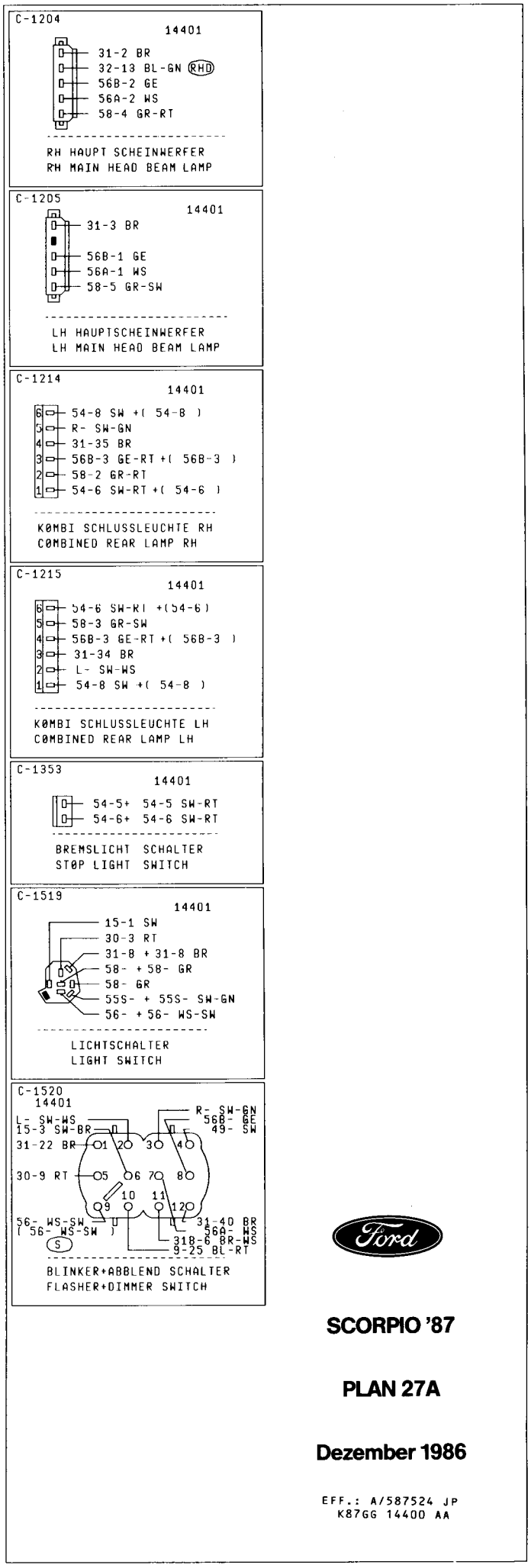

14 15 16

ELLEN CODES

3 IN 14401: NAEHE B0X
IN 14401: NEAR B0X
4 IN 14401: NAEHE ABGANG ZUENDSCHL0SS
IN 14401: NEAR TAKE 0UT IGNITI0N SWITCH
5 IN 14401: NAEHE ABGANG BREMSLICHTSCHALTER
IN 14401: NEAR TAKE 0UT ST0P LIGHT SWITCH
8 IN 14401: NAEHE B0X
IN 14401: NEAR B0X
0 IN 14401: NAEHE ABGANG LICHTSCHALTER
IN 14401: NEAR TAKE 0UT LIGHT SWITCH
1 IN 14401: NAEHE ABGANG WARNANZEIGE M0DUL
IN 14401: NEAR TAKE 0UT AUX. WARN. M0DULE
5 IN 14401: NAEHE ABGANG HAUPTSCHEINWERFER RH
IN 14401: NEAR TAKE 0UT MAIN HEAD BEAM LAMP RH
6 IN 14401: NAEHE ABGANG HAUPTSCHEINWERFER LH
IN 14401: NEAR TAKE 0UT MAIN HEAD BEAM LAMP LH
7 IN 14401: NAEHE ABGANG KENNZEICHENLEUCHTE
IN 14401: NEAR TAKE 0UT LICENCE PLATE LAMP
3 IN 14401: NAEHE ABGANG BREMSLICHTSCHALTER
IN 14401: NEAR TAKE 0UT ST0P LIGHT SWITCH
9 IN 14401: NAEHE ABGANG BREMSLICHTSCHALTER
IN 14401: NEAR TAKE 0UT ST0P LIGHT SWITCH
1 IN 14401: NAEHE ABGANG BLINKERSCHALTER
IN 14401: NEAR TAKE 0UT FLASHER SWITCH
6 IN 14401: NAEHE ABGANG LICHTSCHALTER
IN 14401: NEAR TAKE 0UT LIGHT SWITCH
5 IN 14401: NAEHE ABGANG HEIZGEBLAESE SCHALTER
IN 14401: NEAR TAKE 0UT HEATER BL0WER SWITCH

AFISCHE WARNANZEIGEN FÜR
JHLAMPEN-ÜBERWACHUNG
ECHTSLENKER

SCORPIO '87

PLAN 27A

Dezember 1986

EFF.: A/587524 JP
K87GG 14400 AA

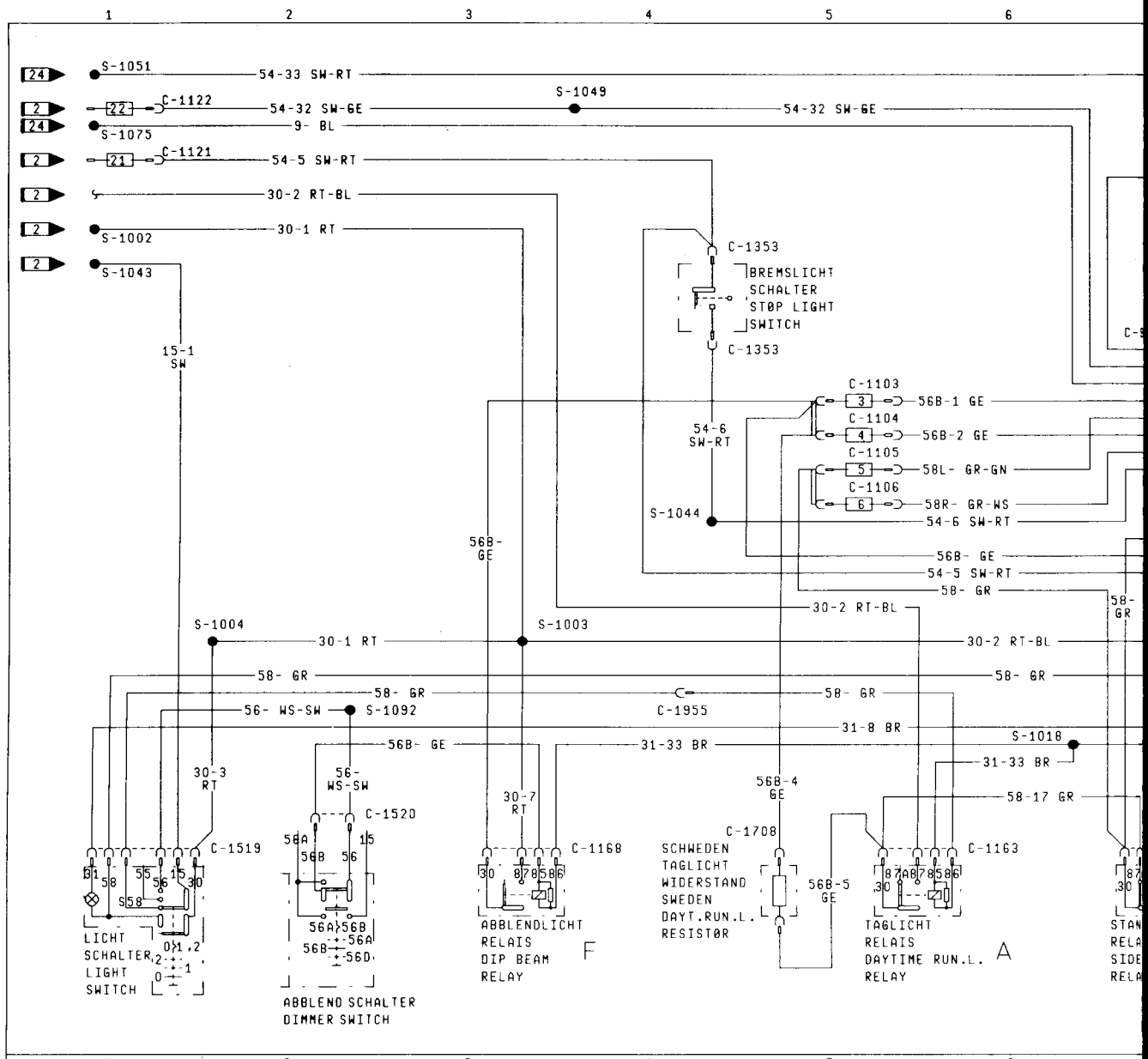
S-1051
54-33 SW-RT
C-1122
54-32 SW-GE
S-1049
54-32 SW-GE
S-1075
9- BL
C-1121
54-5 SW-RT
30-2 RT-BL
S-1002
30-1 RT
S-1043
C-1353
BREMSLICHT SCHALTER
STØP LIGHT SWITCH
C-1353
15-1 SW
C-1103
56B-1 GE
C-1104
56B-2 GE
54-6 SW-RT
C-1105
58L- GR-GN
C-1106
58R- GR-WS
S-1044
54-6 SW-RT
56B- GE
56B- GE
54-5 SW-RT
58- GR
30-2 RT-BL
58- GR
S-1004
30-1 RT
S-1003
30-2 RT-BL
58- GR
58- GR
58- GR
58- GR
56- WS-SW
S-1092
C-1955
31-8 BR
56B- GE
31-33 BR
S-1018
31-33 BR
58-17 GR
30-3 RT
56- WS-SW
C-1520
C-1519
30-7 RT
C-1168
56B-4 GE
C-1708
SCHWEDEN TAGLICHT WIDERSTAND SWEDEN DAYT.RUN.L. RESISTØR
56B-5 GE
C-1163
LICHT SCHALTER LIGHT SWITCH
ABBLEND SCHALTER DIMMER SWITCH
ABBLENDLICHT RELAIS DIP BEAM RELAY
F
TAGLICHT RELAIS DAYTIME RUN.L. RELAY
A

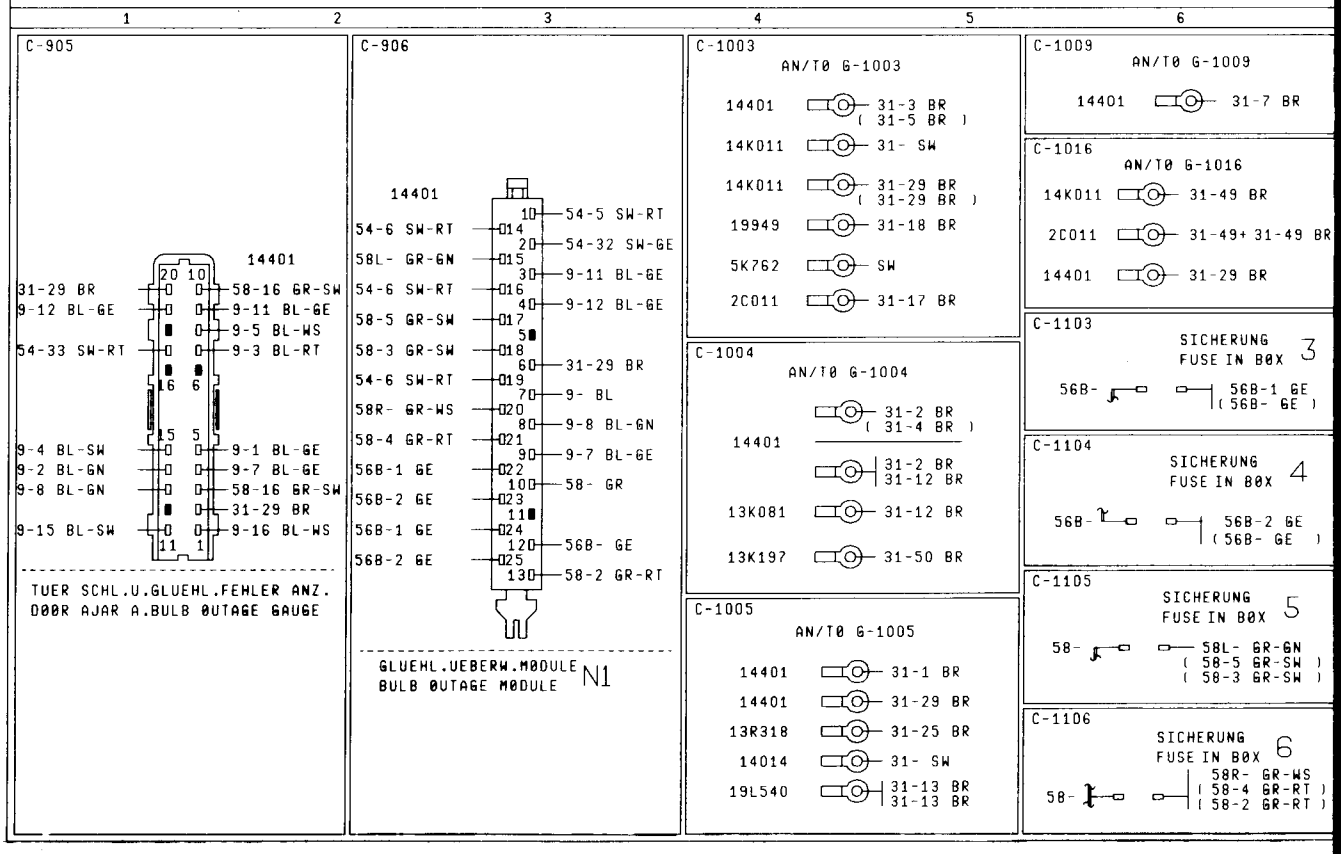
C-905
14401
31-29 BR
9-12 BL-GE
54-33 SW-RT
58-16 GR-SW
9-11 BL-GE
9-5 BL-WS
9-3 BL-RT
9-4 BL-SW
9-2 BL-GN
9-8 BL-GN
9-1 BL-GE
9-7 BL-GE
58-16 GR-SW
31-29 BR
9-15 BL-SW
9-16 BL-WS
TUER SCHL.U.GLUEHL.FEHLER ANZ.
DØØR AJAR A.BULB ØUTAGE GAUGE
C-906
14401
54-6 SW-RT
58L- GR-GN
54-6 SW-RT
58-5 GR-SW
58-3 GR-SW
54-6 SW-RT
58R- GR-WS
58-4 GR-RT
56B-1 GE
56B-2 GE
56B-1 GE
56B-2 GE
54-5 SW-RT
54-32 SW-GE
9-11 BL-GE
9-12 BL-GE
31-29 BR
9- BL
9-8 BL-GN
9-7 BL-GE
58- GR
56B- GE
58-2 GR-RT
GLUEHL.UEBERW.MØDULE
BULB ØUTAGE MØDULE
N1
C-1003
AN/TØ G-1003
14401
31-3 BR
(31-5 BR)
14K011
31- SW
14K011
31-29 BR
(31-29 BR)
19949
31-18 BR
5K762
SW
2C011
31-17 BR
C-1004
AN/TØ G-1004
14401
31-2 BR
(31-4 BR)
31-2 BR
31-12 BR
13K081
31-12 BR
13K197
31-50 BR
C-1005
AN/TØ G-1005
14401
31-1 BR
14401
31-29 BR
13R318
31-25 BR
14014
31- SW
19L540
31-13 BR
31-13 BR
C-1009
AN/TØ G-1009
14401
31-7 BR
C-1016
AN/TØ G-1016
14K011
31-49 BR
2C011
31-49+ 31-49 BR
14401
31-29 BR
C-1103
SICHERUNG
FUSE IN BØX 3
56B-
56B-1 GE
(56B- GE)
C-1104
SICHERUNG
FUSE IN BØX 4
56B-
56B-2 GE
(56B- GE)
C-1105
SICHERUNG
FUSE IN BØX 5
58-
58L- GR-GN
(58-5 GR-SW)
(58-3 GR-SW)
C-1106
SICHERUNG
FUSE IN BØX 6
58-
58R- GR-WS
(58-4 GR-RT)
(58-2 GR-RT)

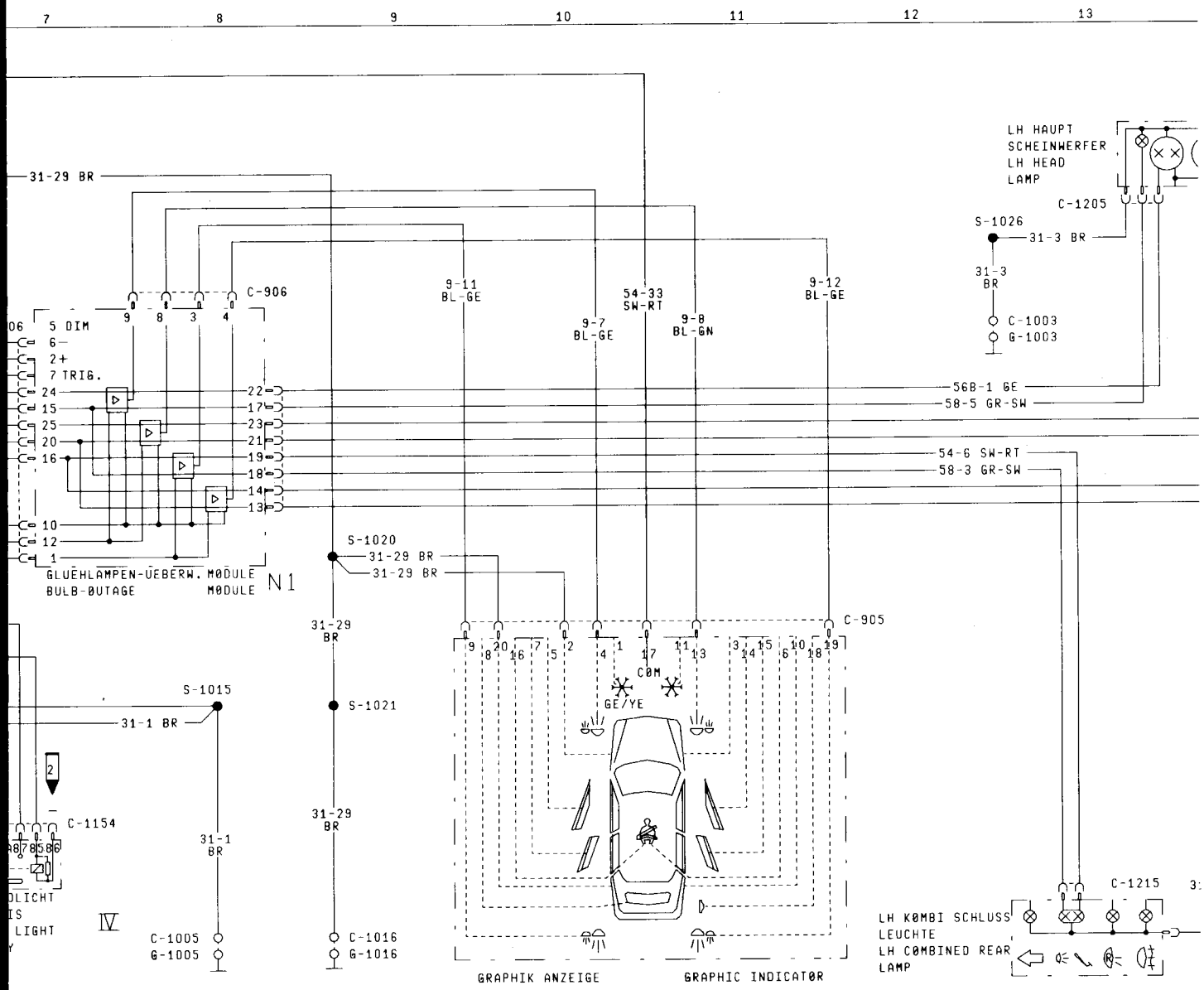

C-1121

SICHERUNG
FUSE IN BOX 21

15- 54-5 SW-RT

C-1122

SICHERUNG
FUSE IN BOX 22

15- 54-32 SW-GE
54-32 SW-GE

C-1154

14401

RELAIS
RELAY
IN BOX
IV

31-
30-2 RT-BL
58-17 GR
58- + 58- GR
58- GR

C-1163

14401

58- GR
30-2 RT-BL
56B-5 GE
58-17 GR
31-33 BR

RELAIS
RELAY
IN BOX
A

14401

56- WS-SW
58K- GR-GE
58K- GR-GE
31-33 BR
RHD

C-1168

14401

RELAIS
RELAY
IN BOX
F

31-33 BR
30-7 RT
56B- GE
56B- GE

C-1204

14401

31-2 BR
32-13 BL-GN RHD
56B-2 GE
56A-2 WS
58-4 GR-RT

RH HAUPT SCHEINWERFER
RH MAIN HEAD BEAM LAMP

C-1205

14401

31-3 BR
56B-1 GE
56A-1 WS
58-5 GR-SW

LH HAUPTSCHEINWERFER
LH MAIN HEAD BEAM LAMP

C-1214

14401

6 54-8 SW +(54-8)
5 R- SW-GN
4 31-35 BR
3 56B-3 GE-RT +(56B-3)
2 58-2 GR-RT
1 54-6 SW-RT +(54-6)

KOMBI SCHLUSSLEUCHTE RH
COMBINED REAR LAMP RH

C-1215

14401

6 54-6 SW-RT +(54-6)
5 58-3 GR-SW
4 56B-3 GE-RT +(56B-3)
3 31-34 BR
2 L- SW-WS
1 54-8 SW +(54-8)

KOMBI SCHLUSSLEUCHTE LH
COMBINED REAR LAMP LH

MASSE CODES

G-1003 NAEHE SCHEINWERFER FAHRERSEITE
NEAR PANEL HEADL.MOUNT.DRIVER SIDE
G-1004 NAEHE SCHEINWERFER BEIFAHRERSEITE
NEAR PANEL HEADL.MOUNT.PASSENGER SIDE
G-1005 A-SAEULE FAHRERSEITE
A-PILLAR DRIVER SIDE
G-1009 QUERTRAEGER HINTEN
CROSS MEMBER REAR
G-1016 A-SAEULE BEIFAHRERSEITE (ELEKTRONIK MASSE)
A-PILLAR PASSENGER SIDE (ELECTRONIC GND)

LOTSTELLEN CODES

S-1002 IN 14401: NAEHE BOX
IN 14401: NEAR BOX
S-1003 IN 14401: NAEHE BOX
IN 14401: NEAR BOX

LOTSTE
S-1004
S-1015
S-1018
S-1020
S-1021
S-1025
S-1026
S-1027
S-1043
S-1044
S-1049
S-1051
S-1075
S-1092

GRA
GLÜ
– SC

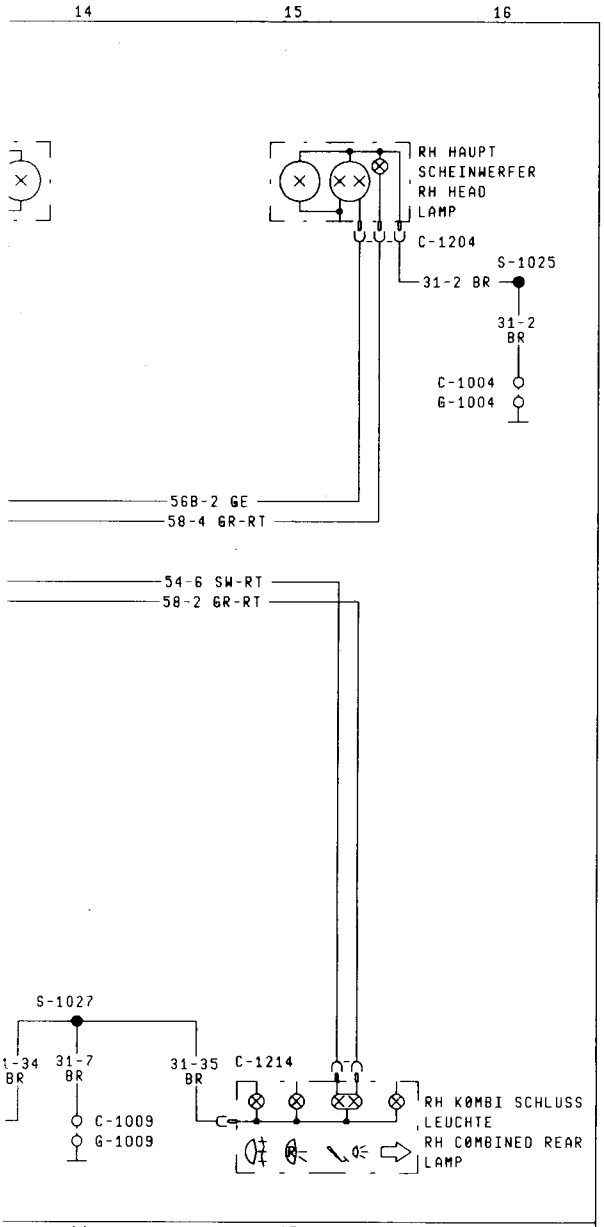

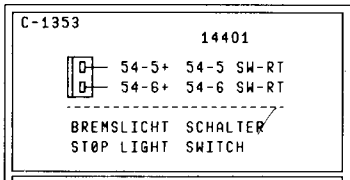

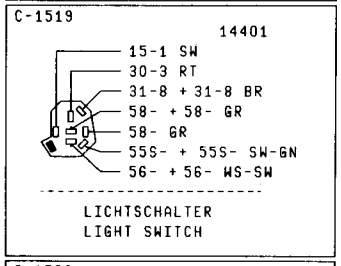

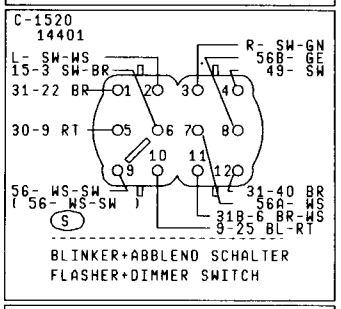

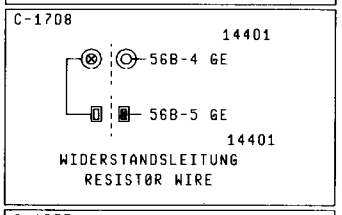

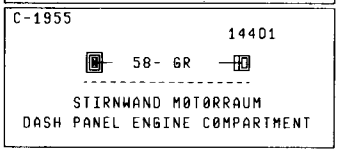

LLEN CODES

IN 14401: NAEHE ABGANG ZUENDSCHLOSS
IN 14401: NEAR TAKE OUT IGNITION SWITCH
IN 14401: NAEHE ABGANG BREMSLICHTSCHALTER
IN 14401: NEAR TAKE OUT STOP LIGHT SWITCH
IN 14401: NAEHE BOX
IN 14401: NEAR BOX
IN 14401: NAEHE ABGANG LICHTSCHALTER
IN 14401: NEAR TAKE OUT LIGHT SWITCH
IN 14401: NAEHE ABGANG WARNANZEIGE MODUL
IN 14401: NEAR TAKE OUT AUX. WARN. MODULE
IN 14401: NAEHE ABGANG HAUPTSCHEINWERFER RH
IN 14401: NEAR TAKE OUT MAIN HEAD BEAM LAMP RH
IN 14401: NAEHE ABGANG HAUPTSCHEINWERFER LH
IN 14401: NEAR TAKE OUT MAIN HEAD BEAM LAMP LH
IN 14401: NAEHE ABGANG KENNZEICHENLEUCHTE
IN 14401: NEAR TAKE OUT LICENCE PLATE LAMP
IN 14401: NAEHE ABGANG BREMSLICHTSCHALTER
IN 14401: NEAR TAKE OUT STOP LIGHT SWITCH
IN 14401: NAEHE ABGANG LICHTSCHALTER
IN 14401: NEAR TAKE OUT LIGHT SWITCH
IN 14401: NAEHE ABGANG BREMSLICHTSCHALTER
IN 14401: NEAR TAKE OUT STOP LIGHT SWITCH
IN 14401: NAEHE ABGANG BLINKERSCHALTER
IN 14401: NEAR TAKE OUT FLASHER SWITCH
IN 14401: NAEHE ABGANG HEIZGEBLAESE SCHALTER
IN 14401: NEAR TAKE OUT HEATER BLOWER SWITCH
IN 14401: NAEHE ABGANG BREMSLICHTSCHALTER
IN 14401: NEAR TAKE OUT STOP LIGHT SWITCH

FISCHE WARNANZEIGEN FÜR HLAMPEN-ÜBERWACHUNG HWEDEN

SCORPIO '87

PLAN 27B

Dezember 1986

EFF.: A/587524 JP
K87GG 14400 AA

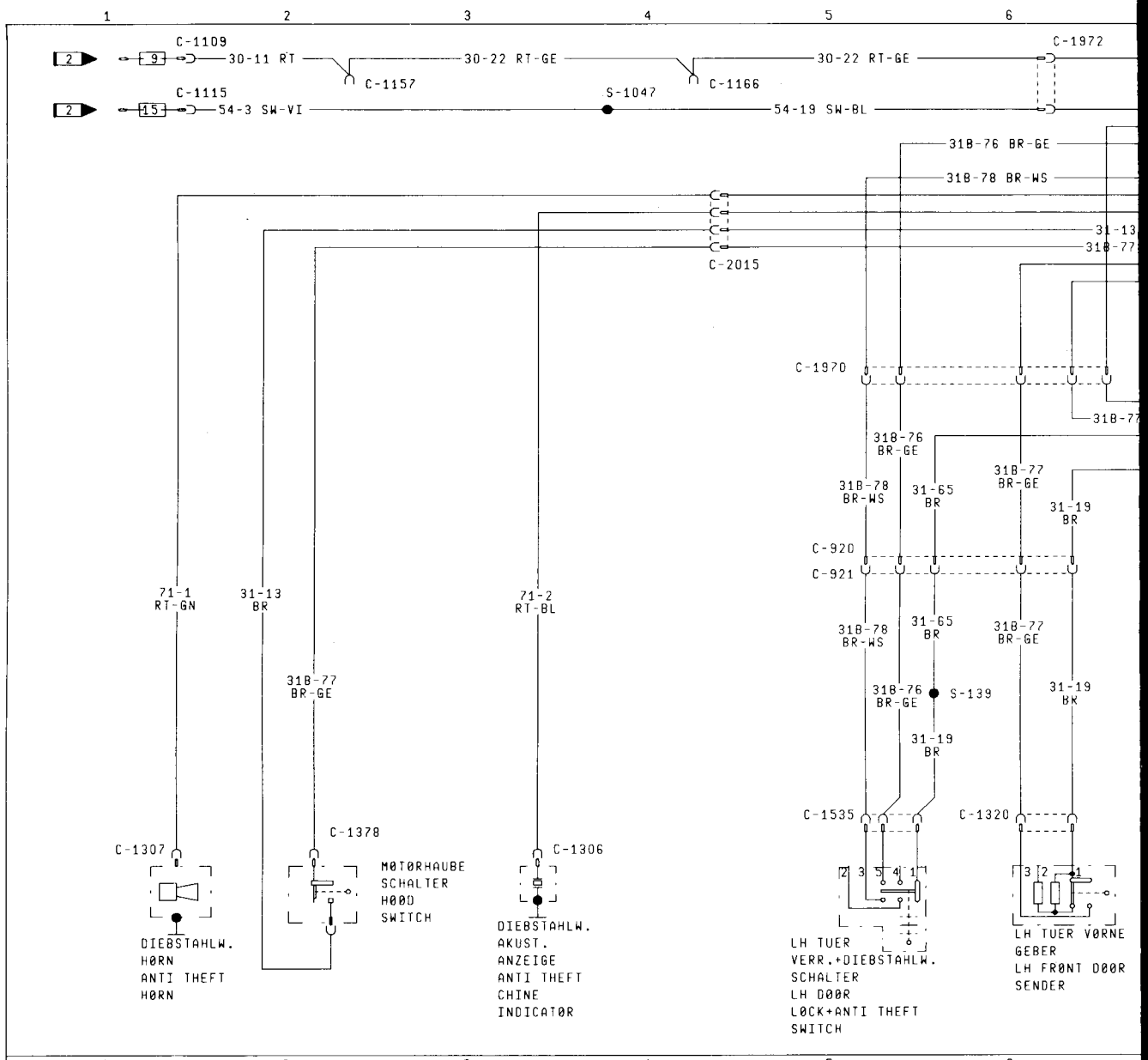
C-1109
30-11 RT
30-22 RT-GE
C-1157
C-1166
30-22 RT-GE
C-1972
C-1115
54-3 SW-VI
S-1047
54-19 SW-BL
31B-76 BR-GE
31B-78 BR-WS
C-2015
C-1970
31B-76 BR-GE
31B-78 BR-WS
31-65 BR
31B-77 BR-GE
31-19 BR
C-920
C-921
71-1 RT-GN
31-13 BR
71-2 RT-BL
31B-78 BR-WS
31-65 BR
31B-77 BR-GE
31B-77 BR-GE
31B-76 BR-GE
S-139
31-19 BR
31-19 BR
C-1535
C-1320
C-1307
C-1378
C-1306
MOTORHAUBE SCHALTER HOOD SWITCH
DIEBSTAHLW. HORN ANTI THEFT HORN
DIEBSTAHLW. AKUST. ANZEIGE ANTI THEFT CHINE INDICATOR
LH TUER VERR.+DIEBSTAHLW. SCHALTER LH DOOR LOCK+ANTI THEFT SWITCH
LH TUER VORNE GEBER LH FRONT DOOR SENDER

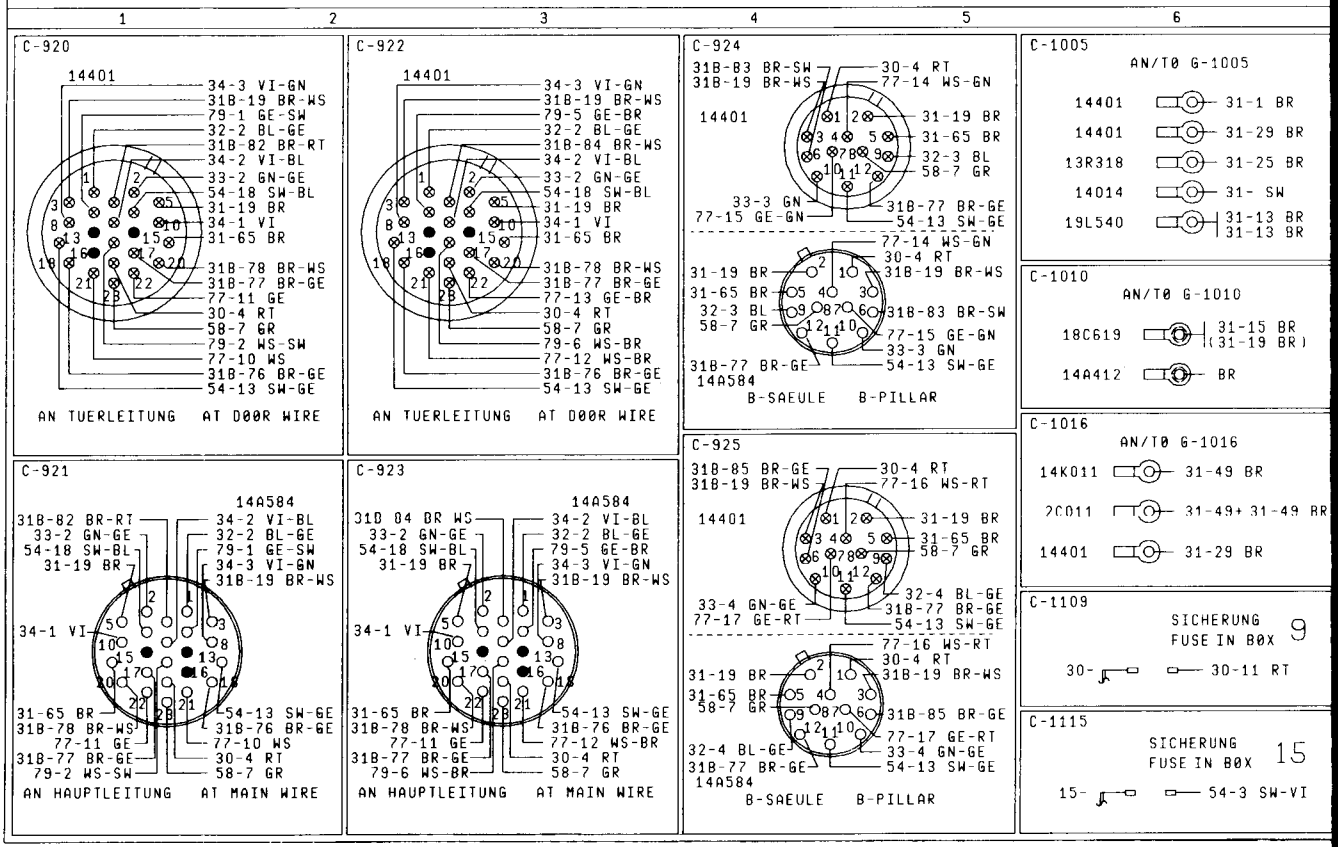
C-920
14401
34-3 VI-GN
31B-19 BR-WS
79-1 GE-SW
32-2 BL-GE
31B-82 BR-RT
34-2 VI-BL
33-2 GN-GE
54-18 SW-BL
31-19 BR
34-1 VI
31-65 BR
31B-78 BR-WS
31B-77 BR-GE
77-11 GE
30-4 RT
58-7 GR
79-2 WS-SW
77-10 WS
31B-76 BR-GE
54-13 SW-GE
AN TUERLEITUNG AT DOOR WIRE
C-922
14401
34-3 VI-GN
31B-19 BR-WS
79-5 GE-BR
32-2 BL-GE
31B-84 BR-WS
34-2 VI-BL
33-2 GN-GE
54-18 SW-BL
31-19 BR
34-1 VI
31-65 BR
31B-78 BR-WS
31B-77 BR-GE
77-13 GE-BR
30-4 RT
58-7 GR
79-6 WS-BR
77-12 WS-BR
31B-76 BR-GE
54-13 SW-GE
AN TUERLEITUNG AT DOOR WIRE
C-924
31B-83 BR-SW
31B-19 BR-WS
30-4 RT
77-14 WS-GN
14401
31-19 BR
31-65 BR
32-3 BL
58-7 GR
33-3 GN
77-15 GE-GN
31B-77 BR-GE
54-13 SW-GE
77-14 WS-GN
30-4 RT
31-19 BR
31B-19 BR-WS
31-65 BR
32-3 BL
58-7 GR
31B-83 BR-SW
77-15 GE-GN
33-3 GN
31B-77 BR-GE
54-13 SW-GE
14A584
B-SAEULE B-PILLAR
C-1005
AN/TO G-1005
14401 31-1 BR
14401 31-29 BR
13R318 31-25 BR
14014 31- SW
19L540 31-13 BR 31-13 BR
C-1010
AN/TO G-1010
18C619 31-15 BR (31-19 BR)
14A412 BR
C-1016
AN/TO G-1016
14K011 31-49 BR
2C011 31-49+ 31-49 BR
14401 31-29 BR
C-1109
SICHERUNG FUSE IN BOX 9
30- 30-11 RT
C-1115
SICHERUNG FUSE IN BOX 15
15- 54-3 SW-VI
C-921
14A584
31B-82 BR-RT
33-2 GN-GE
54-18 SW-BL
31-19 BR
34-2 VI-BL
32-2 BL-GE
79-1 GE-SW
34-3 VI-GN
31B-19 BR-WS
34-1 VI
31-65 BR
31B-78 BR-WS
77-11 GE
31B-77 BR-GE
79-2 WS-SW
54-13 SW-GE
31B-76 BR-GE
77-10 WS
30-4 RT
58-7 GR
AN HAUPTLEITUNG AT MAIN WIRE
C-923
14A584
31B 84 BR WS
33-2 GN-GE
54-18 SW-BL
31-19 BR
34-2 VI-BL
32-2 BL-GE
79-5 GE-BR
34-3 VI-GN
31B-19 BR-WS
34-1 VI
31-65 BR
31B-78 BR-WS
77-11 GE
31B-77 BR-GE
79-6 WS-BR
54-13 SW-GE
31B-76 BR-GE
77-12 WS-BR
30-4 RT
58-7 GR
AN HAUPTLEITUNG AT MAIN WIRE
C-925
31B-85 BR-GE
31B-19 BR-WS
30-4 RT
77-16 WS-RT
14401
31-19 BR
31-65 BR
58-7 GR
33-4 GN-GE
77-17 GE-RT
32-4 BL-GE
31B-77 BR-GE
54-13 SW-GE
77-16 WS-RT
30-4 RT
31-19 BR
31B-19 BR-WS
31-65 BR
58-7 GR
31B-85 BR-GE
77-17 GE-RT
32-4 BL-GE
33-4 GN-GE
31B-77 BR-GE
54-13 SW-GE
14A584
B-SAEULE B-PILLAR

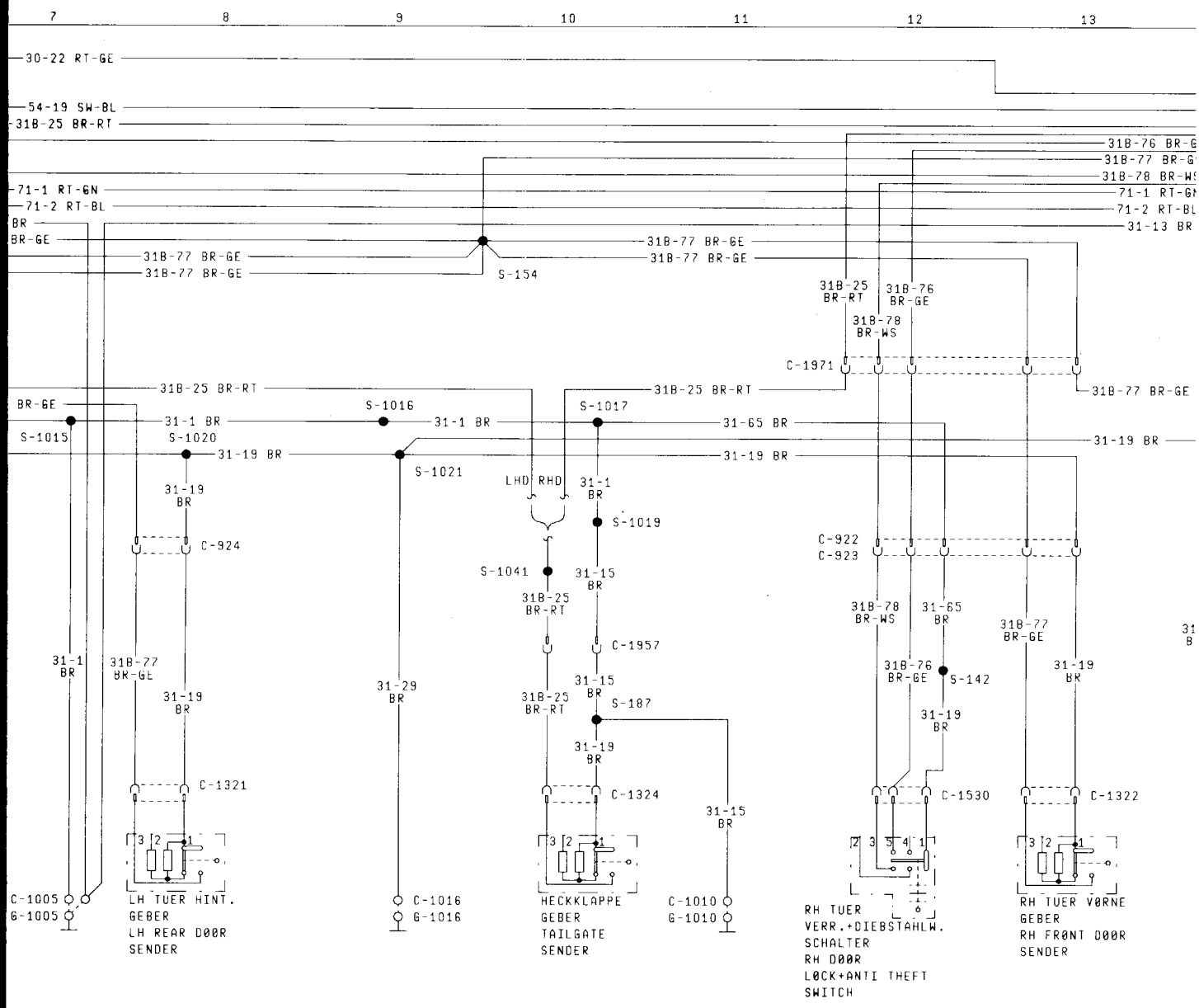
7 8 9 10 11 12 13
30-22 RT-GE
54-19 SW-BL
31B-25 BR-RT
71-1 RT-GN
71-2 RT-BL
BR
BR-GE
31B-77 BR-GE
31B-76 BR-GE
31B-78 BR-WS
31-13 BR
S-154
C-1971
S-1016
S-1017
S-1015
S-1020
S-1021
S-1019
S-1041
S-142
S-187
31-1 BR
31-19 BR
31-65 BR
31-29 BR
31-15 BR
LHD RHD
C-924
C-1321
C-1957
C-1324
C-922
C-923
C-1530
C-1322
C-1005
G-1005
C-1016
G-1016
C-1010
G-1010
LH TUER HINT.
GEBER
LH REAR DØØR
SENDER
HECKKLAPPE
GEBER
TAILGATE
SENDER
RH TUER
VERR.+DIEBSTAHLW.
SCHALTER
RH DØØR
LØCK+ANTI THEFT
SWITCH
RH TUER VØRNE
GEBER
RH FRØNT DØØR
SENDER

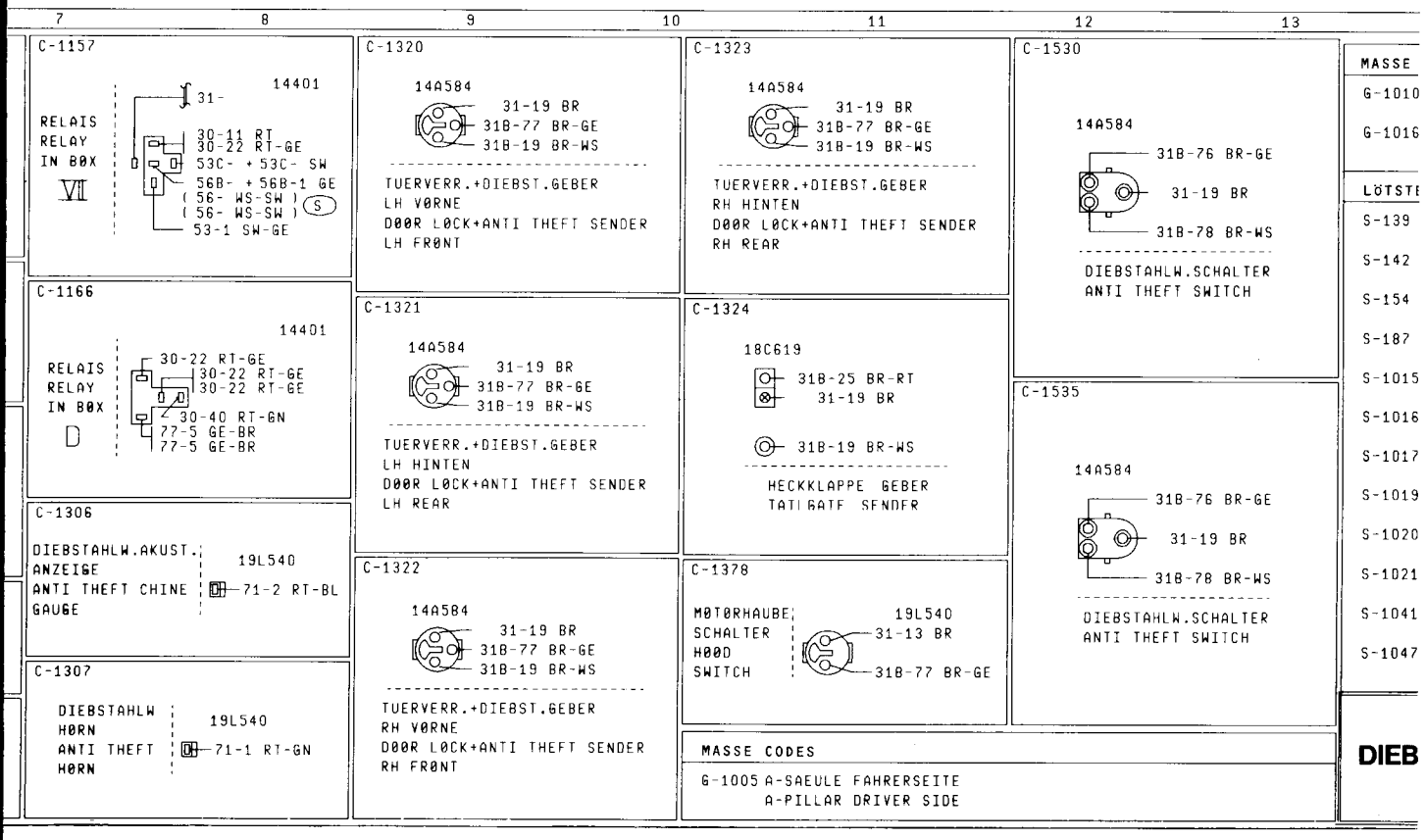
7 8 9 10 11 12 13
C-1157
RELAIS
RELAY
IN BØX
VI
14401
31-
30-11 RT
30-22 RT-GE
53C- + 53C- SW
56B- + 56B-1 GE
(56- WS-SW)
(56- WS-SW)
53-1 SW-GE
C-1166
RELAIS
RELAY
IN BØX
D
14401
30-22 RT-GE
30-22 RT-GE
30-22 RT-GE
30-40 RT-GN
77-5 GE-BR
77-5 GE-BR
C-1306
DIEBSTAHLW.AKUST.
ANZEIGE
ANTI THEFT CHINE
GAUGE
19L540
71-2 RT-BL
C-1307
DIEBSTAHLW
HØRN
ANTI THEFT
HØRN
19L540
71-1 RT-GN
C-1320
14A584
31-19 BR
31B-77 BR-GE
31B-19 BR-WS
TUERVERR.+DIEBST.GEBER
LH VØRNE
DØØR LØCK+ANTI THEFT SENDER
LH FRØNT
C-1321
14A584
31-19 BR
31B-77 BR-GE
31B-19 BR-WS
TUERVERR.+DIEBST.GEBER
LH HINTEN
DØØR LØCK+ANTI THEFT SENDER
LH REAR
C-1322
14A584
31-19 BR
31B-77 BR-GE
31B-19 BR-WS
TUERVERR.+DIEBST.GEBER
RH VØRNE
DØØR LØCK+ANTI THEFT SENDER
RH FRØNT
C-1323
14A584
31-19 BR
31B-77 BR-GE
31B-19 BR-WS
TUERVERR.+DIEBST.GEBER
RH HINTEN
DØØR LØCK+ANTI THEFT SENDER
RH REAR
C-1324
18C619
31B-25 BR-RT
31-19 BR
31B-19 BR-WS
HECKKLAPPE GEBER
TAILGATE SENDER
C-1378
MØTØRHAUBE
SCHALTER
HØØD
SWITCH
19L540
31-13 BR
31B-77 BR-GE
C-1530
14A584
31B-76 BR-GE
31-19 BR
31B-78 BR-WS
DIEBSTAHLW.SCHALTER
ANTI THEFT SWITCH
C-1535
14A584
31B-76 BR-GE
31-19 BR
31B-78 BR-WS
DIEBSTAHLW.SCHALTER
ANTI THEFT SWITCH
MASSE
G-1010
G-1016
LÖTSTE
S-139
S-142
S-154
S-187
S-1015
S-1016
S-1017
S-1019
S-1020
S-1021
S-1041
S-1047
MASSE CODES
G-1005 A-SAEULE FAHRERSEITE
A-PILLAR DRIVER SIDE
DIEB

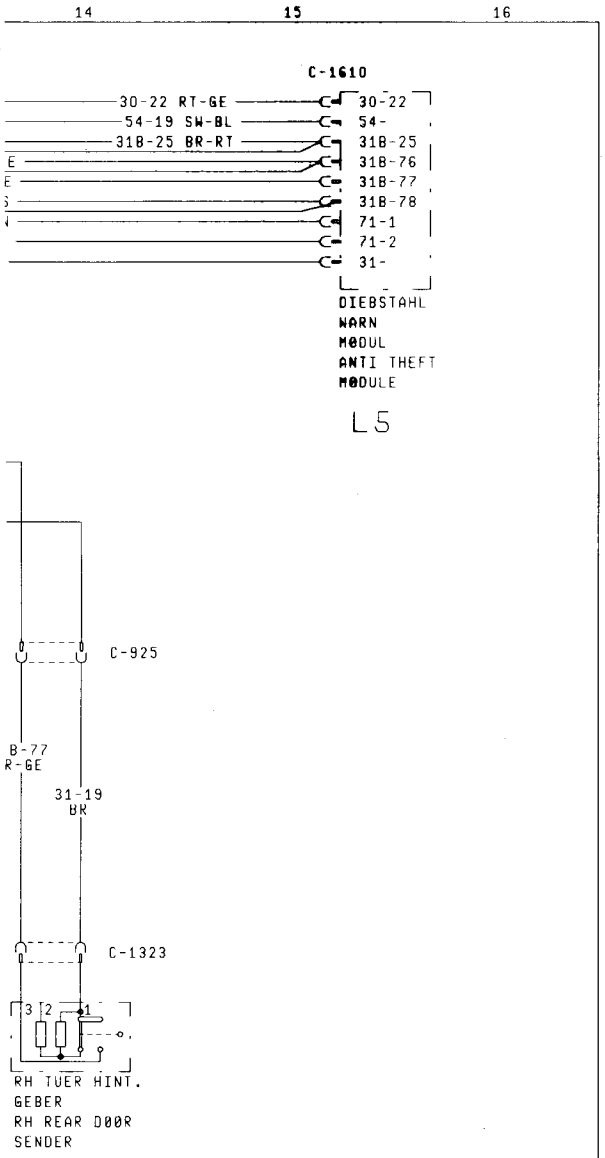

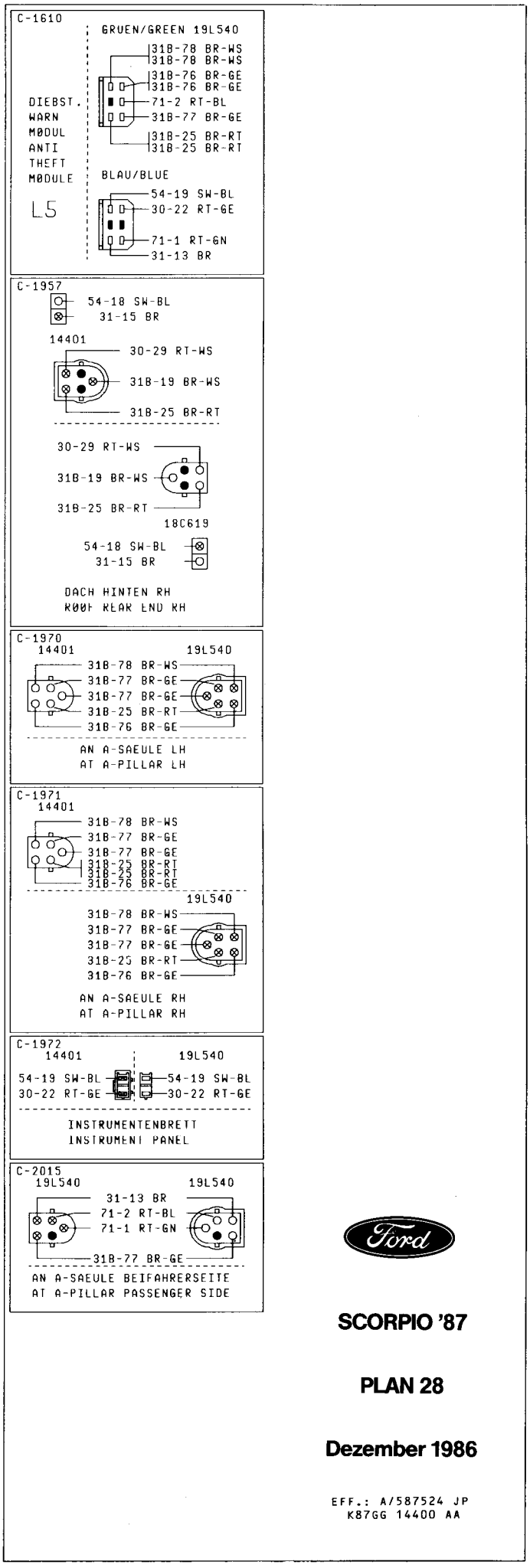

14 15 16

CODES

HECKKLAPPE
TAILGATE
A-SAEULE BEIFAHRERSEITE (ELEKTRONIK MASSE)
A-PILLAR PASSENGER SIDE (ELECTRONIC GND)

ELLEN CODES

IN 14A584: NAEHE ANSCHLUSS HAUPTLEITUNG
IN 14A584: NEAR CONNECTION MAIN WIRE
IN 14A584: NAEHE ANSCHLUSS HAUPTLEITUNG
IN 14A584: NEAR CONNECTION MAIN WIRE
IN 19L540: NAEHE ABGANG DIEBST. WARN MODUL
IN 19L540: NEAR TAKE OUT ANTI THEFT MODULE
IN 18C619: NAEHE ABGANG TUERSCHLOSS
IN 18C619: NEAR TAKE OUT DOOR LOCKSWITCH
IN 14401: NAEHE ABGANG BREMSLICHTSCHALTER
IN 14401: NEAR TAKE OUT STOP LIGHT SWITCH
IN 14401: NAEHE ABGANG BLINKERSCHALTER
IN 14401: NEAR TAKE OUT FLASHER SWITCH
IN 14401: NAEHE ABGANG MOTORRAUMLTG.
IN 14401: NEAR TAKE OUT ENGINE COMPT.WIRE
IN 14401: NAEHE ABGANG INNENLEUCHTE
IN 14401: NEAR TAKE OUT INTERIOR LAMP
IN 14401: NAEHE ABGANG LICHTSCHALTER
IN 14401: NEAR TAKE OUT LIGHT SWITCH
IN 14401: NAEHE ABGANG WARNANZEIGE MODUL
IN 14401: NEAR TAKE OUT AUX. WARN. MODULE
IN 14401: NAEHE BOX
IN 14401: NEAR BOX
IN 14401: NAEHE BOX
IN 14401: NEAR BOX

STAHL-WARNANLAGE

SCORPIO '87

PLAN 28

Dezember 1986

EFF.: A/587524 JP
K87GG 14400 AA

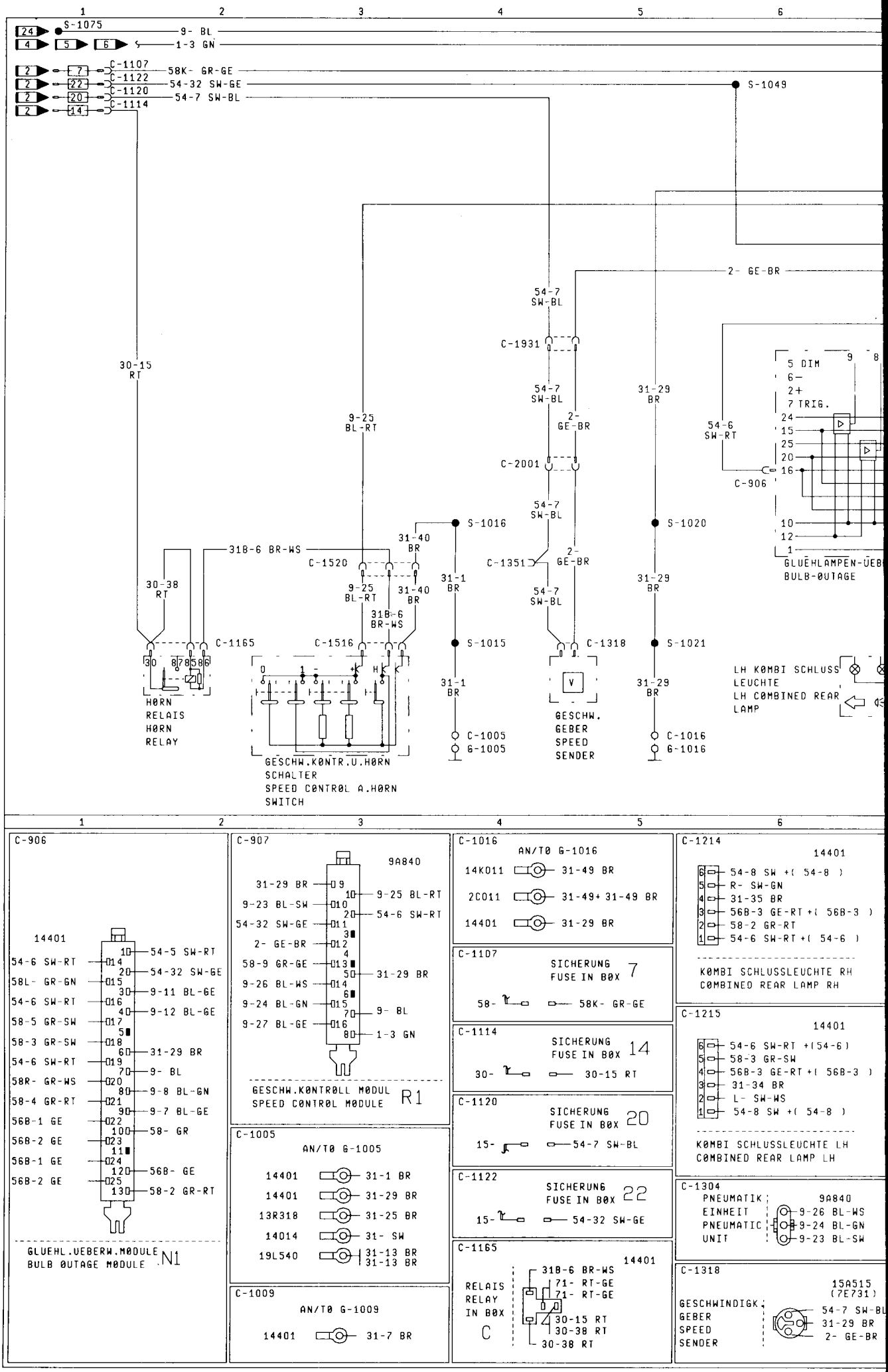
S-1075
9- BL
1-3 GN
C-1107
C-1122
C-1120
C-1114
58K- GR-GE
54-32 SW-GE
54-7 SW-BL
S-1049
2- GE-BR
54-7 SW-BL
C-1931
30-15 RT
9-25 BL-RT
31-29 BR
54-6 SW-RT
C-2001
C-906
5 DIM
6-
2+
7 TRIG.
GLUEHLAMPEN-UEB
BULB-0UTAGE
S-1016
S-1020
31-40 BR
31B-6 BR-WS
C-1520
C-1351
31-1 BR
30-38 RT
C-1165
C-1516
S-1015
C-1318
S-1021
HØRN RELAIS
HØRN RELAY
GESCHW.KØNTR.U.HØRN SCHALTER
SPEED CØNTRØL A.HØRN SWITCH
C-1005
G-1005
GESCHW. GEBER
SPEED SENDER
C-1016
G-1016
LH KØMBI SCHLUSS LEUCHTE
LH CØMBINED REAR LAMP
C-906
14401
54-6 SW-RT
58L- GR-GN
54-6 SW-RT
58-5 GR-SW
58-3 GR-SW
54-6 SW-RT
58R- GR-WS
58-4 GR-RT
56B-1 GE
56B-2 GE
56B-1 GE
56B-2 GE
54-5 SW-RT
54-32 SW-GE
9-11 BL-GE
9-12 BL-GE
31-29 BR
9- BL
9-8 BL-GN
9-7 BL-GE
58- GR
56B- GE
58-2 GR-RT
GLUEHL.UEBERW.MØDULE
BULB 0UTAGE MØDULE
N1
C-907
9A840
31-29 BR
9-23 BL-SW
54-32 SW-GE
2- GE-BR
58-9 GR-GE
9-26 BL-WS
9-24 BL-GN
9-27 BL-GE
9-25 BL-RT
54-6 SW-RT
31-29 BR
9- BL
1-3 GN
GESCHW.KØNTRØLL MØDUL
SPEED CØNTRØL MØDULE
R1
C-1005
AN/TØ G-1005
14401 31-1 BR
14401 31-29 BR
13R318 31-25 BR
14014 31- SW
19L540 31-13 BR 31-13 BR
C-1009
AN/TØ G-1009
14401 31-7 BR
C-1016
AN/TØ G-1016
14K011 31-49 BR
2C011 31-49+ 31-49 BR
14401 31-29 BR
C-1107
SICHERUNG FUSE IN BØX 7
58- 58K- GR-GE
C-1114
SICHERUNG FUSE IN BØX 14
30- 30-15 RT
C-1120
SICHERUNG FUSE IN BØX 20
15- 54-7 SW-BL
C-1122
SICHERUNG FUSE IN BØX 22
15- 54-32 SW-GE
C-1165
14401
RELAIS RELAY IN BØX C
31B-6 BR-WS
71- RT-GE
71- RT-GE
30-15 RT
30-38 RT
30-38 RT
C-1214
14401
54-8 SW +(54-8)
R- SW-GN
31-35 BR
56B-3 GE-RT +(56B-3)
58-2 GR-RT
54-6 SW-RT +(54-6)
KØMBI SCHLUSSLEUCHTE RH
CØMBINED REAR LAMP RH
C-1215
14401
54-6 SW-RT +(54-6)
58-3 GR-SW
56B-3 GE-RT +(56B-3)
31-34 BR
L- SW-WS
54-8 SW +(54-8)
KØMBI SCHLUSSLEUCHTE LH
CØMBINED REAR LAMP LH
C-1304
PNEUMATIK EINHEIT PNEUMATIC UNIT
9A840
9-26 BL-WS
9-24 BL-GN
9-23 BL-SW
C-1318
15A515 (7E731)
GESCHWINDIGK GEBER SPEED SENDER
54-7 SW-BL
31-29 BR
2- GE-BR

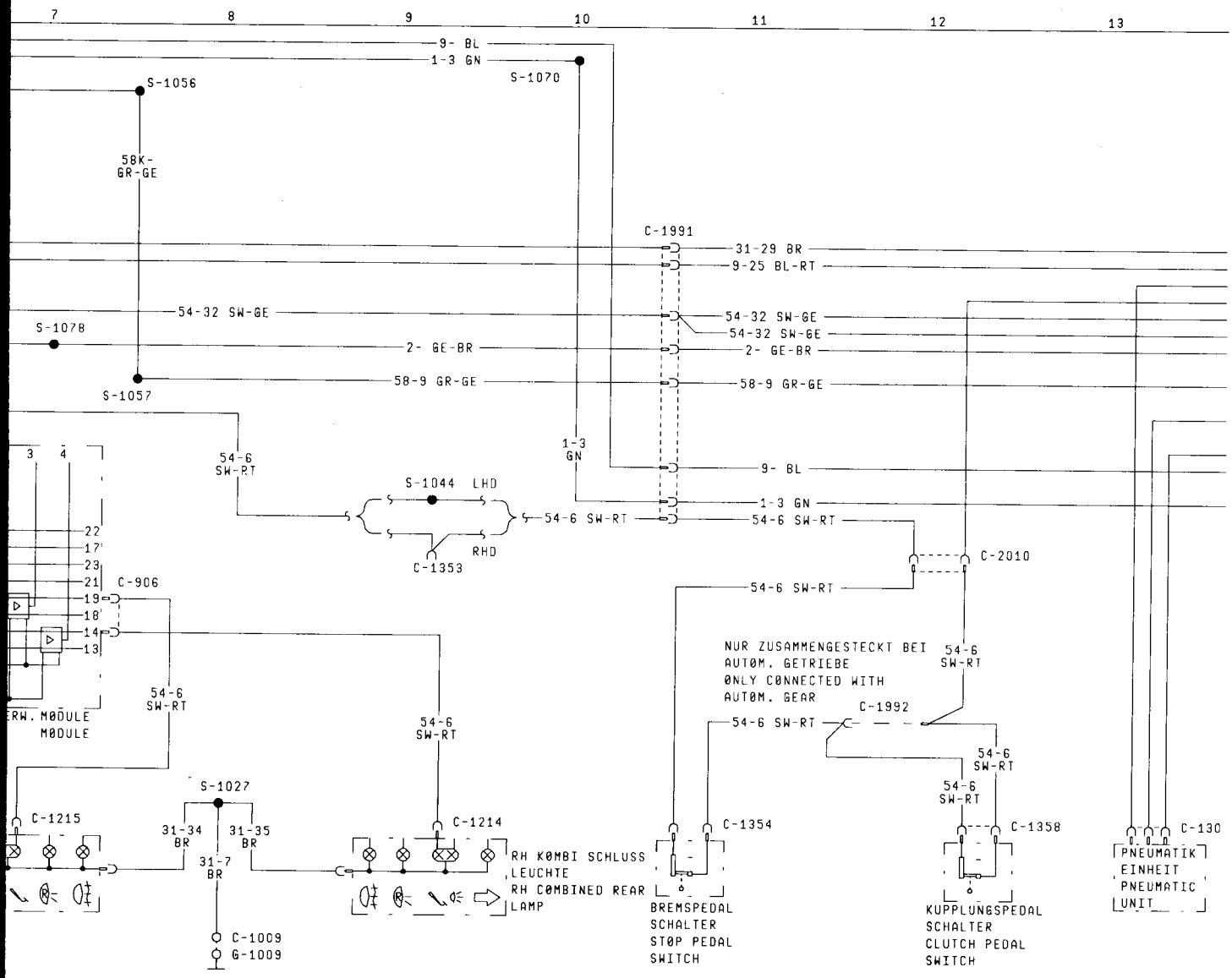
7 8 9 10 11 12 13
9- BL
1-3 GN
S-1070
S-1056
58K-
GR-GE
C-1991
31-29 BR
9-25 BL-RT
54-32 SW-GE
54-32 SW-GE
54-32 SW-GE
S-1078
2- GE-BR
2- GE-BR
58-9 GR-GE
58-9 GR-GE
S-1057
1-3
GN
9- BL
54-6
SW-RT
S-1044 LHD
1-3 GN
54-6 SW-RT
54-6 SW-RT
RHD
C-1353
C-2010
54-6 SW-RT
C-906
NUR ZUSAMMENGESTECKT BEI
AUTØM. GETRIEBE
ØNLY CØNNECTED WITH
AUTØM. GEAR
54-6
SW-RT
C-1992
54-6 SW-RT
54-6
SW-RT
ERW. MØDULE
MØDULE
54-6
SW-RT
54-6
SW-RT
54-6
SW-RT
S-1027
C-1215
31-34
BR
31-35
BR
31-7
BR
C-1214
RH KØMBI SCHLUSS
LEUCHTE
RH CØMBINED REAR
LAMP
C-1354
C-1358
C-130
PNEUMATIK
EINHEIT
PNEUMATIC
UNIT
BREMSPEDAL
SCHALTER
STØP PEDAL
SWITCH
KUPPLUNGSPEDAL
SCHALTER
CLUTCH PEDAL
SWITCH
C-1009
G-1009

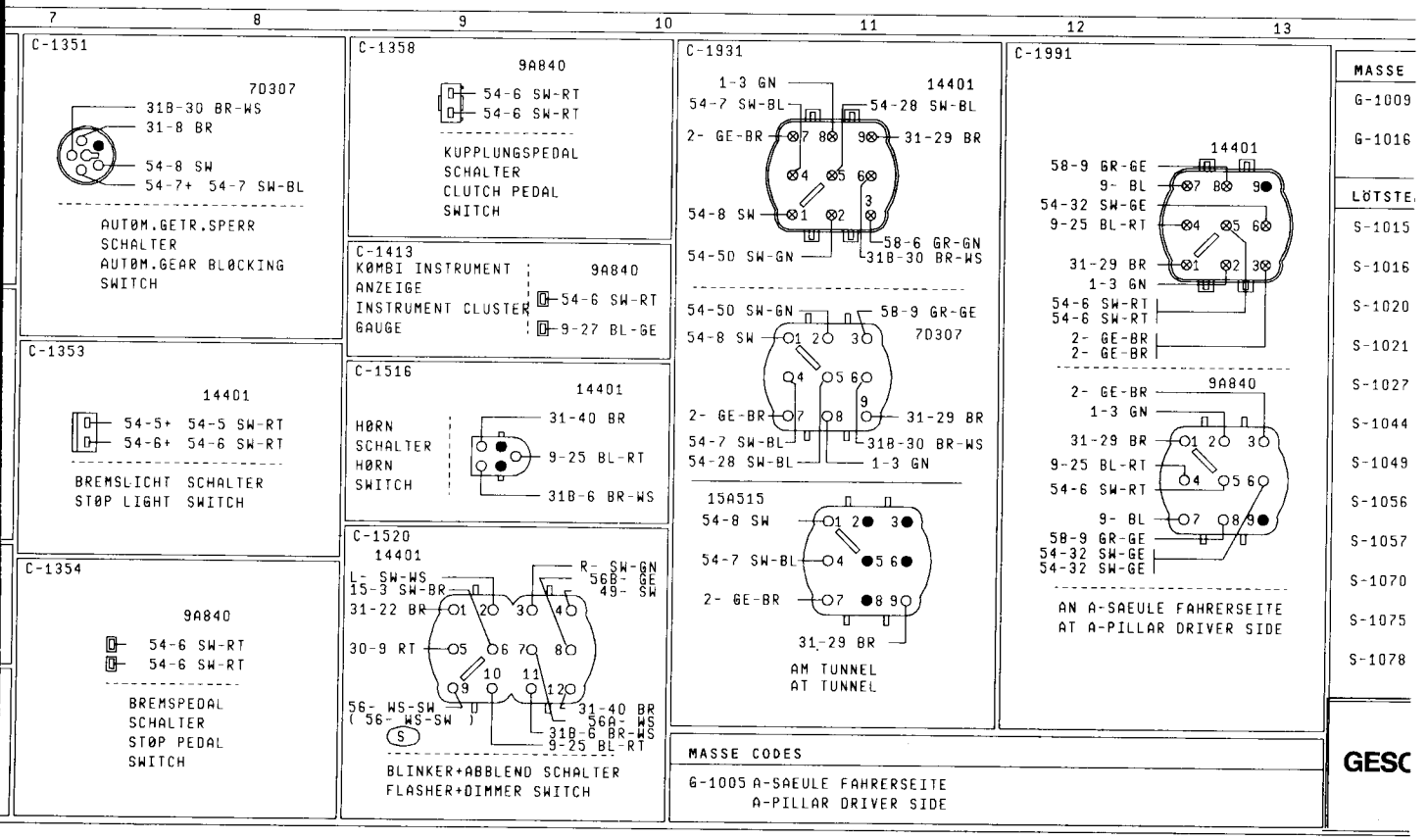
7 8 9 10 11 12 13
C-1351
7D307
31B-30 BR-WS
31-8 BR
54-8 SW
54-7+ 54-7 SW-BL
AUTØM.GETR.SPERR
SCHALTER
AUTØM.GEAR BLØCKING
SWITCH
C-1358
9A840
54-6 SW-RT
54-6 SW-RT
KUPPLUNGSPEDAL
SCHALTER
CLUTCH PEDAL
SWITCH
C-1413
KØMBI INSTRUMENT
ANZEIGE
INSTRUMENT CLUSTER
GAUGE
9A840
54-6 SW-RT
9-27 BL-GE
C-1353
14401
54-5+ 54-5 SW-RT
54-6+ 54-6 SW-RT
BREMSLICHT SCHALTER
STØP LIGHT SWITCH
C-1516
14401
HØRN
SCHALTER
HØRN
SWITCH
31-40 BR
9-25 BL-RT
31B-6 BR-WS
C-1354
9A840
54-6 SW-RT
54-6 SW-RT
BREMSPEDAL
SCHALTER
STØP PEDAL
SWITCH
C-1520
14401
L- SW-WS
15-3 SW-BR
31-22 BR
30-9 RT
56- WS-SW
(56- WS-SW)
R- SW-GN
56B- GE
49- SW
31-40 BR
56A- WS
31B-6 BR-WS
9-25 BL-RT
BLINKER+ABBLEND SCHALTER
FLASHER+DIMMER SWITCH
C-1931
1-3 GN
14401
54-7 SW-BL
54-28 SW-BL
2- GE-BR
31-29 BR
54-8 SW
58-6 GR-GN
54-5D SW-GN
31B-30 BR-WS
54-5D SW-GN
5B-9 GR-GE
54-8 SW
7D307
2- GE-BR
31-29 BR
54-7 SW-BL
31B-30 BR-WS
54-28 SW-BL
1-3 GN
15A515
54-8 SW
54-7 SW-BL
2- GE-BR
31-29 BR
AM TUNNEL
AT TUNNEL
C-1991
14401
58-9 GR-GE
9- BL
54-32 SW-GE
9-25 BL-RT
31-29 BR
1-3 GN
54-6 SW-RT
54-6 SW-RT
2- GE-BR
2- GE-BR
2- GE-BR
9A840
1-3 GN
31-29 BR
9-25 BL-RT
54-6 SW-RT
9- BL
5B-9 GR-GE
54-32 SW-GE
54-32 SW-GE
AN A-SAEULE FAHRERSEITE
AT A-PILLAR DRIVER SIDE
MASSE
G-1009
G-1016
LÖTSTE.
S-1015
S-1016
S-1020
S-1021
S-1027
S-1044
S-1049
S-1056
S-1057
S-1070
S-1075
S-1078
MASSE CODES
G-1005 A-SAEULE FAHRERSEITE
A-PILLAR DRIVER SIDE
GESC

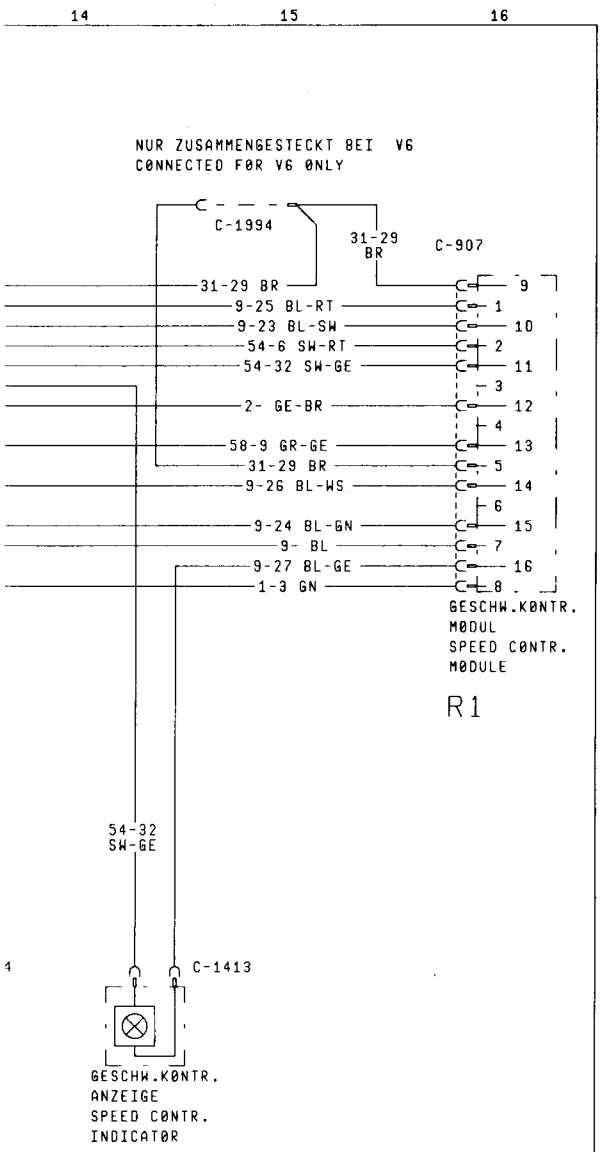

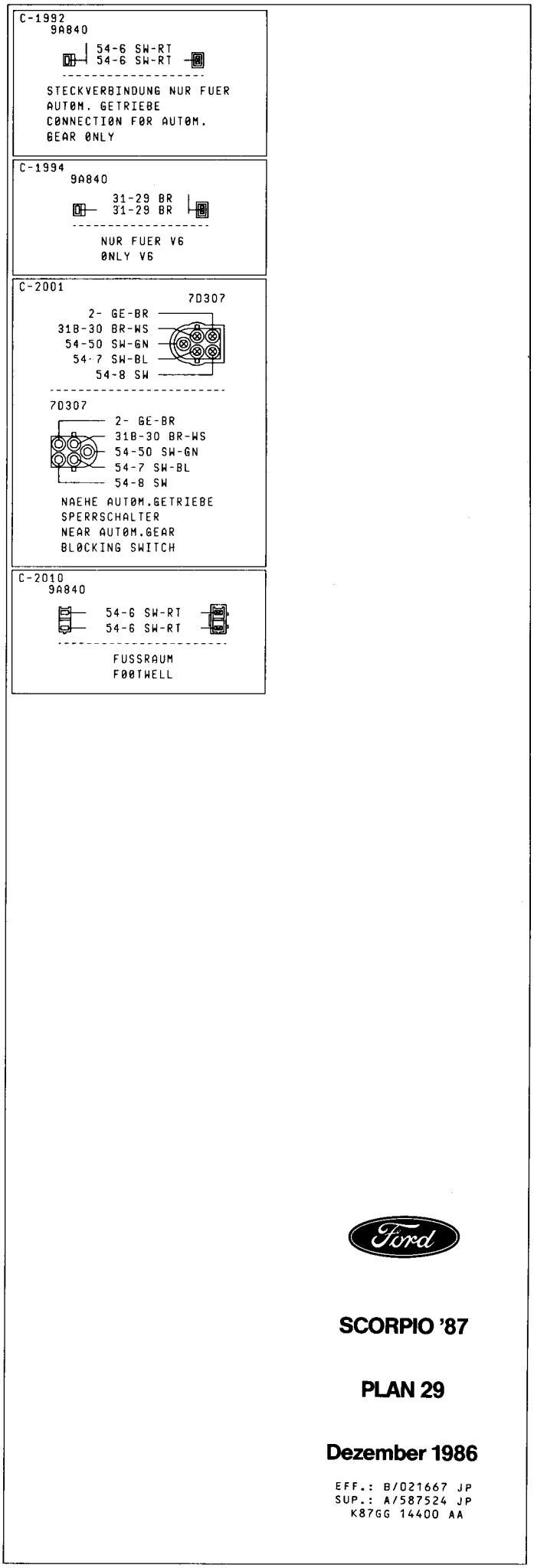

14 15 16

CODES

OUERTRAEGER HINTEN
CROSS MEMBER REAR
A-SAEULE BEIFAHRERSEITE (ELEKTRONIK MASSE)
A-PILLAR PASSENGER SIDE (ELECTRONIC GND)

LLEN CODES

IN 14401: NAEHE ABGANG BREMSLICHTSCHALTER
IN 14401: NEAR TAKE OUT STOP LIGHT SWITCH
IN 14401: NAEHE ABGANG BLINKERSCHALTER
IN 14401: NEAR TAKE OUT FLASHER SWITCH
IN 14401: NAEHE ABGANG LICHTSCHALTER
IN 14401: NEAR TAKE OUT LIGHT SWITCH
IN 14401: NAEHE ABGANG WARNANZEIGE MODUL
IN 14401: NEAR TAKE OUT AUX. WARN. MODULE
IN 14401: NAEHE ABGANG KENNZEICHENLEUCHTE
IN 14401: NEAR TAKE OUT LICENCE PLATE LAMP
IN 14401: NAEHE ABGANG LICHTSCHALTER
IN 14401: NEAR TAKE OUT LIGHT SWITCH
IN 14401: NAEHE ABGANG BREMSLICHTSCHALTER
IN 14401: NEAR TAKE OUT STOP LIGHT SWITCH
IN 14401: NAEHE ABGANG LICHTSCHALTER
IN 14401: NEAR TAKE OUT LIGHT SWITCH
IN 14401: NAEHE ABGANG BLINKERSCHALTER
IN 14401: NEAR TAKE OUT FLASHER SWITCH
IN 14401: NAEHE ABGANG MOTORRAUMLTG.
IN 14401: NEAR TAKE OUT ENGINE COMPT.WIRE
IN 14401: NAEHE ABGANG HEIZGEBLAESE SCHALTER
IN 14401: NEAR TAKE OUT HEATER BLOWER SWITCH
IN 14401: NAEHE ABGANG ZIGARRENANZUENDER
IN 14401: NEAR TAKE OUT CIGAR LIGHTER

CHWINDIGKEITS-REGELSYSTEM

SCORPIO '87

PLAN 29

Dezember 1986

EFF.: B/021667 JP
SUP.: A/587524 JP
K87GG 14400 AA

RADIO MONO
MONO-RADIO

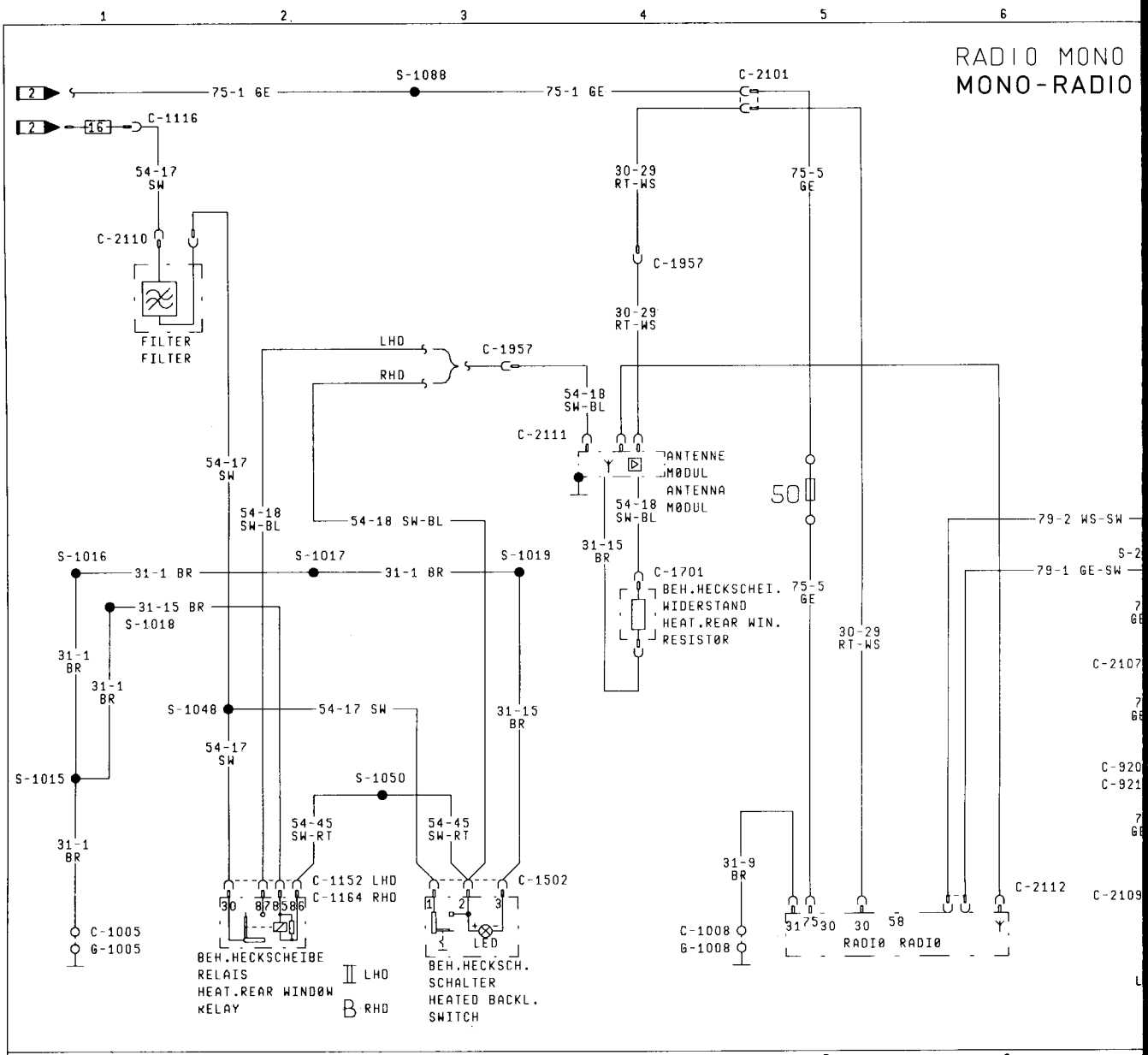

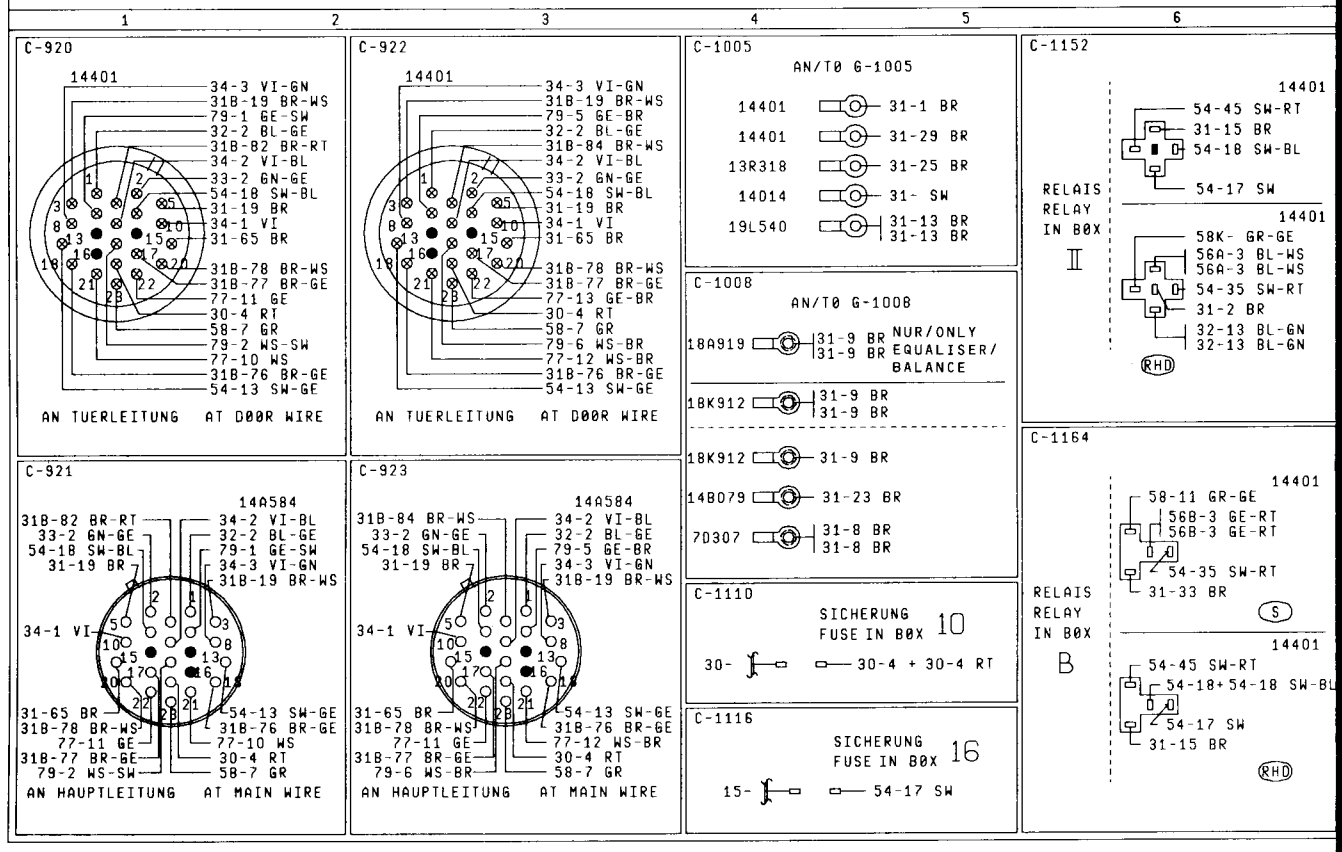

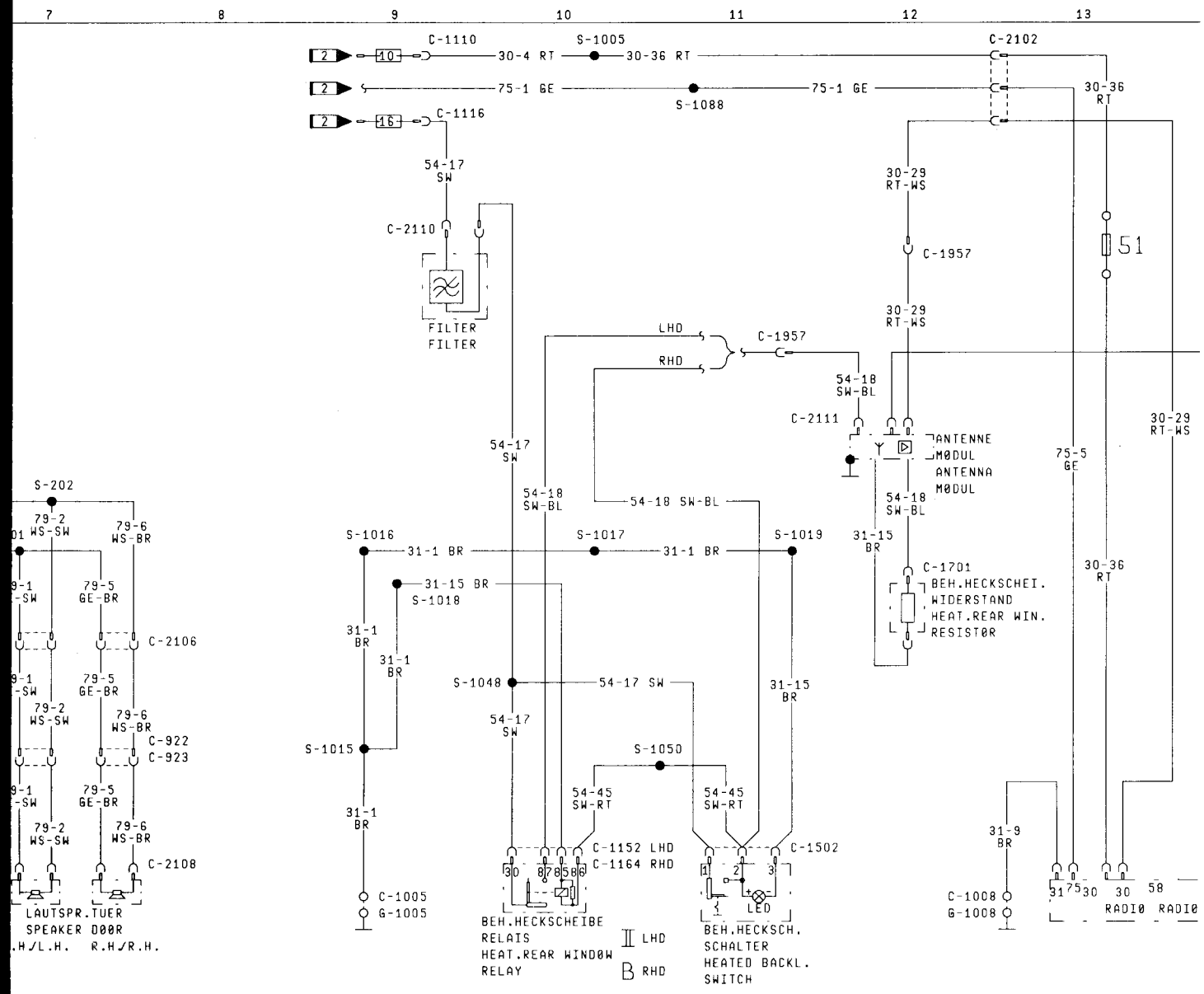
7
8
9
10
11
12
13
C-1110
S-1005
C-2102
30-4 RT
30-36 RT
75-1 GE
S-1088
75-1 GE
30-36 RT
C-1116
54-17 SW
C-2110
FILTER
FILTER
30-29 RT-WS
C-1957
51
30-29 RT-WS
LHD
RHD
C-1957
54-18 SW-BL
C-2111
ANTENNE MØDUL
ANTENNA MØDUL
54-17 SW
54-18 SW-BL
54-18 SW-BL
54-18 SW-BL
75-5 GE
30-29 RT-WS
S-202
79-2 WS-SW
79-6 WS-BR
79-5 GE-BR
C-2106
79-2 WS-SW
79-6 WS-BR
C-922
C-923
79-5 GE-BR
79-2 WS-SW
79-6 WS-BR
C-2108
LAUTSPR.
SPEAKER
.H./L.H.
TUER
DØØR
R.H./R.H.
S-1016
31-1 BR
S-1017
31-1 BR
S-1019
31-15 BR
C-1701
BEH.HECKSCHEI.
WIDERSTAND
HEAT.REAR WIN.
RESISTØR
30-36 RT
31-15 BR
S-1018
31-1 BR
31-1 BR
S-1048
54-17 SW
31-15 BR
54-17 SW
S-1015
S-1050
54-45 SW-RT
54-45 SW-RT
31-1 BR
C-1152 LHD
C-1164 RHD
C-1502
LED
31-9 BR
C-1005
G-1005
BEH.HECKSCHEIBE
RELAIS
HEAT.REAR WINDØW
RELAY
LHD
RHD
BEH.HECKSCH.
SCHALTER
HEATED BACKL.
SWITCH
C-1008
G-1008
RADIØ
RADIØ

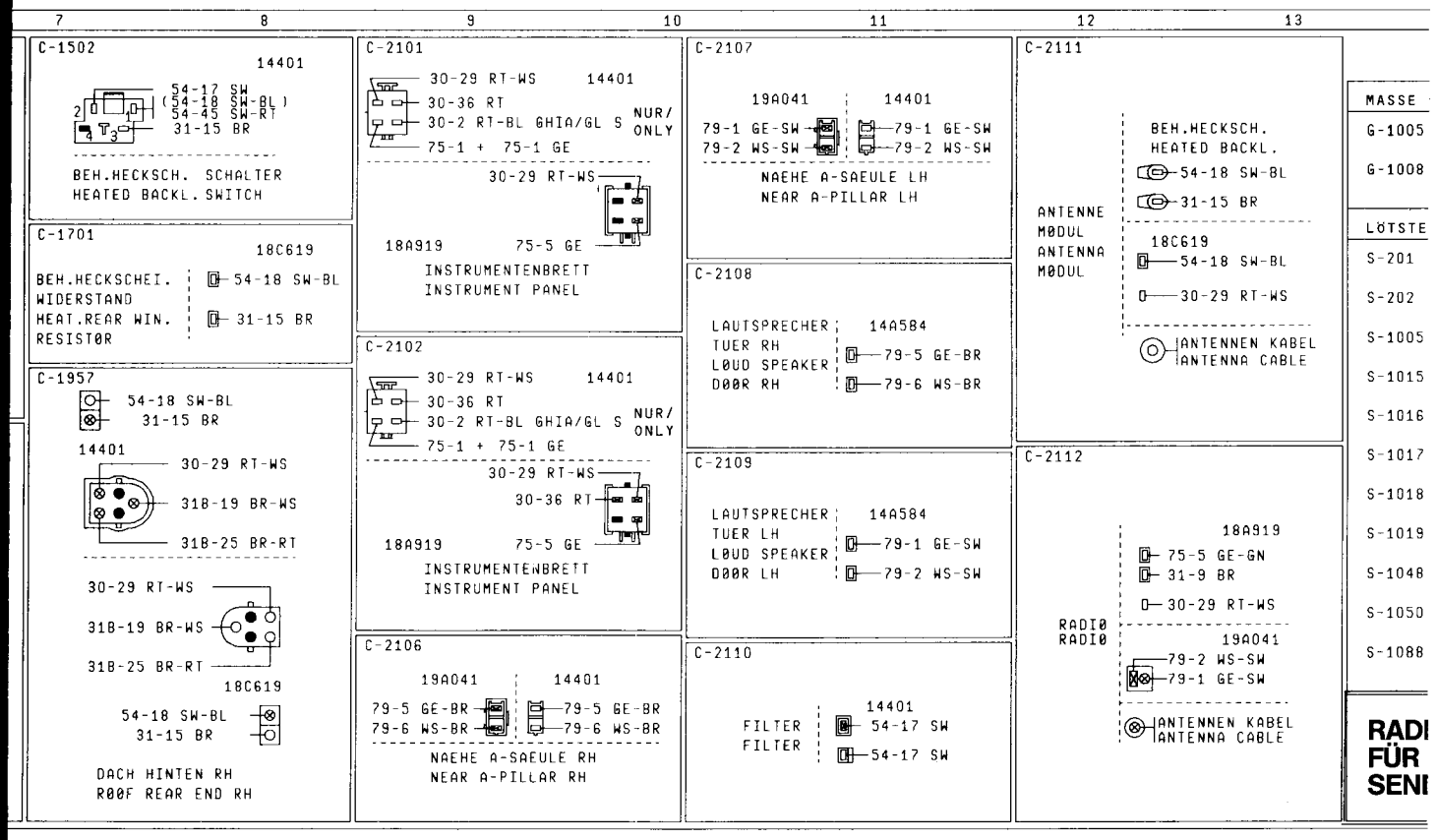
7
8
9
10
11
12
13
C-1502
14401
54-17 SW
(54-18 SW-BL)
54-45 SW-RT
31-15 BR
BEH.HECKSCH. SCHALTER
HEATED BACKL. SWITCH
C-1701
18C619
BEH.HECKSCHEI.
WIDERSTAND
HEAT.REAR WIN.
RESISTØR
54-18 SW-BL
31-15 BR
C-1957
54-18 SW-BL
31-15 BR
14401
30-29 RT-WS
31B-19 BR-WS
31B-25 BR-RT
30-29 RT-WS
31B-19 BR-WS
31B-25 BR-RT
18C619
54-18 SW-BL
31-15 BR
DACH HINTEN RH
RØØF REAR END RH
C-2101
30-29 RT-WS
14401
30-36 RT
30-2 RT-BL GHIA/GL S
NUR/ ONLY
75-1 + 75-1 GE
30-29 RT-WS
18A919
75-5 GE
INSTRUMENTENBRETT
INSTRUMENT PANEL
C-2102
30-29 RT-WS
14401
30-36 RT
30-2 RT-BL GHIA/GL S
NUR/ ONLY
75-1 + 75-1 GE
30-29 RT-WS
30-36 RT
18A919
75-5 GE
INSTRUMENTENBRETT
INSTRUMENT PANEL
C-2106
19A041
14401
79-5 GE-BR
79-6 WS-BR
79-5 GE-BR
79-6 WS-BR
NAEHE A-SAEULE RH
NEAR A-PILLAR RH
C-2107
19A041
14401
79-1 GE-SW
79-2 WS-SW
79-1 GE-SW
79-2 WS-SW
NAEHE A-SAEULE LH
NEAR A-PILLAR LH
C-2108
LAUTSPRECHER
TUER RH
LØUD SPEAKER
DØØR RH
14A584
79-5 GE-BR
79-6 WS-BR
C-2109
LAUTSPRECHER
TUER LH
LØUD SPEAKER
DØØR LH
14A584
79-1 GE-SW
79-2 WS-SW
C-2110
FILTER
FILTER
14401
54-17 SW
54-17 SW
C-2111
ANTENNE
MØDUL
ANTENNA
MØDUL
BEH.HECKSCH.
HEATED BACKL.
54-18 SW-BL
31-15 BR
18C619
54-18 SW-BL
30-29 RT-WS
ANTENNEN KABEL
ANTENNA CABLE
C-2112
RADIØ
RADIØ
18A919
75-5 GE-GN
31-9 BR
30-29 RT-WS
19A041
79-2 WS-SW
79-1 GE-SW
ANTENNEN KABEL
ANTENNA CABLE
MASSE
G-1005
G-1008
LØTSTE
S-201
S-202
S-1005
S-1015
S-1016
S-1017
S-1018
S-1019
S-1048
S-1050
S-1088
RADI
FÜR
SENI

14 15 16

RADIO MONO + MEMORY
MONO-RADIO
MIT SENDERSPEICHER

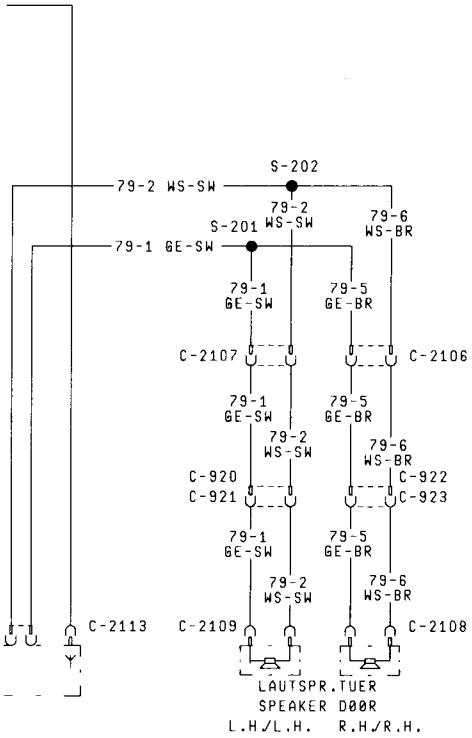

14 15 16

CODES
A-SAEULE FAHRERSEITE
A-PILLAR DRIVER SIDE
NAEHE KØNSØLE
NEAR CØNSØL

LLEN CODES
IN 19A041: NAEHE RADIØ
IN 19A041: NEAR RADIØ
IN 19A041: NAEHE RADIØ
IN 19A041: NEAR RADIØ
IN 14401: NAEHE ABGANG BREMSLICHTSCHALTER
IN 14401: NEAR TAKE ØUT STØP LIGHT SWITCH
IN 14401: NAEHE ABGANG BREMSLICHTSCHALTER
IN 14401: NEAR TAKE ØUT STØP LIGHT SWITCH
IN 14401: NAEHE ABGANG BLINKERSCHALTER
IN 14401: NEAR TAKE ØUT FLASHER SWITCH
IN 14401: NAEHE ABGANG MØTØRRAUMLTG.
IN 14401: NEAR TAKE ØUT ENGINE CØMPT.WIRE
IN 14401: NAEHE BØX
IN 14401: NEAR BØX
IN 14401: NAEHE ABGANG INNENLEUCHTE
IN 14401: NEAR TAKE ØUT INTERIØR LAMP
IN 14401: NAEHE ABGANG LICHTSCHALTER
IN 14401: NEAR TAKE ØUT LIGHT SWITCH
IN 14401: NAEHE ABGANG BREMSLICHTSCHALTER
IN 14401: NEAR TAKE ØUT STØP LIGHT SWITCH
IN 14401: NAEHE ABGANG ANTI BLØCKIER LEITUNG
IN 14401: NEAR TAKE ØUT ANTI LØCK BRAKE WIRE

O- UND LAUTSPRECHER-REGELUNG
MONO-RADIO UND MONO-RADIO MIT
DERSPEICHER

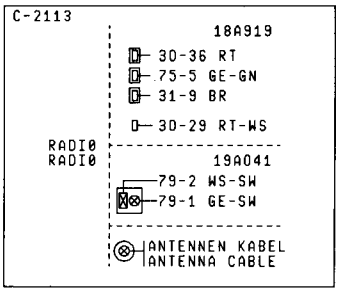

A
B
C
D
E
F

SCORPIO '87

PLAN 30

Dezember 1986

EFF.: B/021667 JP
SUP.: A/587524 JP
K87GG 14400 AA

STEREO-RADIO
RADIO STEREO

MIT 4 WEG BAL
WITH 4 WAY BA

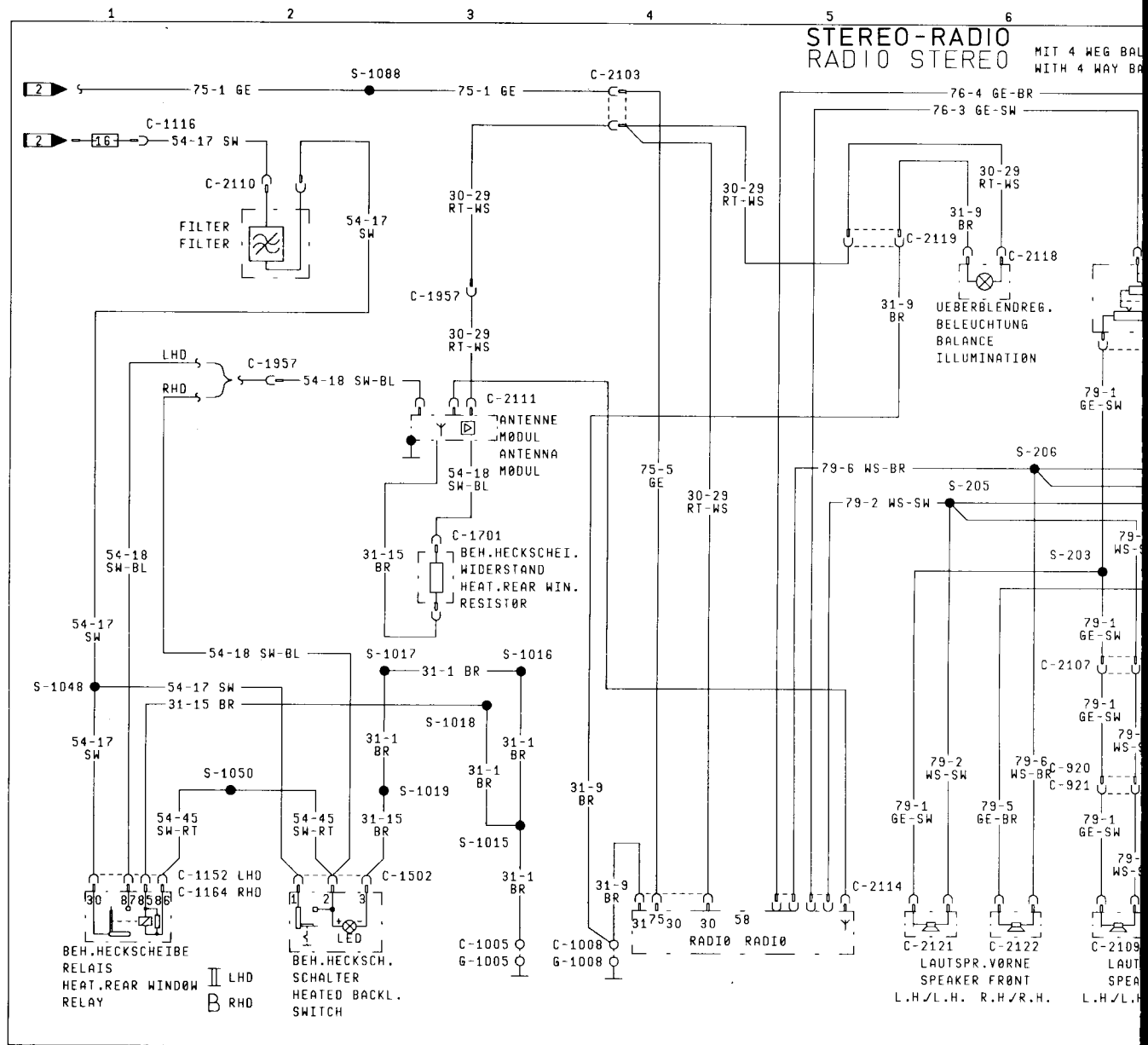

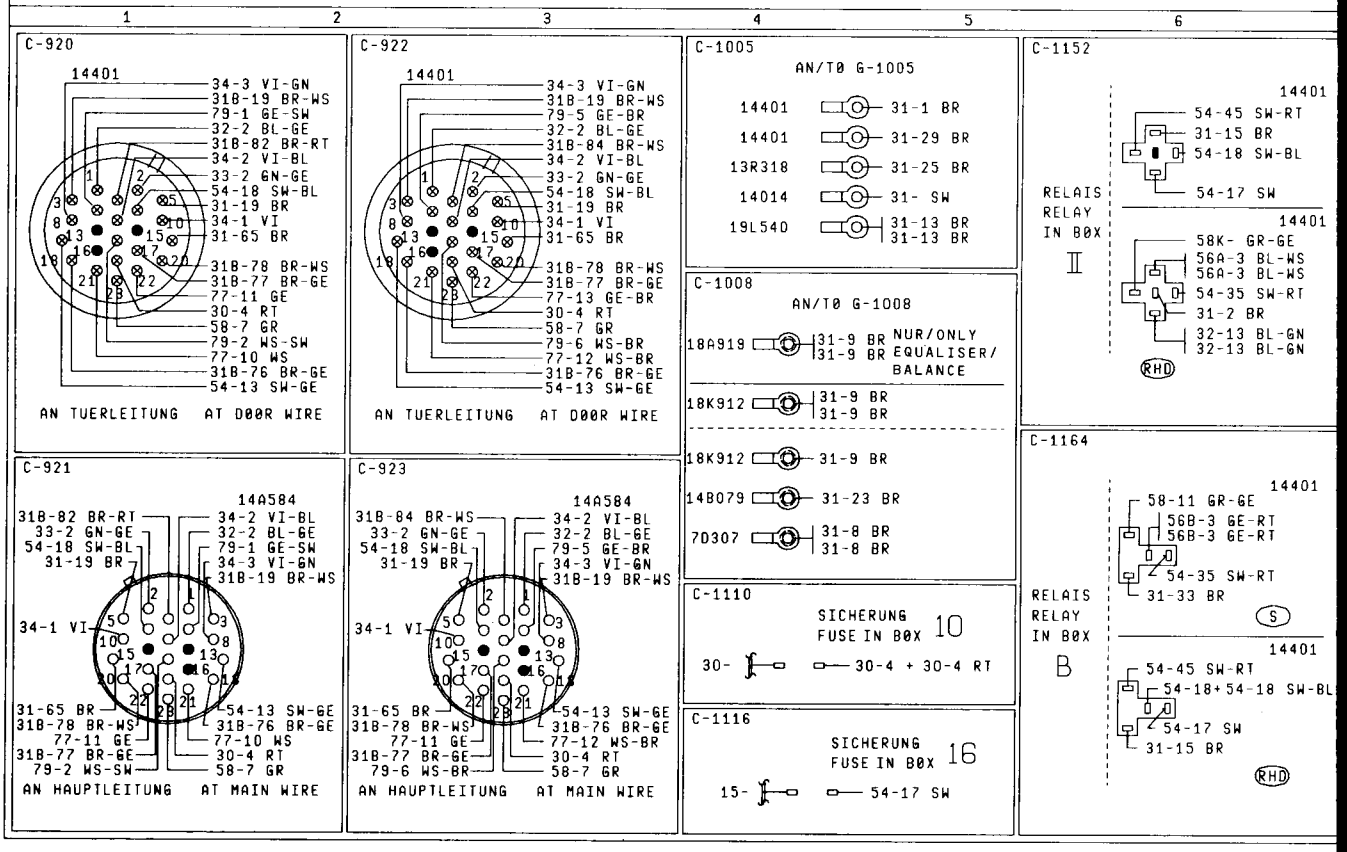

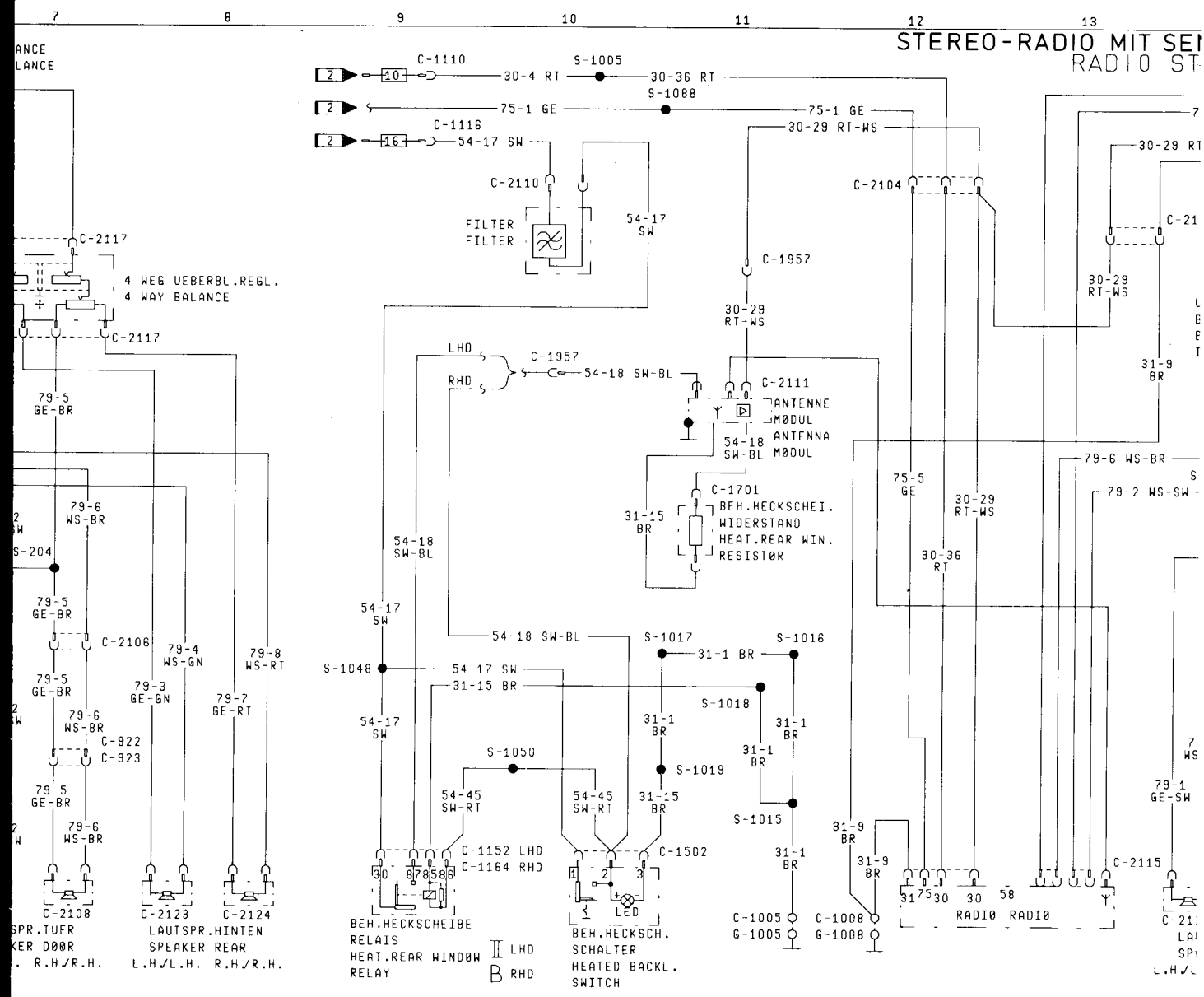
STEREO-RADIO MIT SEI
RADIO ST
C-1110
S-1005
30-4 RT
30-36 RT
S-1088
75-1 GE
75-1 GE
C-1116
54-17 SW
30-29 RT-WS
C-2110
FILTER
FILTER
54-17 SW
C-2104
C-1957
30-29 RT-WS
C-2117
4 WEG UEBERBL.REGL.
4 WAY BALANCE
LHD
RHD
C-1957
54-18 SW-BL
C-2111
ANTENNE MØDUL
ANTENNA MØDUL
54-18 SW-BL
C-1701
BEH.HECKSCHEI. WIDERSTAND
HEAT.REAR WIN. RESISTØR
31-15 BR
79-5 GE-BR
79-6 WS-BR
S-204
54-18 SW-BL
75-5 GE
30-29 RT-WS
30-36 RT
79-6 WS-BR
79-2 WS-SW
31-9 BR
54-17 SW
54-18 SW-BL
S-1017
S-1016
31-1 BR
S-1048
54-17 SW
31-15 BR
S-1018
31-1 BR
S-1050
S-1019
54-45 SW-RT
54-45 SW-RT
31-15 BR
S-1015
79-1 GE-SW
C-1152 LHD
C-1164 RHD
C-1502
LED
C-1005
G-1005
C-1008
G-1008
RADIØ RADIØ
C-2115
C-2108
C-2123
C-2124
SPR.TUER
KER DØR
R.H/R.H.
LAUTSPR.HINTEN
SPEAKER REAR
L.H/L.H. R.H/R.H.
BEH.HECKSCHEIBE
RELAIS
HEAT.REAR WINDØW
RELAY
LHD
RHD
BEH.HECKSCH.
SCHALTER
HEATED BACKL.
SWITCH

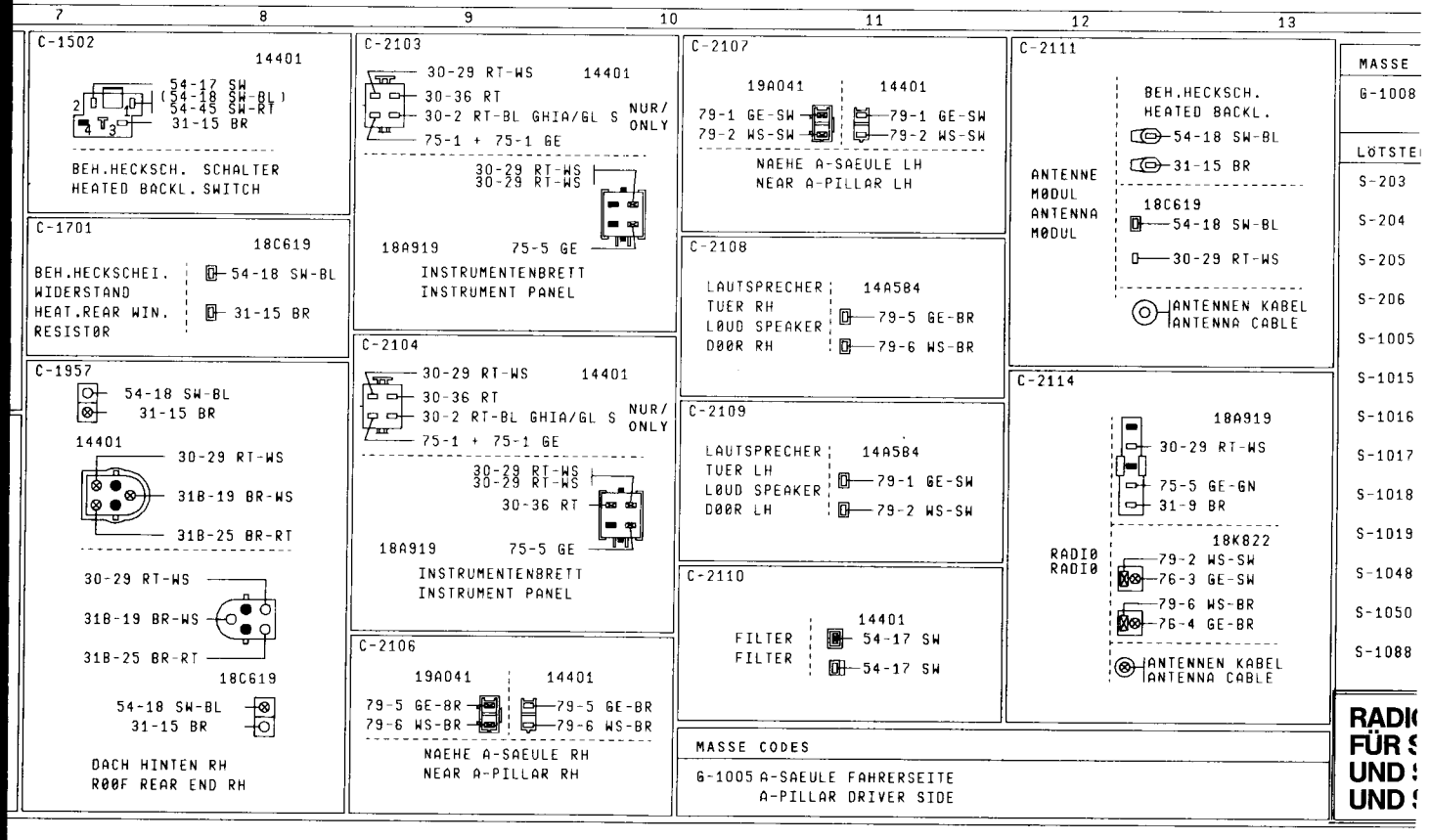
C-1502
14401
54-17 SW
54-18 SW-BL
54-45 SW-RT
31-15 BR
BEH.HECKSCH. SCHALTER
HEATED BACKL. SWITCH
C-1701
18C619
BEH.HECKSCHEI. WIDERSTAND
HEAT.REAR WIN. RESISTØR
54-18 SW-BL
31-15 BR
C-1957
54-18 SW-BL
31-15 BR
14401
30-29 RT-WS
31B-19 BR-WS
31B-25 BR-RT
30-29 RT-WS
31B-19 BR-WS
31B-25 BR-RT
18C619
54-18 SW-BL
31-15 BR
DACH HINTEN RH
RØØF REAR END RH
C-2103
30-29 RT-WS
14401
30-36 RT
30-2 RT-BL GHIA/GL S
NUR/ ONLY
75-1 + 75-1 GE
30-29 RT-WS
30-29 RT-WS
18A919
75-5 GE
INSTRUMENTENBRETT
INSTRUMENT PANEL
C-2104
30-29 RT-WS
14401
30-36 RT
30-2 RT-BL GHIA/GL S
NUR/ ONLY
75-1 + 75-1 GE
30-29 RT-WS
30-29 RT-WS
30-36 RT
18A919
75-5 GE
INSTRUMENTENBRETT
INSTRUMENT PANEL
C-2106
19A041
14401
79-5 GE-BR
79-6 WS-BR
79-5 GE-BR
79-6 WS-BR
NAEHE A-SAEULE RH
NEAR A-PILLAR RH
C-2107
19A041
14401
79-1 GE-SW
79-2 WS-SW
79-1 GE-SW
79-2 WS-SW
NAEHE A-SAEULE LH
NEAR A-PILLAR LH
C-2108
LAUTSPRECHER TUER RH
LØUD SPEAKER DØØR RH
14A584
79-5 GE-BR
79-6 WS-BR
C-2109
LAUTSPRECHER TUER LH
LØUD SPEAKER DØØR LH
14A584
79-1 GE-SW
79-2 WS-SW
C-2110
FILTER
FILTER
14401
54-17 SW
54-17 SW
C-2111
ANTENNE MØDUL
ANTENNA MØDUL
BEH.HECSCH.
HEATED BACKL.
54-18 SW-BL
31-15 BR
18C619
54-18 SW-BL
30-29 RT-WS
ANTENNEN KABEL
ANTENNA CABLE
C-2114
RADIØ
RADIØ
18A919
30-29 RT-WS
75-5 GE-GN
31-9 BR
18K822
79-2 WS-SW
76-3 GE-SW
79-6 WS-BR
76-4 GE-BR
ANTENNEN KABEL
ANTENNA CABLE
MASSE CODES
G-1005 A-SAEULE FAHRERSEITE
A-PILLAR DRIVER SIDE
MASSE
G-1008
LÖTSTE
S-203
S-204
S-205
S-206
S-1005
S-1015
S-1016
S-1017
S-1018
S-1019
S-1048
S-1050
S-1088
RADI
FÜR S
UND
UND

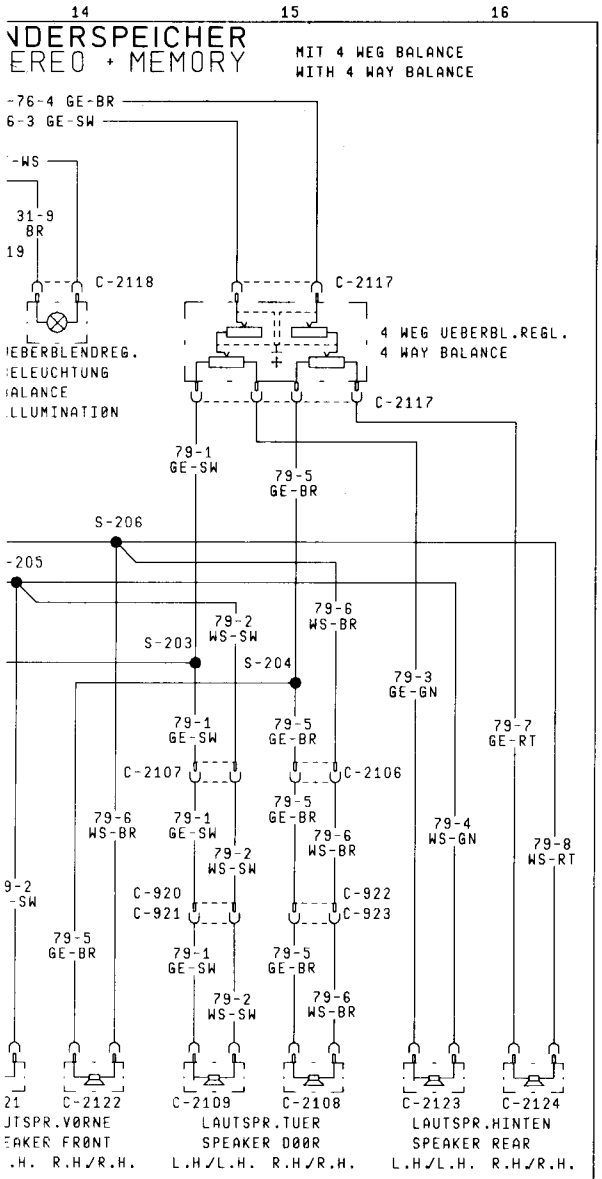

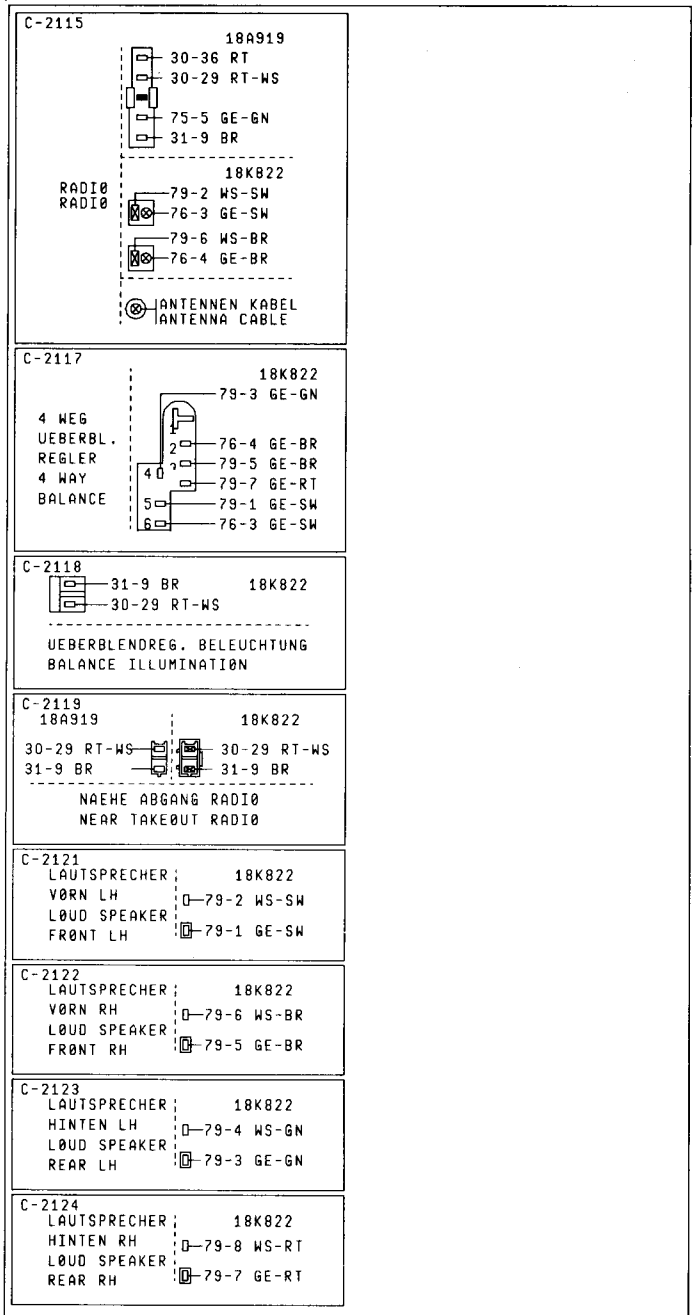

14 15 16

CODES

NAEHE KØNSØLE
NEAR CØNSØL

LLEN CODES

IN 18K822: NAEHE ABGANG LAUTSPRECHER VØRNE LH
IN 18K822: NEAR TAKEØUT FRØNT SPEAKER LH
IN 18K822: NAEHE ABGANG LAUTSPRECHER VØRNE RH
IN 18K822: NEAR TAKEØUT FRØNT SPEAKER RH
IN 18K822: NAEHE ABGANG LAUTSPRECHER VØRNE LH
IN 18K822: NEAR TAKEØUT FRØNT SPEAKER LH
IN 18K822: NAEHE ABGANG LAUTSPRECHER VØRNE RH
IN 18K822: NEAR TAKEØUT FRØNT SPEAKER RH
IN 14401: NAEHE ABGANG BREMSLICHTSCHALTER
IN 14401: NEAR TAKE ØUT STØP LIGHT SWITCH
IN 14401: NAEHE ABGANG BREMSLICHTSCHALTER
IN 14401: NEAR TAKE ØUT STØP LIGHT SWITCH
IN 14401: NAEHE ABGANG BLINKERSCHALTER
IN 14401: NEAR TAKE ØUT FLASHER SWITCH
IN 14401: NAEHE ABGANG MØTØRRAUMLTG.
IN 14401: NEAR TAKE ØUT ENGINE CØMPT.WIRE
IN 14401: NAEHE BØX
IN 14401: NEAR BØX
IN 14401: NAEHE ABGANG INNENLEUCHTE
IN 14401: NEAR TAKE ØUT INTERIØR LAMP
IN 14401: NAEHE ABGANG LICHTSCHALTER
IN 14401: NEAR TAKE ØUT LIGHT SWITCH
IN 14401: NAEHE ABGANG BREMSLICHTSCHALTER
IN 14401: NEAR TAKE ØUT STØP LIGHT SWITCH
IN 14401: NAEHE ABGANG ANTI BLØCKIER LEITUNG
IN 14401: NEAR TAKE ØUT ANTI LØCK BRAKE WIRE

D- UND LAUTSPRECHER-REGELUNG
STEREO-RADIO MIT 4-WEGE-BALANCE
STEREO-RADIO MIT 4-WEGE-BALANCE
SENDERSPEICHER

SCORPIO '87

PLAN 30A

Dezember 1986

EFF.: B/021667 JP
SUP.: A/587524 JP
K87GG 14400 AA

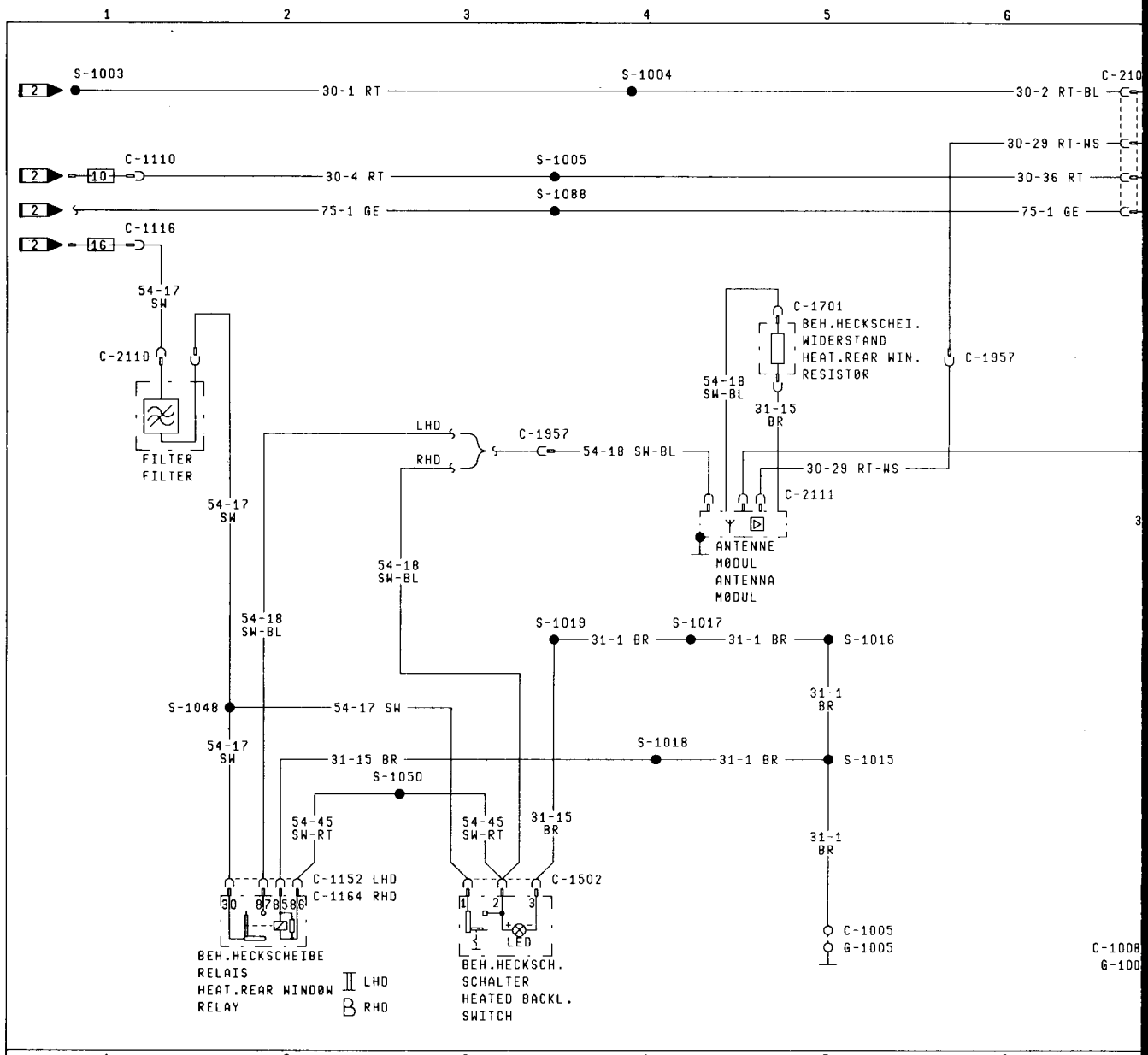

C-920

14401

34-3 VI-GN
31B-19 BR-WS
79-1 GE-SW
32-2 BL-GE
31B-82 BR-RT
34-2 VI-BL
33-2 GN-GE
54-18 SW-BL
31-19 BR
34-1 VI
31-65 BR
31B-78 BR-WS
31B-77 BR-GE
77-11 GE
30-4 RT
58-7 GR
79-2 WS-SW
77-10 WS
31B-76 BR-GE
54-13 SW-GE

AN TUERLEITUNG AT DØØR WIRE

C-922

14401

34-3 VI-GN
31B-19 BR-WS
79-5 GE-BR
32-2 BL-GE
31B-84 BR-WS
34-2 VI-BL
33-2 GN-GE
54-18 SW-BL
31-19 BR
34-1 VI
31-65 BR
31B-78 BR-WS
31B-77 BR-GE
77-13 GE-BR
30-4 RT
58-7 GR
79-6 WS-BR
77-12 WS-BR
31B-76 BR-GE
54-13 SW-GE

AN TUERLEITUNG AT DØØR WIRE

C-1005

AN/TØ G-1005

14401	31-1 BR
14401	31-29 BR
13R318	31-25 BR
14014	31- SW
19L540	31-13 BR, 31-13 BR

C-1008

AN/TØ G-1008

18A919	31-9 BR, 31-9 BR NUR/ONLY EQUALISER/ BALANCE
18K912	31-9 BR, 31-9 BR
18K912	31-9 BR
14B079	31-23 BR
7D307	31-8 BR, 31-8 BR

C-1110

SICHERUNG
FUSE IN BØX 10

30- 30-4 + 30-4 RT

C-1116

SICHERUNG
FUSE IN BØX 16

15- 54-17 SW

C-1152

RELAIS
RELAY
IN BØX
II

14401
54-45 SW-RT
31-15 BR
54-18 SW-BL
54-17 SW

14401
58K- GR-GE
56A-3 BL-WS
56A-3 BL-WS
54-35 SW-RT
31-2 BR
32-13 BL-GN
32-13 BL-GN

RHD

C-1164

RELAIS
RELAY
IN BØX
B

14401
58-11 GR-GE
56B-3 GE-RT
56B-3 GE-RT
54-35 SW-RT
31-33 BR

S

14401
54-45 SW-RT
54-18+54-18 SW-BL
54-17 SW
31-15 BR

RHD

C-921

14A584

31B-82 BR-RT
33-2 GN-GE
54-18 SW-BL
31-19 BR
34-1 VI
31-65 BR
31B-78 BR-WS
77-11 GE
31B-77 BR-GE
79-2 WS-SW
34-2 VI-BL
32-2 BL-GE
79-1 GE-SW
34-3 VI-GN
31B-19 BR-WS
54-13 SW-GE
31B-76 BR-GE
77-10 WS
30-4 RT
58-7 GR

AN HAUPTLEITUNG AT MAIN WIRE

C-923

14A584

31B-84 BR-WS
33-2 GN-GE
54-18 SW-BL
31-19 BR
34-1 VI
31-65 BR
31B-78 BR-WS
77-11 GE
31B-77 BR-GE
79-6 WS-BR
34-2 VI-BL
32-2 BL-GE
79-5 GE-BR
34-3 VI-GN
31B-19 BR-WS
54-13 SW-GE
31B-76 BR-GE
77-12 WS-BR
30-4 RT
58-7 GR

AN HAUPTLEITUNG AT MAIN WIRE

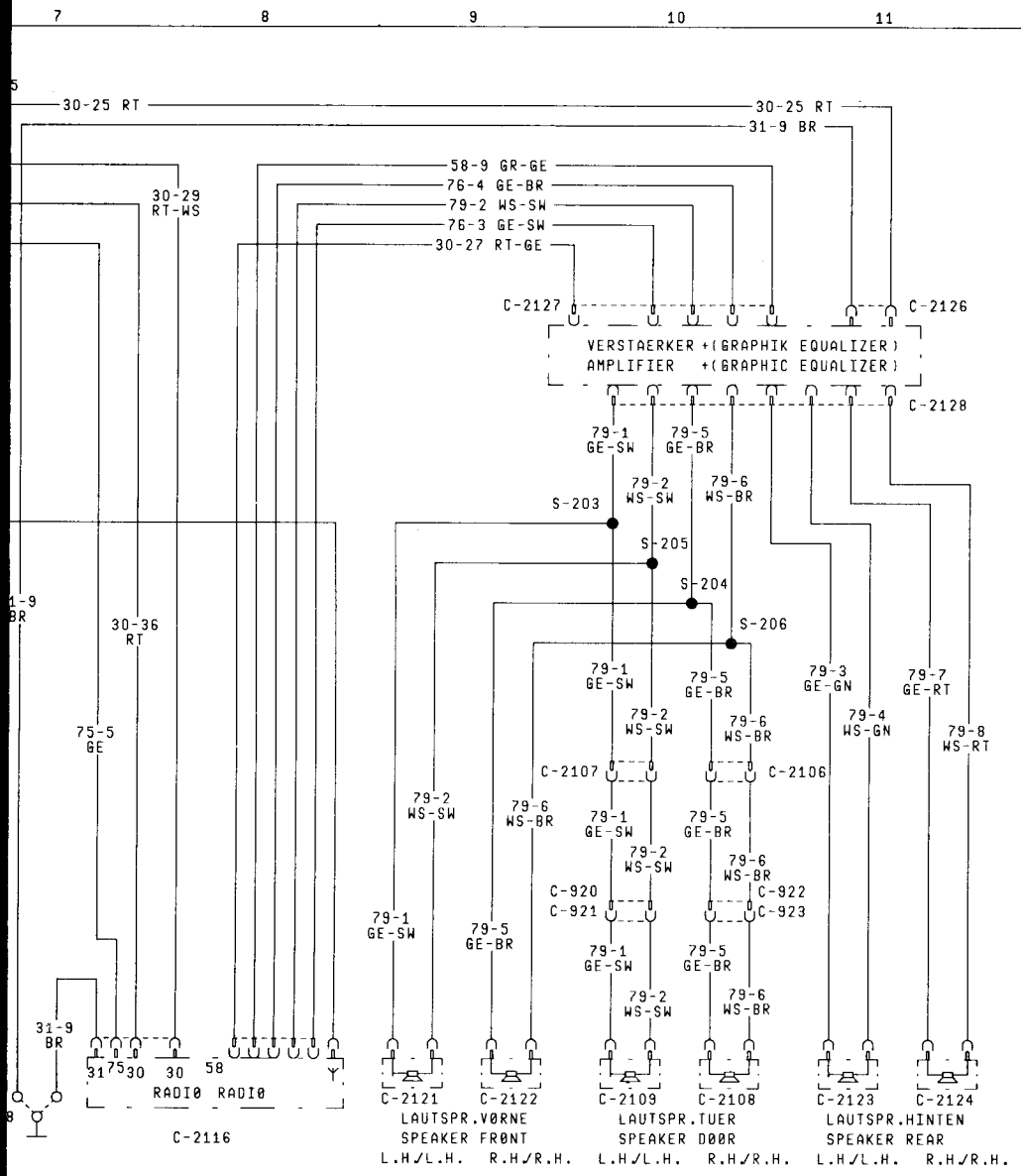

7 8 9 10 11 12 13

C-1502 — 14401

54-17 SW
(54-18 SW-BL)
54-45 SW-RT
31-15 BR

BEH.HECKSCH. SCHALTER
HEATED BACKL. SWITCH

C-1701 — 18C619

BEH.HECKSCHEI. WIDERSTAND / HEAT.REAR WIN. RESISTØR
- 54-18 SW-BL
- 31-15 BR

C-1957

- 54-18 SW-BL
- 31-15 BR

14401
- 30-29 RT-WS
- 31B-19 BR-WS
- 31B-25 BR-RT

30-29 RT-WS
31B-19 BR-WS
31B-25 BR-RT
18C619
54-18 SW-BL
31-15 BR

DACH HINTEN RH
RØØF REAR END RH

C-2105 — 14401

- 30-29 RT-WS
- 30-36 RT
- 30-2 RT-BL GHIA/GL S NUR/ONLY
- 75-1 + 75-1 GE

30-29 RT-WS
30-36 RT
30-25 RT
18B864 75-5 GE

INSTRUMENTENBRETT
INSTRUMENT PANEL

C-2106 — 19A041 / 14401

- 79-5 GE-BR — 79-5 GE-BR
- 79-6 WS-BR — 79-6 WS-BR

NAEHE A-SAEULE RH
NEAR A-PILLAR RH

C-2107 — 19A041 / 14401

- 79-1 GE-SW — 79-1 GE-SW
- 79-2 WS-SW — 79-2 WS-SW

NAEHE A-SAEULE LH
NEAR A-PILLAR LH

C-2108 — 14A584

LAUTSPRECHER TUER RH / LØUD SPEAKER DØØR RH
- 79-5 GE-BR
- 79-6 WS-BR

C-2109 — 14A584

LAUTSPRECHER TUER LH / LØUD SPEAKER DØØR LH
- 79-1 GE-SW
- 79-2 WS-SW

C-2110 — 14401

FILTER / FILTER
- 54-17 SW
- 54-17 SW

C-2111

ANTENNE MØDUL / ANTENNA MØDUL

BEH.HECKSCH. HEATED BACKL.
- 54-18 SW-BL
- 31-15 BR

18C619
- 54-18 SW-BL
- 30-29 RT-WS

ANTENNEN KABEL / ANTENNA CABLE

C-2116 — 18B864

- 30-36 RT
- 30-29 RT-WS
- 75-5 GE-GN
- 31-9 BR

RADIØ / RADIØ
- 76-4 GE-BR
- 76-3 GE-SW
- 79-2 WS-SW
- 30-27 RT-GE
- 58-9 GR-GE

ANTENNEN KABEL / ANTENNA CABLE

C-2121 — 18K822

LAUTSPRECHER VØRN LH / LØUD SPEAKER FRØNT LH
- 79-2 WS-SW
- 79-1 GE-SW

MASSE CODES

G-1005 A-SAEULE FAHRERSEITE / A-PILLAR DRIVER SIDE
G-1008 NAEHE KØNSØLE / NEAR CØNSØL

LØTSTELLEN CODES

S-203 IN 18K822: NAEHE ABGANG LAUTSPRECHER VØRNE LH
IN 18K822: NEAR TAKEØUT FRØNT SPEAKER LH

LØTSTE
S-204
S-205
S-206
S-1003
S-1004
S-1005
S-1015
S-1016
S-1017
S-1018
S-1019
S-1048
S-1050
S-1088

RADI
FÜR S
EQUA

14 15 16

A

C-2122
LAUTSPRECHER VØRN RH / LØUD SPEAKER FRØNT RH — 18K822
79-6 WS-BR
79-5 GE-BR

C-2123
LAUTSPRECHER HINTEN LH / LØUD SPEAKER REAR LH — 18K822
79-4 WS-GN
79-3 GE-GN

B

C-2124
LAUTSPRECHER HINTEN RH / LØUD SPEAKER REAR RH — 18K822
79-8 WS-RT
79-7 GE-RT

C-2126
EQUALISER
EQUALISER
18B864
30-25 RT
31-9 BR

C

C-2127
76-4 GE-BR
76-3 GE-SW
79-2 WS-SW
30-27 RT-GE
58-9 GR-GE
18B864

D

EQUALISER/VERSTAERKER
EQUALISER/AMPLIFIER

C-2128
EQUALISER
EQUALISER
18K822
79-7 GE-RT
79-8 WS-RT
79-3 GE-GN
79-4 WS-GN
79-2 WS-SW
79-1 GE-SW
79-6 WS-BR
79-5 GE-BR

E

F

14 15 16

LLEN CODES

IN 18K822: NAEHE ABGANG LAUTSPRECHER VØRNE RH
IN 18K822: NEAR TAKEØUT FRØNT SPEAKER RH
IN 18K822: NAEHE ABGANG LAUTSPRECHER VØRNE LH
IN 18K822: NEAR TAKEØUT FRØNT SPEAKER LH
IN 18K822: NAEHE ABGANG LAUTSPRECHER VØRNE RH
IN 18K822: NEAR TAKEØUT FRØNT SPEAKER RH
IN 14401: NAEHE BØX
IN 14401: NEAR BØX
IN 14401: NAEHE ABGANG ZUENDSCHLØSS
IN 14401: NEAR TAKE ØUT IGNITIØN SWITCH
IN 14401: NAEHE ABGANG BREMSLICHTSCHALTER
IN 14401: NEAR TAKE ØUT STØP LIGHT SWITCH
IN 14401: NAEHE ABGANG BREMSLICHTSCHALTER
IN 14401: NEAR TAKE ØUT STØP LIGHT SWITCH
IN 14401: NAEHE ABGANG BLINKERSCHALTER
IN 14401: NEAR TAKE ØUT FLASHER SWITCH
IN 14401: NAEHE ABGANG MØTØRRAUMLTG.
IN 14401: NEAR TAKE ØUT ENGINE CØMPT.WIRE
IN 14401: NAEHE BØX
IN 14401: NEAR BØX
IN 14401: NAEHE ABGANG INNENLEUCHTE
IN 14401: NEAR TAKE ØUT INTERIØR LAMP
IN 14401: NAEHE ABGANG LICHTSCHALTER
IN 14401: NEAR TAKE ØUT LIGHT SWITCH
IN 14401: NAEHE ABGANG BREMSLICHTSCHALTER
IN 14401: NEAR TAKE ØUT STØP LIGHT SWITCH
IN 14401: NAEHE ABGANG ANTI BLØCKIER LEITUNG
IN 14401: NEAR TAKE ØUT ANTI LØCK BRAKE WIRE

O- UND LAUTSPRECHER-REGELUNG
STEREO-RADIO MIT SENDERSPEICHER,
ALIZER-GRAFIK UND VERSTÄRKER

SCORPIO '87

PLAN 30B

Dezember 1986

EFF.: B/021667 JP
SUP.: A/587524 JP
K87GG 14400 AA

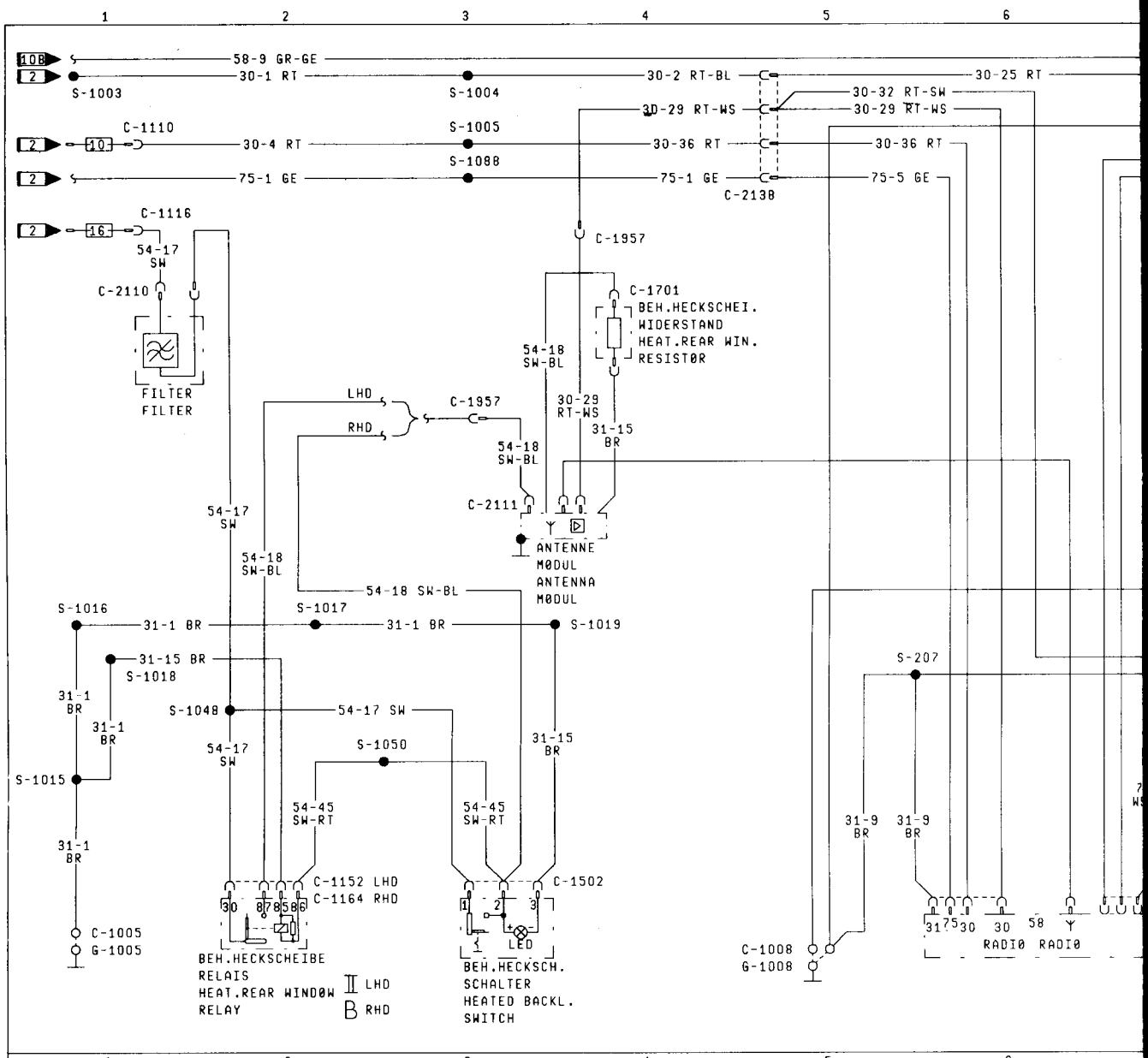
10B
58-9 GR-GE
2
30-1 RT
S-1003
S-1004
30-2 RT-BL
30-25 RT
30-32 RT-SW
30-29 RT-WS
30-29 RT-WS
C-1110
10
30-4 RT
S-1005
30-36 RT
30-36 RT
S-1088
75-1 GE
75-1 GE
75-5 GE
C-2138
C-1116
16
54-17 SW
C-2110
FILTER
FILTER
C-1957
C-1701
BEH.HECKSCHEI. WIDERSTAND
HEAT.REAR WIN. RESISTØR
54-18 SW-BL
LHD
RHD
C-1957
30-29 RT-WS
31-15 BR
54-18 SW-BL
C-2111
ANTENNE MØDUL
ANTENNA MØDUL
54-17 SW
54-18 SW-BL
54-18 SW-BL
S-1016
31-1 BR
S-1017
31-1 BR
S-1019
31-15 BR
S-1018
S-207
31-1 BR
31-1 BR
S-1048
54-17 SW
54-17 SW
S-1050
31-15 BR
S-1015
54-45 SW-RT
54-45 SW-RT
31-9 BR
31-9 BR
31-1 BR
C-1152 LHD
C-1164 RHD
C-1502
LED
C-1005
G-1005
BEH.HECKSCHEIBE RELAIS
HEAT.REAR WINDØW RELAY
II LHD
B RHD
BEH.HECKSCH. SCHALTER
HEATED BACKL. SWITCH
C-1008
G-1008
RADIØ
RADIØ

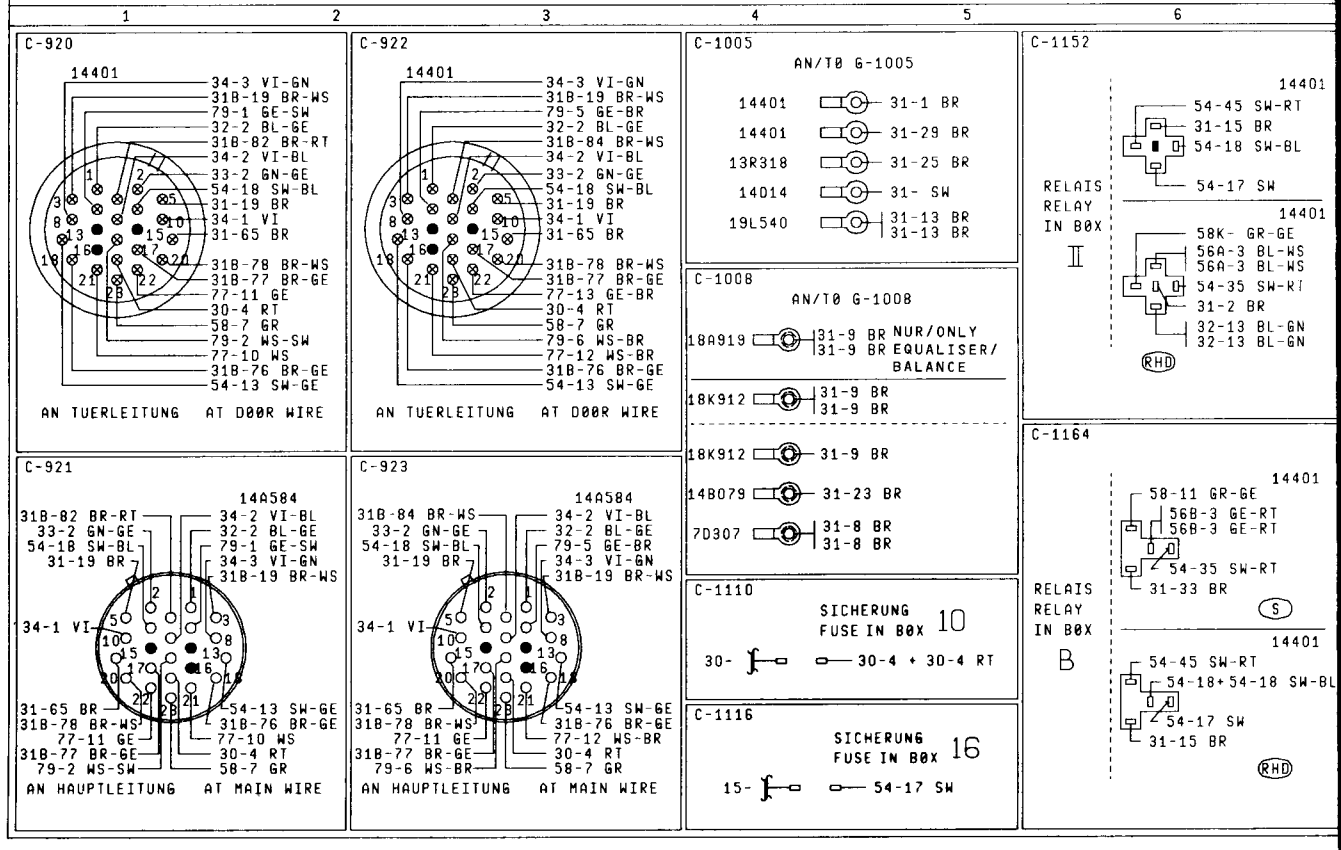
C-920
14401
34-3 VI-GN
31B-19 BR-WS
79-1 GE-SW
32-2 BL-GE
31B-82 BR-RT
34-2 VI-BL
33-2 GN-GE
54-18 SW-BL
31-19 BR
34-1 VI
31-65 BR
31B-78 BR-WS
31B-77 BR-GE
77-11 GE
30-4 RT
58-7 GR
79-2 WS-SW
77-10 WS
31B-76 BR-GE
54-13 SW-GE
AN TUERLEITUNG
AT DØØR WIRE
C-922
14401
34-3 VI-GN
31B-19 BR-WS
79-5 GE-BR
32-2 BL-GE
31B-84 BR-WS
34-2 VI-BL
33-2 GN-GE
54-18 SW-BL
31-19 BR
34-1 VI
31-65 BR
31B-78 BR-WS
31B-77 BR-GE
77-13 GE-BR
30-4 RT
58-7 GR
79-6 WS-BR
77-12 WS-BR
31B-76 BR-GE
54-13 SW-GE
AN TUERLEITUNG
AT DØØR WIRE
C-1005
AN/TØ G-1005
14401 31-1 BR
14401 31-29 BR
13R318 31-25 BR
14D14 31- SW
19L540 31-13 BR 31-13 BR
C-1008
AN/TØ G-1008
18A919 31-9 BR 31-9 BR NUR/ONLY EQUALISER/ BALANCE
18K912 31-9 BR 31-9 BR
18K912 31-9 BR
14B079 31-23 BR
7D307 31-8 BR 31-8 BR
C-1110
SICHERUNG
FUSE IN BØX 10
30- 30-4 + 30-4 RT
C-1116
SICHERUNG
FUSE IN BØX 16
15- 54-17 SW
C-1152
14401
54-45 SW-RT
31-15 BR
54-18 SW-BL
54-17 SW
RELAIS
RELAY
IN BØX
II
14401
58K- GR-GE
56A-3 BL-WS
56A-3 BL-WS
54-35 SW-RT
31-2 BR
32-13 BL-GN
32-13 BL-GN
RHD
C-1164
14401
58-11 GR-GE
56B-3 GE-RT
56B-3 GE-RT
54-35 SW-RT
31-33 BR
S
RELAIS
RELAY
IN BØX
B
14401
54-45 SW-RT
54-18+54-18 SW-BL
54-17 SW
31-15 BR
RHD
C-921
14A584
31B-82 BR-RT
33-2 GN-GE
54-18 SW-BL
31-19 BR
34-2 VI-BL
32-2 BL-GE
79-1 GE-SW
34-3 VI-GN
31B-19 BR-WS
34-1 VI
31-65 BR
31B-78 BR-WS
77-11 GE
31B-77 BR-GE
79-2 WS-SW
54-13 SW-GE
31B-76 BR-GE
77-10 WS
30-4 RT
58-7 GR
AN HAUPTLEITUNG
AT MAIN WIRE
C-923
14A584
31B-84 BR-WS
33-2 GN-GE
54-18 SW-BL
31-19 BR
34-2 VI-BL
32-2 BL-GE
79-5 GE-BR
34-3 VI-GN
31B-19 BR-WS
34-1 VI
31-65 BR
31B-78 BR-WS
77-11 GE
31B-77 BR-GE
79-6 WS-BR
54-13 SW-GE
31B-76 BR-GE
77-12 WS-BR
30-4 RT
58-7 GR
AN HAUPTLEITUNG
AT MAIN WIRE

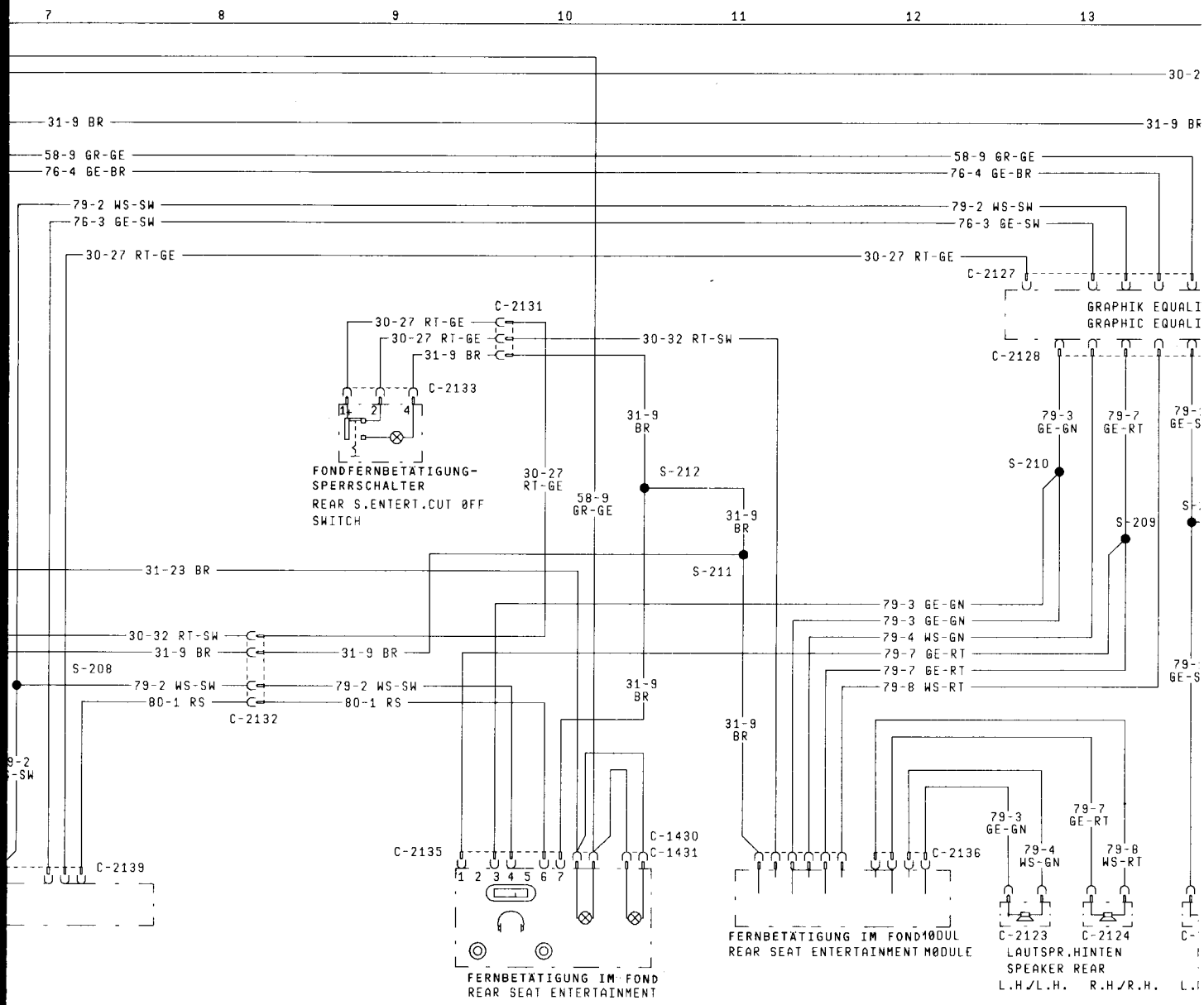

7 8 9 10 11 12 13

C-1430
14B079

31-23 + 31-23 BR
58-9 + 58-9 GR-GE

FONDFERNBETÄTIGUNG
BELEUCHTUNG
REAR SEAT ENTERTAINMENT
ILLUMINATI0N

C-1431
14B079

31-23 BR
58-9 GR-GE

FONDFERNBETÄTIGUNG
BELEUCHTUNG
REAR SEAT ENTERTAINMENT
ILLUMINATI0N

C-1502
14401

54-17 SW
(54-18 SW-BL)
54-45 SW-RT
31-15 BR

BEH.HECKSCH. SCHALTER
HEATED BACKL. SWITCH

C-1701
18C619

BEH.HECKSCHEI. WIDERSTAND HEAT.REAR WIN. RESISTØR
54-18 SW-BL
31-15 BR

C-1957

54-18 SW-BL
31-15 BR

14401
30-29 RT-WS
31B-19 BR-WS
31B-25 BR-RT

30-29 RT-WS
31B-19 BR-WS
31B-25 BR-RT
18C619
54-18 SW-BL
31-15 BR

DACH HINTEN RH
R00F REAR END RH

C-2106

19A041	14401
79-5 GE-BR	79-5 GE-BR
79-6 WS-BR	79-6 WS-BR

NAEHE A-SAEULE RH
NEAR A-PILLAR RH

C-2107

19A041	14401
79-1 GE-SW	79-1 GE-SW
79-2 WS-SW	79-2 WS-SW

NAEHE A-SAEULE LH
NEAR A-PILLAR LH

C-2108

LAUTSPRECHER TUER RH LØUD SPEAKER D00R RH	14A584
	79-5 GE-BR
	79-6 WS-BR

C-2109

LAUTSPRECHER TUER LH LØUD SPEAKER D00R LH	14A584
	79-1 GE-SW
	79-2 WS-SW

C-2110

FILTER	14401
FILTER	54-17 SW
	54-17 SW

MASSE CODES

G-1005 A-SAEULE FAHRERSEITE
A-PILLAR DRIVER SIDE
G-1008 NAEHE KØNSØLE
NEAR CØNSØL

LÖTSTELLEN CODES

S-203 IN 18K822: NAEHE ABGANG LAUTSPRECHER VØRNE LH
IN 18K822: NEAR TAKE0UT FRØNT SPEAKER LH
S-204 IN 18K822: NAEHE ABGANG LAUTSPRECHER VØRNE RH
IN 18K822: NEAR TAKE0UT FRØNT SPEAKER RH
S-205 IN 18K822: NAEHE ABGANG LAUTSPRECHER VØRNE LH
IN 18K822: NEAR TAKE0UT FRØNT SPEAKER LH
S-206 IN 18K822: NAEHE ABGANG LAUTSPRECHER VØRNE RH
IN 18K822: NEAR TAKE0UT FRØNT SPEAKER RH
S-207 IN 18K912: NAEHE ABGANG MASSE
IN 18K912: NEAR TAKE 0UT GRØUND
S-208 IN 18K912: NAEHE ABGANG MASSE
IN 18K912: NEAR TAKE 0UT GRØUND
S-209 IN 18K912: NAEHE ABGANG EQUALISER
IN 18K912: NEAR TAKE 0UT EQUALISER

LÖTSTE
S-210
S-211
S-212
S-1003
S-1004
S-1005
S-1015
S-1016
S-1017
S-1018
S-1019
S-1048
S-1050
S-1088

RADI
FÜR
GRA

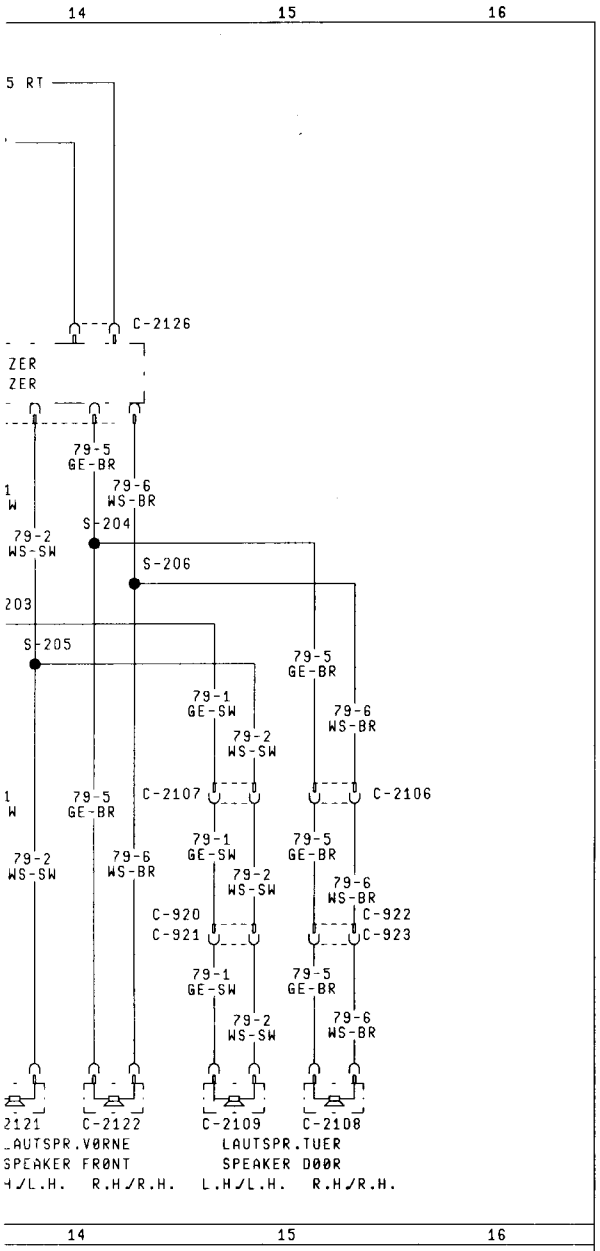

LLEN CODES

IN 18K912: NAEHE ABGANG EQUALISER
IN 18K912: NEAR TAKE ØUT EQUALISER
IN 18K912: NAEHE ABGANG EQUALISER
IN 18K912: NEAR TAKE ØUT EQUALISER
IN 18K912: NAEHE ABGANG FØNDSITZ UNTERHALTUNG
IN 18K912: NEAR TAKE ØUT REAR SEAT ENTERTAINMENT
IN 14401: NAEHE BØX
IN 14401: NEAR BØX
IN 14401: NAEHE ABGANG ZUENDSCHLØSS
IN 14401: NEAR TAKE ØUT IGNITIØN SWITCH
IN 14401: NAEHE ABGANG BREMSLICHTSCHALTER
IN 14401: NEAR TAKE ØUT STØP LIGHT SWITCH
IN 14401: NAEHE ABGANG BREMSLICHTSCHALTER
IN 14401: NEAR TAKE ØUT STØP LIGHT SWITCH
IN 14401: NAEHE ABGANG BLINKERSCHALTER
IN 14401: NEAR TAKE ØUT FLASHER SWITCH
IN 14401: NAEHE ABGANG MØTØRRAUMLTG.
IN 14401: NEAR TAKE ØUT ENGINE CØMPT.WIRE
IN 14401: NAEHE BØX
IN 14401: NEAR BØX
IN 14401: NAEHE ABGANG INNENLEUCHTE
IN 14401: NEAR TAKE ØUT INTERIØR LAMP
IN 14401: NAEHE ABGANG LICHTSCHALTER
IN 14401: NEAR TAKE ØUT LIGHT SWITCH
IN 14401: NAEHE ABGANG BREMSLICHTSCHALTER
IN 14401: NEAR TAKE ØUT STØP LIGHT SWITCH
IN 14401: NAEHE ABGANG ANTI BLØCKIER LEITUNG
IN 14401: NEAR TAKE ØUT ANTI LØCK BRAKE WIRE

O- UND LAUTSPRECHER-REGELUNG
STEREO-RADIO MIT EQUALIZER-
FIK UND FERNBETÄTIGUNG IM FOND

A

C-2111
ANTENNE MØDUL
ANTENNA MØDUL
BEH.HECKSCH.
HEATED BACKL.
54-18 SW-BL
31-15 BR
18C619
54-18 SW-BL
30-29 RT-WS
ANTENNEN KABEL
ANTENNA CABLE

B

C-2121
LAUTSPRECHER VØRN LH
LØUD SPEAKER FRØNT LH
18K822
79-2 WS-SW
79-1 GE-SW

C

C-2122
LAUTSPRECHER VØRN RH
LØUD SPEAKER FRØNT RH
18K822
79-6 WS-BR
79-5 GE-BR

C-2123
LAUTSPRECHER HINTEN LH
LØUD SPEAKER REAR LH
18K822
79-4 WS-GN
79-3 GE-GN

D

C-2124
LAUTSPRECHER HINTEN RH
LØUD SPEAKER REAR RH
18K822
79-8 WS-RT
79-7 GE-RT

C-2126
EQUALISER
EQUALISER
18B864
30-25 RT
31-9 BR

E

C-2127
76-4 GE-BR
76-3 GE-SW
79-2 WS-SW
18B864
30-27 RT-GE
58-9 GR-GE
EQUALISER/VERSTAERKER
EQUALISER/AMPLIFIER

F

C-2128
EQUALISER
EQUALISER
18K822
79-7 GE-RT
79-8 WS-RT
79-3 GE-GN
79-4 WS-GN
79-2 WS-SW
79-1 GE-SW
79-6 WS-BR
79-5 GE-BR

C-2131
18K912
30-27 RT-GE
31-9 BR
30-27 RT-GE
MITTELKØNSØLE
MIDDLE CØNSØLE

C-2132
18K912
30-32 RT-SW
79-2 WS-SW
80-1 RS
31-9 BR
18K912
30-27 RT-GE
79-2 WS-SW
80-1 RS
31-9 BR
INSTRUMENTENBRETT
INSTRUMENT PANEL

C-2133
18H912
30-27 RT-GE
31-9 BR
30-27 RT-GE
FØNDFERNBETÄTIGUNG-SPERRSCHALTER
REAR S.ENTERT.CUT ØFF SWITCH

C-2135
18K912
79-3 GE-GN
79-2 WS-SW
79-7 GE-RT
80-1 RS
80-2 VI
FØNDFERNBETÄTIGUNG
REAR SEAT ENTERTAINMENT

C-2136
18K912
79-8 WS-RT
79-4 WS-GN
79-3 GE-GN
30-32 RT-SW
79-7 GE-RT
31-9 BR
79-4 WS-GN
79-3 GE-GN
79-8 WS-RT
79-7 GE-RT
FØNDFERNBETÄTIGUNG-MØDUL
REAR SEATBENTERTAINMENTBMØDULE
R3

C-2138
30-29 RT-WS
14401
30-36 RT
30-2 RT-BL GHIA/GL S
NUR/ ONLY
75-1 + 75-1 GE
18K9121
30-29 RT-WS
30-32 RT-SW + 30-36 RT
30-25 RT
75-5 GE
INSTRUMENTENBRETT
INSTRUMENT PANEL

C-2139
RADIØ
RADIØ
18K912
30-36 RT
30-29 RT-WS
75-5 GE-GN
31-9 BR
18B864
76-4 GE-BR
76-3 GE-SW
79-2 WS-SW
80-1 RS
30-27 RT-GE
58-9 GR-GE
ANTENNEN KABEL
ANTENNA CABLE

Ford

SCORPIO '87

PLAN 30C

Dezember 1986

EFF.: B/021667 JP
SUP.: A/587524 JP
K87GG 14400 AA

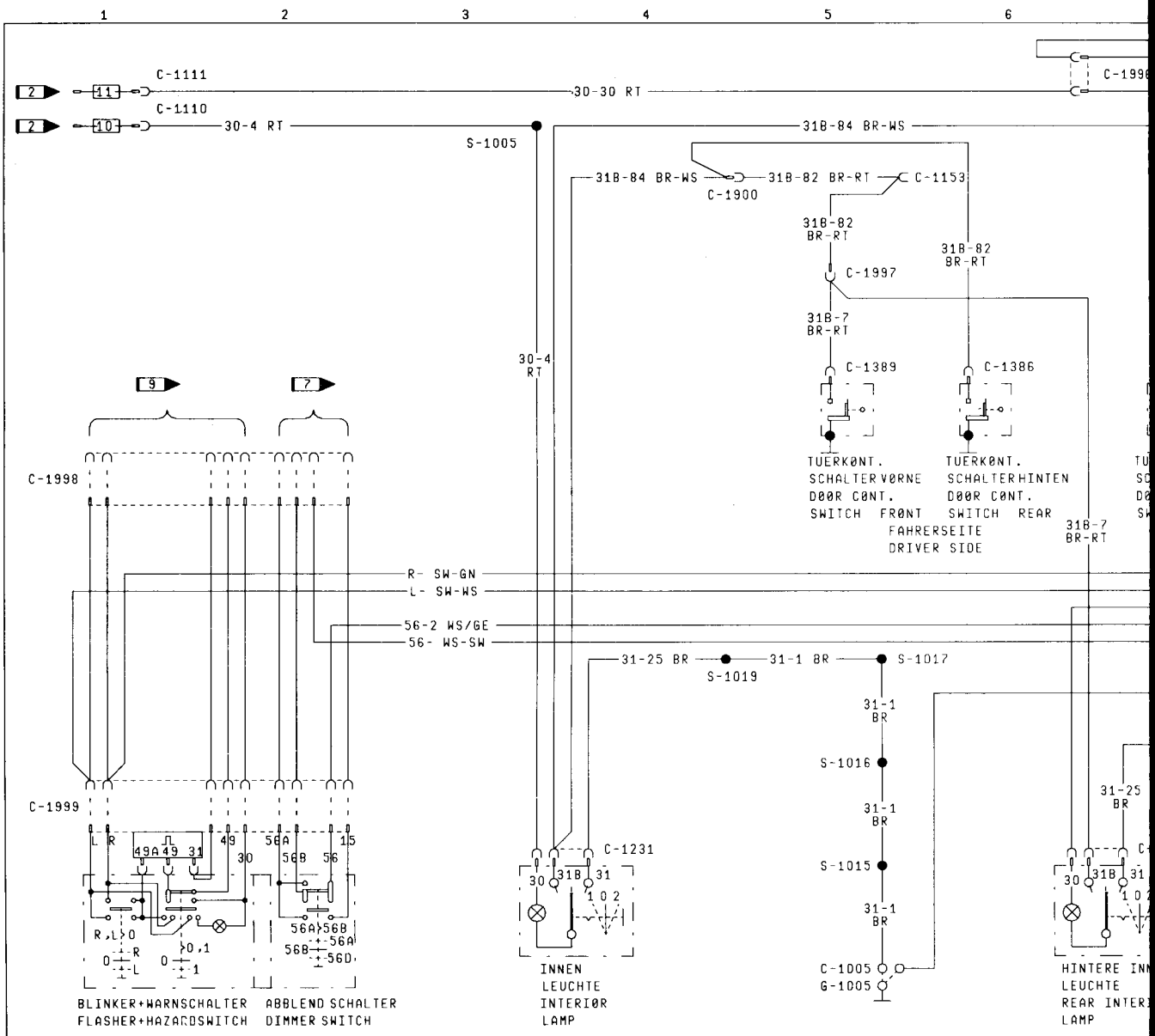

C-1005

AN/TØ G-1005

14401		31-1 BR
14401		31-29 BR
13R318		31-25 BR
14D14		31- SW
19L540		31-13 BR 31-13 BR

C-1110

SICHERUNG FUSE IN BØX 10

30- — 30-4 + 30-4 RT

C-1111

SICHERUNG FUSE IN BØX 11

30- — 30-30 RT (30-28 RT)

C-1153

RELAIS RELAY IN BØX III

14401

31B-82 BR-RT
31B-82 BR-RT)
30-2 RT-BL
30-2 RT-BL
30-2 RT-BL
15-5 SW
15-10 SW
(15-10 SW)

C-1231

INNEN LEUCHTE INTERIØR LAMP

14401

31B-84 BR-WS
31B-84 BR-WS
31-25 BR
30-4 RT

C-1232

HINTEN INNEN LEUCHTE REAR INTERIØR LAMP

13R318

31B-7 BR-RT
31-25 BR
30-4 RT

C-1233

ZUS.INNEN LEUCHTE ADD.INTERIØR LAMP

13R318

31-25 BR
31-25 BR
30-10 RT

C-1234

ZUS.INNEN LEUCHTE ADD.INTERIØR LAMP

13R318

31-25 BR
30-10 RT

C-1385

TUERKØNT. SCHALTER BEIFAHRERS. DØØR CØNT. SWITCH PASS.SIDE

14401

31B-84 BR-WS
31B-85 BR-GE

C-1386

HINT.TUERKØNT. SCHALTER FAHRERSEITE REAR DØØR CØNT SWITCH DRIVER SIDE

14401

31B-83 BR-SW

C-1387

HINT.TUERKØNT. SCHALTER BEIFAHRERS. REAR DØØR CØNT SWITCH PASS.SIDE

14401

31B-85 BR-GE

C-1389

TUERKØNT. SCHALTER FAHRERSEITE DØØR CØNT. SWITCH DRIVER SIDE

13R318

31B-7 BR-RT

C-1528

TAXI ALARM SCHALTER TAXI ALARM SWITCH

13R318

79-1 GE-SW
30-30 RT

C-1529

13R318

79-1 GE-SW
79-2 WS-SW

TAXI ALARMLØESCH SCHALTER
TAXI ALARM ØFF SWITCH

C-1532

13R318

30-4 RT
30-10 RT
30-10 RT
31-10 BR

ZUS.INNENLEUCHTE SCHALTER
ADD.INTERIØR LAMP SWITCH

C-1533

13R318

30-31 RT
30-31 RT
31-10 BR

TAXISCHILD SCHALTER
TAXI PLATE SWITCH

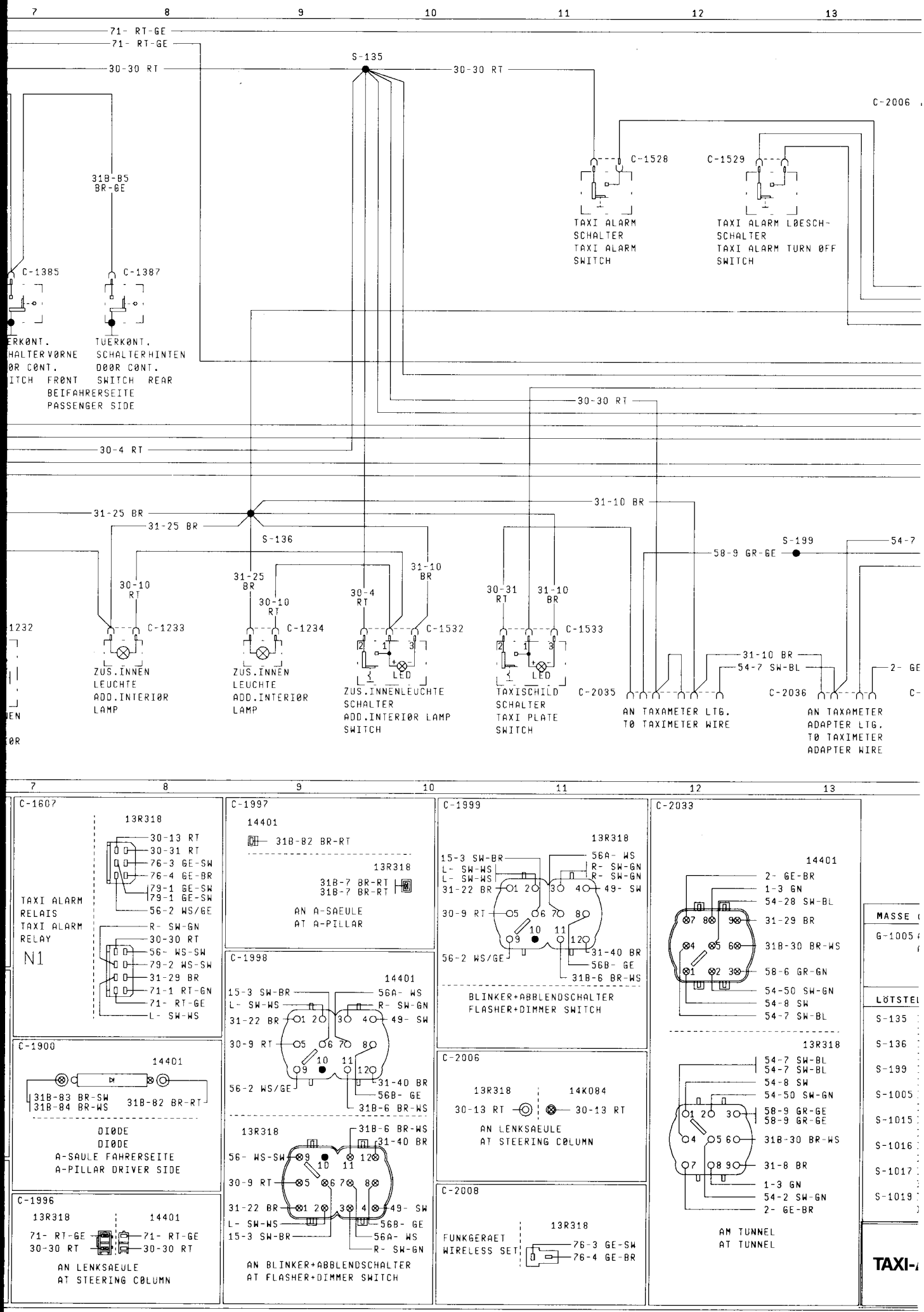
7 8 9 10 11 12 13
71- RT-GE
71- RT-GE
30-30 RT
S-135
30-30 RT
C-2006
C-1528
C-1529
TAXI ALARM SCHALTER TAXI ALARM SWITCH
TAXI ALARM LØESCH-SCHALTER TAXI ALARM TURN ØFF SWITCH
31B-B5 BR-GE
C-1385
C-1387
TUERKØNT. SCHALTER HINTEN DØØR CØNT. SWITCH REAR
FRØNT BEIFAHRERSEITE PASSENGER SIDE
30-30 RT
30-4 RT
31-10 BR
31-25 BR
31-25 BR
S-136
S-199
58-9 GR-GE
54-7
30-10 RT
31-25 BR
30-10 RT
30-4 RT
31-10 BR
30-31 RT
31-10 BR
C-1232
C-1233
C-1234
C-1532
C-1533
ZUS.INNEN LEUCHTE ADD.INTERIØR LAMP
ZUS.INNEN LEUCHTE ADD.INTERIØR LAMP
LED
ZUS.INNENLEUCHTE SCHALTER ADD.INTERIØR LAMP SWITCH
LED
TAXISCHILD SCHALTER TAXI PLATE SWITCH
C-2035
31-10 BR
54-7 SW-BL
C-2036
2- GE
AN TAXAMETER LTG. TØ TAXIMETER WIRE
AN TAXAMETER ADAPTER LTG. TØ TAXIMETER ADAPTER WIRE
7 8 9 10 11 12 13
C-1607
13R318
30-13 RT
30-31 RT
76-3 GE-SW
76-4 GE-BR
79-1 GE-SW
79-1 GE-SW
56-2 WS/GE
TAXI ALARM RELAIS TAXI ALARM RELAY
N1
R- SW-GN
30-30 RT
56- WS-SW
79-2 WS-SW
31-29 BR
71-1 RT-GN
71- RT-GE
L- SW-WS
C-1997
14401
31B-82 BR-RT
13R318
31B-7 BR-RT
31B-7 BR-RT
AN A-SAEULE
AT A-PILLAR
C-1999
13R318
15-3 SW-BR
L- SW-WS
L- SW-WS
31-22 BR
56A- WS
R- SW-GN
R- SW-GN
49- SW
30-9 RT
56-2 WS/GE
31-40 BR
56B- GE
31B-6 BR-WS
BLINKER+ABBLENDSCHALTER
FLASHER+DIMMER SWITCH
C-2033
14401
2- GE-BR
1-3 GN
54-28 SW-BL
31-29 BR
31B-30 BR-WS
58-6 GR-GN
54-50 SW-GN
54-8 SW
54-7 SW-BL
13R318
54-7 SW-BL
54-7 SW-BL
54-8 SW
54-50 SW-GN
58-9 GR-GE
58-9 GR-GE
31B-30 BR-WS
31-8 BR
1-3 GN
54-2 SW-GN
2- GE-BR
AM TUNNEL
AT TUNNEL
C-1998
14401
15-3 SW-BR
L- SW-WS
56A- WS
R- SW-GN
31-22 BR
49- SW
30-9 RT
56-2 WS/GE
31-40 BR
56B- GE
31B-6 BR-WS
13R318
31B-6 BR-WS
31-40 BR
56- WS-SW
30-9 RT
31-22 BR
49- SW
L- SW-WS
56B- GE
15-3 SW-BR
56A- WS
R- SW-GN
AN BLINKER+ABBLENDSCHALTER
AT FLASHER+DIMMER SWITCH
C-2006
13R318
14K084
30-13 RT
30-13 RT
AN LENKSAEULE
AT STEERING CØLUMN
C-1900
14401
31B-83 BR-SW
31B-84 BR-WS
31B-82 BR-RT
DIØDE
DIØDE
A-SAULE FAHRERSEITE
A-PILLAR DRIVER SIDE
C-1996
13R318
14401
71- RT-GE
30-30 RT
71- RT-GE
30-30 RT
AN LENKSAEULE
AT STEERING CØLUMN
C-2008
FUNKGERAET
WIRELESS SET
13R318
76-3 GE-SW
76-4 GE-BR
MASSE
G-1005
LØTSTEL
S-135
S-136
S-199
S-1005
S-1015
S-1016
S-1017
S-1019
TAXI-

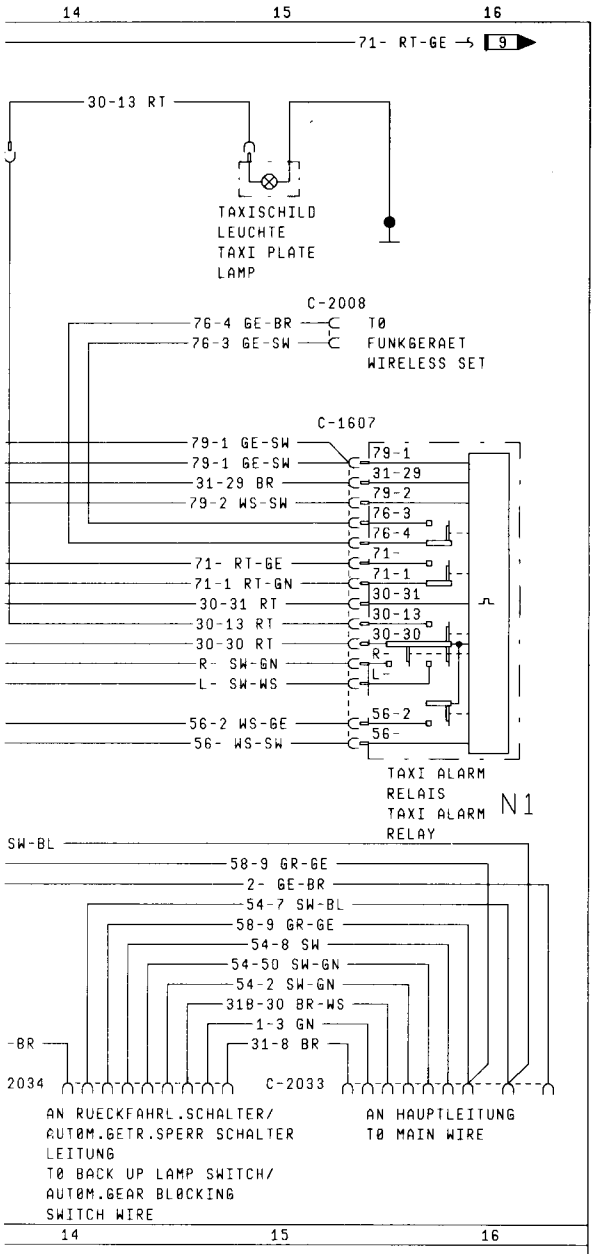

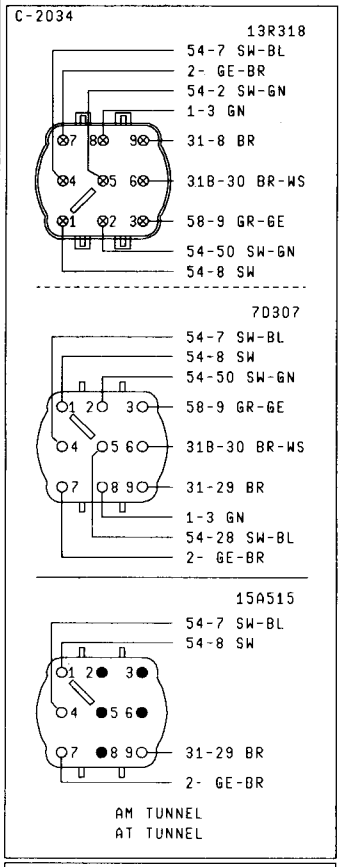

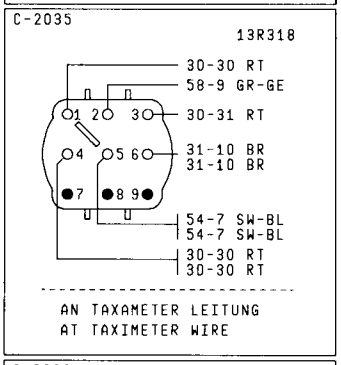

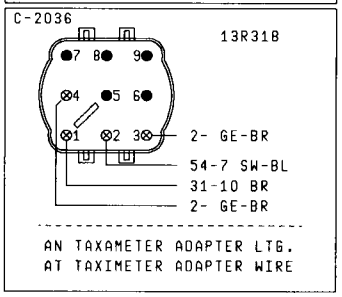

CODES

A-SAEULE FAHRERSEITE
A-PILLAR DRIVER SIDE

LLEN CODES

EN 13R318: NAEHE ABGANG TUERK0NT.SCHALTER LH
EN 13R318: NEAR TAKE 0UT D00R C0NT.SWITCH LH
EN 13R318: NAEHE ABGANG BLINKERSCHALTER
EN 13R318: NEAR TAKE 0UT FLASHER SWITCH
EN 13R318: NAEHE ABGANG FUNKGERAET LTG.
EN 13R318: NEAR TAKE 0UT WIRELESS SET
EN 14401: NAEHE ABGANG BREMSLICHTSCHALTER
EN 14401: NEAR TAKE 0UT ST0P LIGHT SWITCH
EN 14401: NAEHE ABGANG BREMSLICHTSCHALTER
EN 14401: NEAR TAKE 0UT ST0P LIGHT SWITCH
EN 14401: NAEHE ABGANG BLINKERSCHALTER
EN 14401: NEAR TAKE 0UT FLASHER SWITCH
EN 14401: NAEHE ABGANG M0T0RRAUMLTG.
EN 14401: NEAR TAKE 0UT ENGINE C0MPT.WIRE
EN 14401: NAEHE ABGANG INNENLEUCHTE
EN 14401: NEAR TAKE 0UT INTERI0R LAMP

AUSRÜSTUNG

SCORPIO '87

PLAN 31

Dezember 1986

EFF.: B/021667 JP
SUP.: A/587524 JP
K87GG 14400 AA